ikago

Heat Coaster Pro



Owner's Guide

Read and keep the instructions

www.ikago.tech

EN

SAFETY INFORMATION

READ ALL INSTRUCTIONS BEFORE USING.

The manufacturer declines any liability for failure to observe these safety instructions or inappropriate use of the appliance or incorrect setting of controls.

When using the appliance, basic safety precautions should always be followed, including the following:

1 Do not touch hot surfaces.
2 To protect against electrical shock, do not immerse any part of the product in water or other liquid.
3 Do not allow children to use the appliance. Close supervision is necessary when the appliance is used near children.
4 The appliance is not intended for use by persons (including children) with reduced physical, sensory, or mental capabilities or lack of experience and knowledge, unless they are supervised or given instructions by a person responsible for their safety.

5 Do not operate with a damaged cord or plug or after the appliance malfunctions or has been damaged in any manner.
6 Do not hang the power cord over the edge of a table or near hot surfaces.
7 Do not drop or subject the appliance to strong shocks or vibration.
8 The probe window is the most delicate part of the appliance. For accurate measurement keep it away from smoke, droplets, and other dirt that may adhere to the window.
9 The appliance heats when its infrared (IR) detectors detect objects in the heating area. Do not place foreign objects in the heating area to avoid false heating.

FCC compliance statement

NOTE: This equipment has been tested and found to comply with the limits for a Class B digital device, pursuant to Part 15 of the FCC Rules. These limits are designed to provide reasonable protection against harmful interference in a residential installation.

This equipment generates, uses and can radiate radio frequency energy and, if not installed and used in accordance with the instructions, may cause harmful interference to radio communications. However, there is no guarantee that interference will not occur in a particular installation.

If this equipment does cause harmful interference to radio or television reception, which can be determined by turning the equipment off and on, the user is encouraged to try to correct the interference by one or more of the following measures:

1 Reorient or relocate the receiving antenna.
2 Increase the separation between the equipment and receiver.
3 Connect the equipment into an outlet on a circuit different from that to which the receiver is connected.
4 Consult the dealer or an experienced radio/TV technician for help.

ⓘ IMPORTANT

1 Please do not use glass or quartz cups as the IR detectors may not recognize glass or quartz cups due to their high infrared emissivity.

2 To reach 175°F (80°C) swiftly, ensure you use a lid on your mug. Without it, achieving the highest temperature may take longer or be unattainable. A lid conserves heat, allowing ikago Heat Coaster Pro to efficiently elevate your beverage's temperature.

3 Cups made of paper, plastics, Styrofoam, etc. are not recommended to use for safety reasons. For more information on what cups to use, see the section Hints and Tips.

4 If a cup is not recognized when placed in the heating area, please try moving it slightly.

PACKAGE CONTENTS

Heat Coaster Pro × 1

Owner's Guide × 1

(ikago Coffee Mug + Lid + Coffee Spoon × 1)

SPECIFICATIONS

Input voltage	120V–230V~50/60Hz †
Rated Power	75W
Size	6.7 by 4.3 by 1.4 inches (16.9×11.0×3.6 cm)
Weight	0.57 pounds (260 g)
Customizable Temperature Range	105°F–175°F (40°C–80°C)

† For international use, please use a plug adapter. No additional voltage converter required.

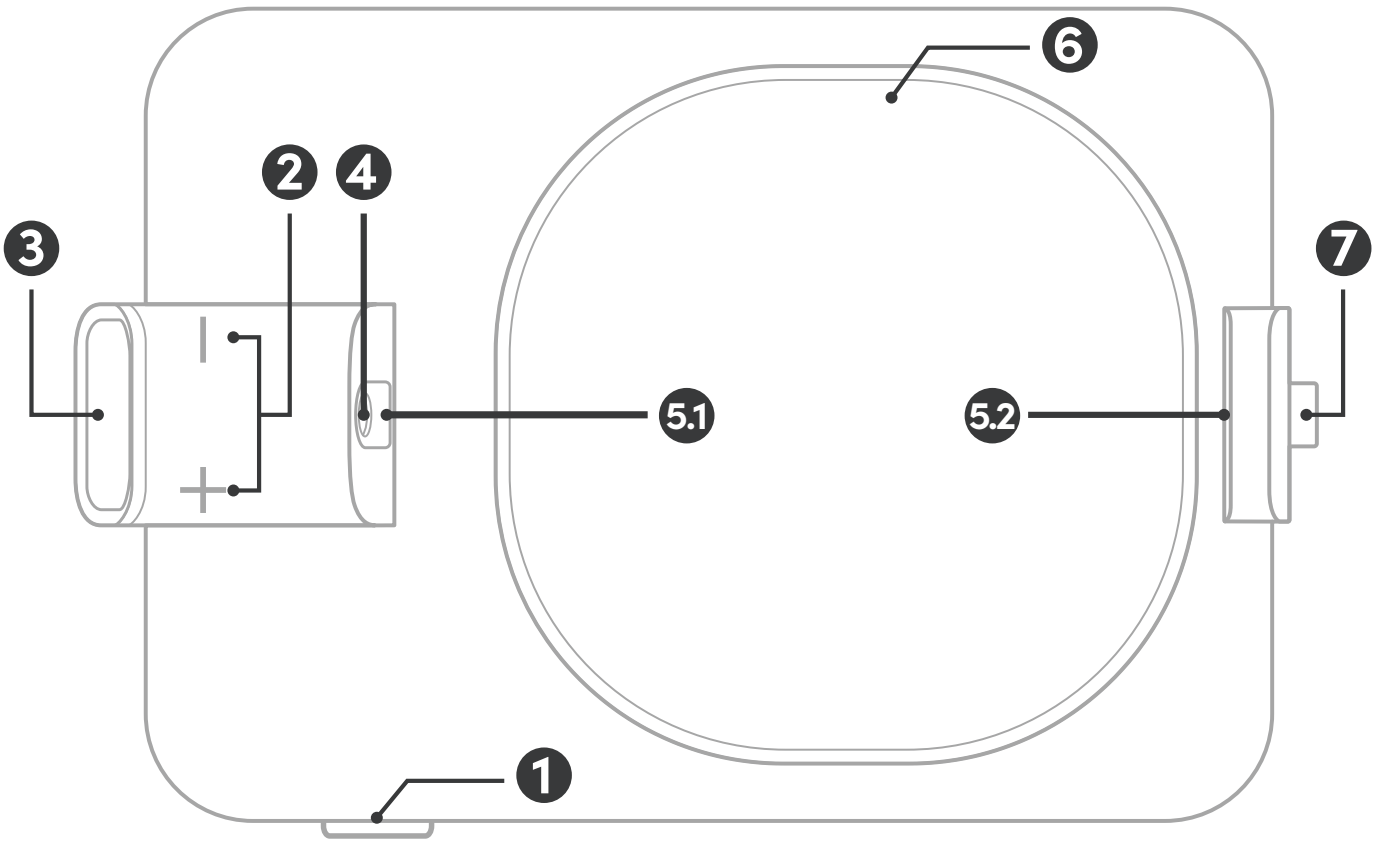

1. Power Button
2. Thermostat Buttons
3. Display Panel
4. Probe Window
5.1. IR Receiver
5.2. IR Emitter
6. Heating Area
7. Cord and Plug

❸ Display panel

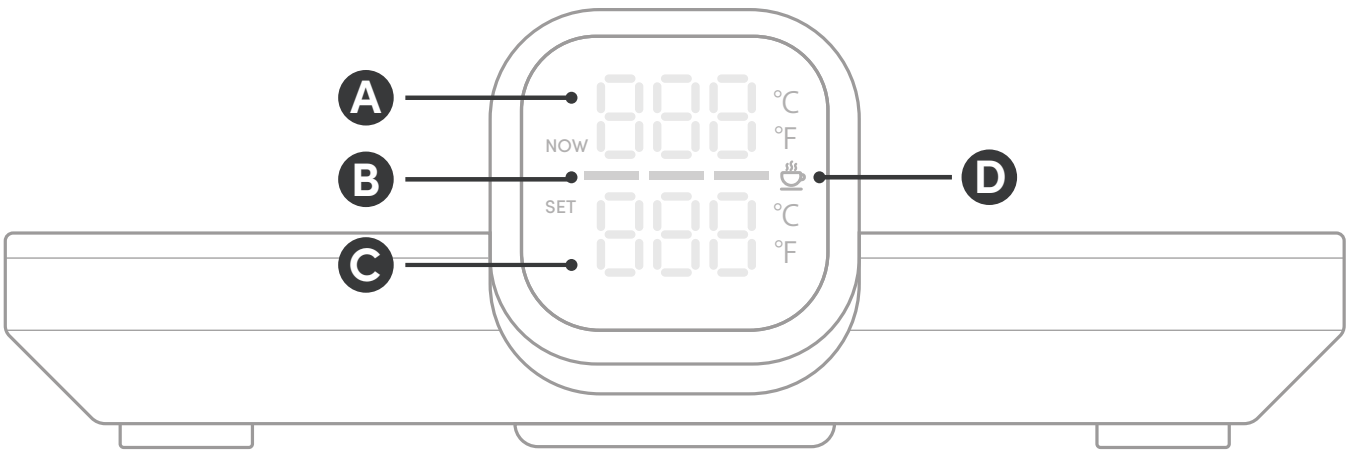

Ⓐ Real-time Temperature

Ⓑ Status Bar

Ⓒ Set Temperature

Ⓓ Cup Recognition Indicator

OPERATION

1 Place the ikago Heat Coaster Pro on a flat and level surface.
2 Plug the appliance into a standard household outlet. The screen will show all the lights, with the status bar flashing red, green, and blue. Then it will go out.
3 Press the power button on the side to turn on the appliance. The screen will then display the last set temperature C (150°F / 65°C by default on first use).

Customize the temperature

Tap the – or + button to decrease or increase the set temperature by 1°F / °C. Press the – or + button to fast backward or forward.
The ikago Heat Coaster Pro will keep the beverage temperature constant at the set temperature.

Lock and unlock

The thermostat buttons will be locked if there is no temperature adjustment within 5 seconds. There will be two beeps after they are locked.
To unlock before customizing the temperature, double tap the – or + button. Then there will be a beep.

Display panel

Once a mug is detected in the heating area, the current temperature of the beverage Ⓐ and the heating indicator Ⓓ will show up.
The status bar Ⓑ will display the following colors according to the difference between the set beverage temperature and the current temperature:

Blue	Cooler than the set temperature
Green	Perfect to drink
Red	Hotter than the set temperature

Conversion between units

To convert the unit from Fahrenheit to Celsius or vice versa, long press the - and + buttons at the same time for 2 to 3 seconds.

Power off

When finished, press the power button to turn off the unit. The status bar Ⓑ will be red to indicate a high temperature warning until the heater area cools.

Automatic shut down

The ikago Heat Coaster Pro will automatically shut down when the IR sensors detect no mug movement for 2 hours or no mug in the heating area for 15 minutes.

HINTS AND TIPS

What may cause less accurate temperature measurements

1 Cups other than ikago Coffee Mug
The ikago Heat Coaster Pro are calibrated to the ikago Coffee Mugs. Therefore, an ikago Coffee Mug will provide the highest temperature measurement accuracy as well as thermal efficiency.

2 Smoke, droplets, vapors, airflow, etc.
Small particles will block the probe window and airflow will affect heat dissipation, leading to less accurate temperature measurements.

What cups can I use?

1 We recommend using the ikago coffee mug for optimal experience. Other ceramic cups also work well with the ikago smart mug warmer.

2 Please avoid glass or quartz cups as they may not be recognized by the IR sensors.

3 Metal cups are not recommended due to the risk of burning lips and slightly less accurate temperature measurements.

4 Avoid double-wall insulated cups due to the low heat efficiency caused by insulation.
5 For better heating efficiency, use thin cups with flat bottoms.
6 Put a lid on your mug if you would like the beverage heated faster or up to 175 °F (80 °C).
7 For optimal heating, mugs with bottom no more than 3.5 inches (9 cm) in diameter match the heating area perfectly. The coaster can fit cups with a bottom diameter of up to 4.4 inches (11.3 cm).

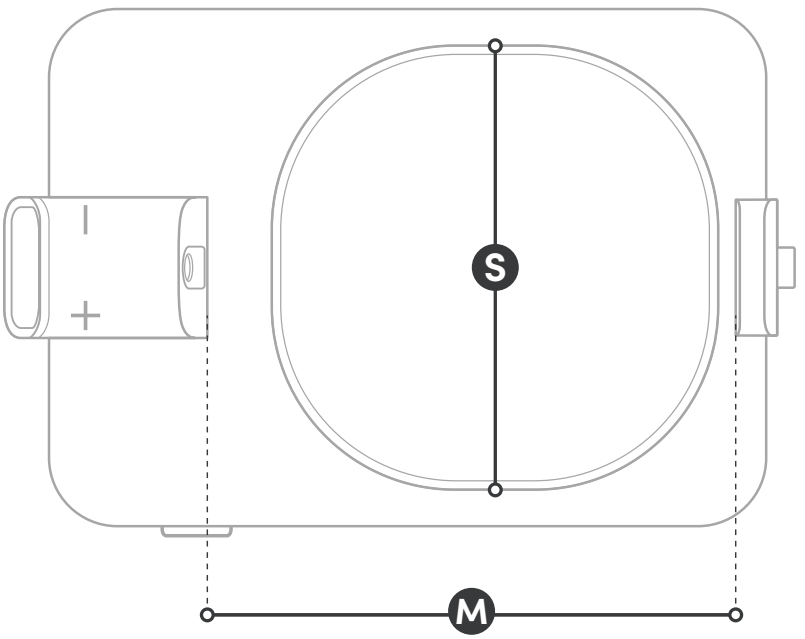

S Suitable Size ≤ 3.5 inches (9 cm)
M Maximum Size = 4.4 inches (11.3 cm)

Safe, smart, and energy-saving heating

1 Only when detecting a mug in the heating area will the ikago Heat Coaster Pro start heating.
2 The ikago Heat Coaster Pro will automatically shut down when the IR sensors detect no mug movement for 2 hours or no mug in the heating area for 15 minutes.
3 The NTC temperature control system plus the aerogel insulation double layer protect against overheating.

Troubleshooting

Alarm Code	Possible Cause & Solution
F01	▪ Short circuit in the temperature sensor. ▪ Plug into another outlet.
F02	▪ Open circuit in the temperature sensor. ▪ Plug into another outlet.
F04	▪ Insufficient chip voltage. ▪ Plug into a different outlet.

F08	▪ Poor motherboard-power supply connection. ▪ Try another outlet.
F10	▪ Heating area overheating. ▪ Unplug and let the unit cool down. Use in a well-ventilated area.
F20	▪ Incompatible power frequency. ▪ Avoid power converters. Use stable household outlet.

If the issue persists, please contact our support team.

CARE AND MAINTENANCE

1 Always remember to unplug the appliance and allow the heating area to cool down before cleaning.
2 Wipe the liquid stain on the heating area with a dry cloth. For adhering dirt use a damp cloth before drying the surface with a clean and dry cloth.

3 DO NOT immerse the unit in water for cleaning.
4 When the probe window gets dirty, wipe it lightly with a soft dry cloth or a cotton swab carefully to avoid damaging it. Do not use a paper tissue to clean it.
5 Store the appliance in a cool, dry, and well-ventilated area.

WARRANTY INFORMATION

ikago guarantees all products of the highest quality in materials, workmanship, and service for a minimum of 2 years from the date of purchase. If you encounter any problems or have any questions about the product, please feel free to contact our customer service team.

Customer Service

Facebook: facebook.com/ikagopro
Email: support@ikago.tech

ikago

Heat Coaster Pro



Gebrauchsanweisung

Lesen und behalten Sie diese Anleitung

www.ikago.tech

SICHERHEITS-ANWEISUNGEN

LESEN SIE ALLE ANWEISUNGEN VOR BENUTZUNG DES GERÄTS

Bei Nichtbeachtung dieser Sicherheitshinweise, bei unsachgemäßem Gebrauch des Geräts oder bei falscher Einstellung der Bedienelemente lehnt der Hersteller jede Haftung ab.

Bei der Nutzung des Geräts sollten immer grundlegende Sicherheitsvorkehrungen getroffen werden, dies schließt die Folgenden ein:

1 Fassen Sie keine heißen Oberflächen an.
2 Zum Schutz vor elektrischen Schlägen darf kein Teil des Produkts in Wasser oder andere Flüssigkeiten getaucht werden.
3 Verbieten Sie Kindern die Benutzung des Gerätes. Wenn das Gerät in der Nähe von Kindern benutzt wird, ist eine strenge Aufsicht erforderlich.
4 Das Gerät ist nicht dafür bestimmt, durch Personen (einschließlich Kinder) mit eingeschränkten physischen, sensorischen oder geistigen Fähigkeiten oder mangelnder Erfahrung und mangelndem Wissen verwendet zu werden, es sei denn, sie werden durch

eine für ihre Sicherheit zuständige Person beaufsichtigt oder haben von dieser entsprechende Anweisungen erhalten.

5 Nehmen Sie das Gerät nicht in Betrieb, wenn das Kabel oder der Stecker defekt sind oder wenn das Gerät in irgendeiner Weise beschädigt wurde.

6 Hängen Sie das Netzkabel nicht über eine Tischkante oder in die Nähe von heißen Oberflächen.

7 Lassen Sie das Gerät nicht fallen und setzen Sie es keinen starken Stößen oder Vibrationen aus.

8 Das Sensorfenster ist der empfindlichste Teil des Geräts. Um eine genaue Messung zu gewährleisten, halten Sie es von Rauch, Tropfen und anderem Schmutz fern, der am Fenster haften bleiben könnte.

9 Das Gerät heizt, indem es mit Infrarotdetektoren Gegenstände auf der Heizfläche erfasst. Legen Sie keine Fremdgegenstände auf die Heizfläche, um eine falsche Aufheizung zu verhindern.

ACHTUNG

1 Bitte verwenden Sie keine Glas- oder Quarzbecher, da die Infrarotsensoren Glas- oder Quarzbecher aufgrund ihrer hohen Infrarotemissivität möglicherweise nicht erkennen können.
2 Um schnell 175°F (80°C) zu erreichen, verwenden Sie bitte einen Deckel auf Ihrem Becher. Ohne diesen kann die gewünschte Temperatur länger dauern oder unerreichbar sein. Ein Deckel bewahrt die Wärme und ermöglicht dem Becherwärmer, die Temperatur Ihres Getränks effizient zu erhöhen.
3 Die Verwendung von Tassen aus Papier, Kunststoff, Styropor usw. wird aus Sicherheitsgründen nicht empfohlen. Weitere Informationen über die zu verwendenden Tassen finden Sie im Abschnitt Hinweise und Tipps.
4 Wenn eine Tasse nicht erkannt wird, wenn sie in den Heizbereich gestellt wird, versuchen Sie bitte, sie leicht zu verschieben.

PAKETINHALT

Heat Coaster Pro × 1

Benutzerhandbuch × 1

(ikago Kaffeebecher + Deckel + Kaffeelöffel × 1)

TECHNISCHE DATEN

Eingangsspannung	120V–230V~50/60Hz ‡
Nennleistung	75W
Größe	16,9 × 11,0 × 3,6 cm (6,7 × 4,3 × 1,4 Zoll)
Gewicht	260 g (0.57 Pfund)
Einstellbarer Temperaturbereich	40 °C–80 °C (105 °F–175 °F)

‡ Für den internationalen Einsatz verwenden Sie bitte einen Steckdosenadapter. Ein Spannungswandler ist nicht notwendig.

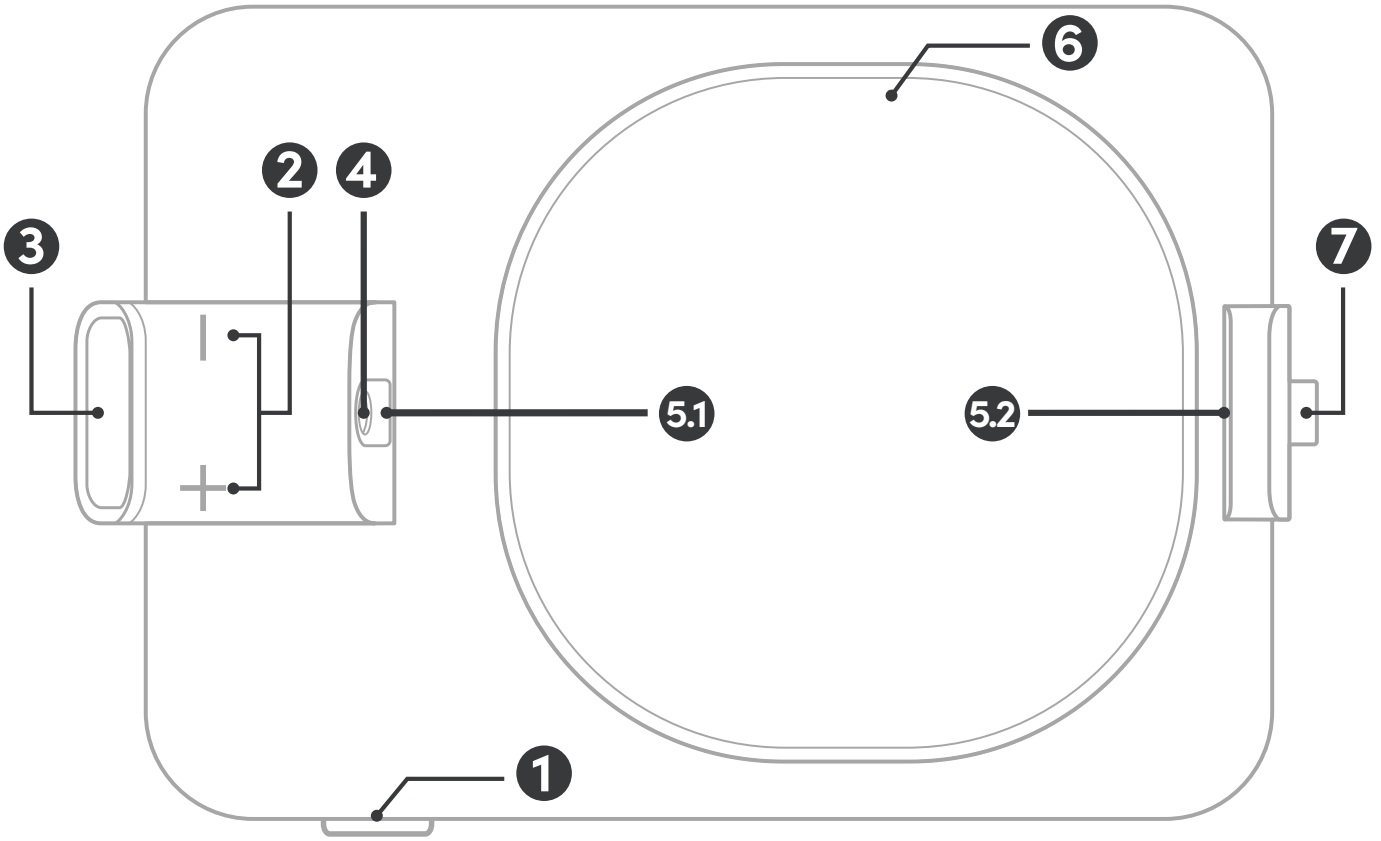

1 Ein/Aus-Taste

2 Thermostat Tasten

3 Anzeige-Feld

4 Sensorfenster

5.1 Infrarot-Empfänger

5.2 Infrarot-Sender

6 Heizfläche

7 Kabel und Netzstecker

❸ Anzeigefeld

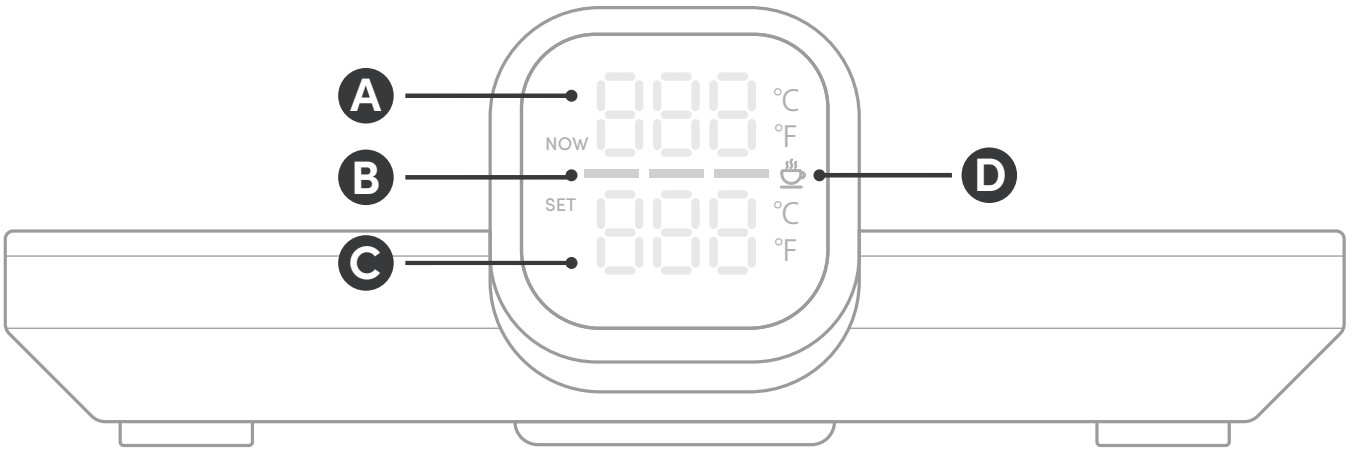

Ⓐ Echtzeit-Temperatur

Ⓑ Statusleiste

Ⓒ Eingestellte Temperatur

Ⓓ Tassenerkennungs-Anzeige

BEDIENUNG

1 Platzieren Sie den ikago Heat Coaster Pro auf eine ebene und waagerechte Fläche.
2 Stecken Sie das Gerät in eine normale Haushaltssteckdose ein. Auf dem Anzeigefeld werden alle Lichter angezeigt werden, wobei die Statusleiste rot, grün und blau blinkt. Dann erlischt sie.
3 Drücken Sie die Einschalttaste an der Seite, um das Gerät einzuschalten. Auf dem Bildschirm wird nun die zuletzt eingestellte Temperatur angezeigt (bei der ersten Verwendung standardmäßig 65°C/150°F).

Anpassen der Temperatur

Tippen Sie auf die Taste - oder +, um die eingestellte Temperatur um 1 °C/°F zu verringern oder zu erhöhen. Drücken Sie die Taste - oder +, um schnell vor- oder zurückzuspringen.
Der ikago Heat Coaster Pro hält die Getränketemperatur konstant auf der eingestellten Temperatur.

Sperren und Entsperren

Die Tasten des Thermostats werden automatisch gesperrt, wenn innerhalb von 5 Sekunden keine Temperatureinstellung erfolgt. Nach der Sperrung ertönt zwei Pieptöne.
Zum Entsperren vor dem Einstellen der Temperatur tippen Sie zweimal auf die Taste - oder +. Dann ertönt ein Piepton.

Anzeige-Feld

Sobald ein Becher auf dem Heizbereich erkannt wird, werden die aktuelle Temperatur des Getränks Ⓐ und die Heizanzeige Ⓓ angezeigt.
Die Statusleiste Ⓑ zeigt die folgenden Farben entsprechend dem Unterschied zwischen der eingestellten Getränketemperatur und der aktuellen Getränketemperatur an:

Blau	Kälter als eingestellte Temperatur
Grün	Perfekt zum Trinken
Rot	Heißer als eingestellte Temperatur

Einheiten Wechsel

Um die Einheit von Fahrenheit in Celsius oder umgekehrt umzuwandeln, drücken Sie 2 bis 3 Sekunden lang gleichzeitig die Tasten - und +.

Ausschalten

Wenn Sie fertig sind, drücken Sie die Ausschalttaste, um das Gerät auszuschalten. Die Statusleiste B leuchtet rot, um eine Warnung vor hoher Temperatur anzuzeigen, bis die Heizfläche abgekühlt ist.

Automatisches Abschalten

Der ikago Heat Coaster Pro schaltet sich automatisch ab, wenn die Infrarotsensoren feststellen, dass sich 2 Stunden lang keine Tasse bewegt oder 15 Minuten lang keine Tasse auf der Heizfläche steht.

HINWEISE UND TIPPS

Was kann zu ungenauen Temperaturmessungen führen?

1 Andere Tassen als die ikago Kaffee-Tasse Die ikago Heat Coaster Pro sind auf die ikago Kaffeetasse die höchste Temperaturmessgenauigkeit und thermische Effizienz.
2 Rauch, Tröpfchen, Dämpfe, Luftstrom usw. Kleine Partikel blockieren das Sensorfenster und der Luftstrom beeinträchtigt die Wärmeableitung, was zu weniger genauen Temperaturmessungen führt.

Welche Tassen kann ich verwenden?

1 Für optimale Ergebnisse empfehlen wir die Verwendung der ikago Kaffeetasse. Auch andere Keramiktassen funktionieren gut mit dem ikago Becherwärmer. Verwenden Sie bitte keine Glas- oder Quarzbecher, da sie möglicherweise nicht von den IR-Sensoren erkannt werden.
2 Tassen aus Metall werden nicht empfohlen, da eine Verbrennungsgefahr der Lippen besteht und die Temperatur Messungen etwas weniger akkurat sind.
3 Vermeiden Sie doppelwandig isolierte Becher, da die Wärmeeffizienz durch die Isolierung gering ist.

4 Für eine bessere Heizleistung verwenden Sie dünne Tassen mit flachem Boden.

5 Legen Sie einen Deckel auf Ihren Becher, wenn Sie das Getränk schneller oder bis zu 80 °C (175 °F) erhitzen möchten.

6 Für ein optimales Erhitzen passen Tassen mit einem Bodendurchmesser von höchstens 9 cm (3,5 Zoll) perfekt in den Heizbereich. Der Untersetzer ist für Tassen mit einem Bodendurchmesser von bis zu 11,3 cm (4,4 Zoll) geeignet.

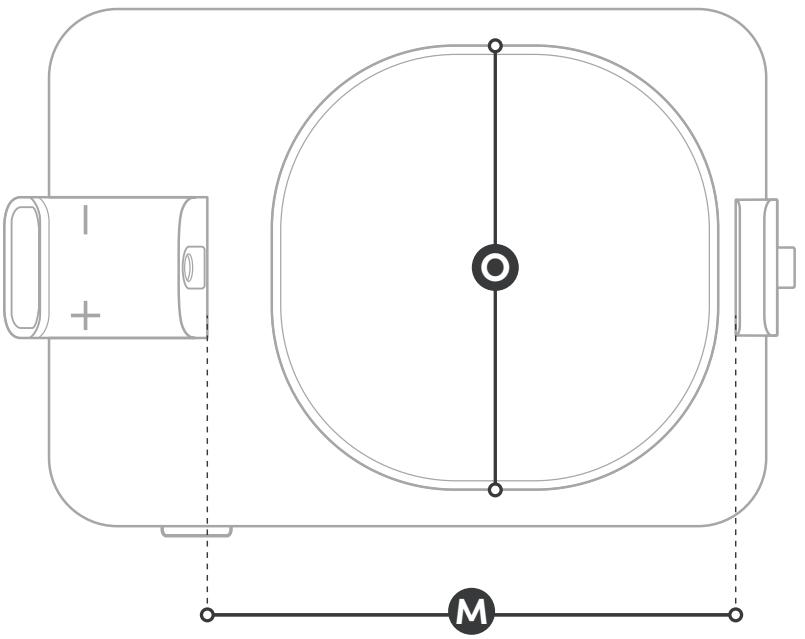

O optimale Größe ≤ 9 cm (3,5")

M maximale Größe = 11,3 cm (4,4")

Sicher, intelligent und energiesparend

1 Nur wenn eine Tasse auf der Heizfläche erkannt wird, beginnt der ikago Heat Coaster Pro sich aufzuheizen.
2 Der ikago Heat Coaster Pro schaltet sich automatisch ab, wenn die Infrarotsensoren erkennen, dass sich 2 Stunden lang keine Tasse bewegt hat oder 15 Minuten lang keine Tasse auf der Heizfläche stand.
3 Das NTC-Temperaturkontrollsystem und die doppelte Aerogel-Isolierschicht schützen vor Überhitzung.

Fehlersuche

Alarm Code	Mögliche Ursache & Abhilfe
F01	▪ Temperatursensor Kurzschluss. ▪ Anderen Stecker ausprobieren.
F02	▪ Temperatursensor offener Stromkreis. ▪ Anderen Stecker ausprobieren.
F04	▪ Unzureichende Spannung für Chip. ▪ Anderen Stecker ausprobieren.

F08	▪ Schlechte Verbindung: Hauptplatine und Stromversorgung ▪ Anderen Stecker ausprobieren.
F10	▪ Überhitzung im Heizbereich erkannt. ▪ Gerät ausstecken, abkühlen lassen und an einem gut belüfteten Ort verwenden.
F20	▪ Inkompatible Stromfrequenz. ▪ Stromwandler vermeiden. Stabile Haushaltssteckdose verwenden.

Wenn das Problem weiterhin besteht, kontaktieren Sie bitte unser Support-Team.

PFLEGE UND INSTANDHALTUNG

1 Denken Sie immer daran, das Gerät auszustecken und den Heizbereich abkühlen zu lassen, bevor Sie es reinigen.

2 Wischen Sie Flüssigkeitsflecken auf der Heizfläche mit einem trockenen Tuch ab. Bei anhaftendem Schmutz verwenden Sie ein feuchtes Tuch, bevor Sie die Oberfläche mit einem sauberen und trockenen Tuch abtrocknen.

3 Tauchen Sie das Gerät zur Reinigung NICHT in Wasser ein.
4 Wenn das Sensorfenster verschmutzt ist, wischen Sie es vorsichtig mit einem weichen, trockenen Tuch oder einem Wattestäbchen ab, um es nicht zu beschädigen. Verwenden Sie kein Papiertuch zum Reinigen.
5 Lagern Sie das Gerät an einem kühlen, trockenen und gut belüfteten Ort.

GARANTIE INFORMATIONEN

ikago garantiert für alle Produkte höchste Qualität in Bezug auf Material, Verarbeitung und Service für einen Zeitraum von mindestens 2 Jahren ab Kaufdatum. Sollten Sie Probleme oder Fragen zum Produkt haben, können Sie sich gerne an unseren Kundenservice wenden.

Kunden Service

Facebook: facebook.com/ikagopro
E-Mail: support@ikago.tech

ikago

Have questions or concerns? Write to us!
We're here to assist you.

Haben Sie Fragen oder Anliegen?
Schreiben Sie uns! Wir helfen Ihnen gerne.



support@ikago.tech