DOVAMAN

User Manual

Miter Saw

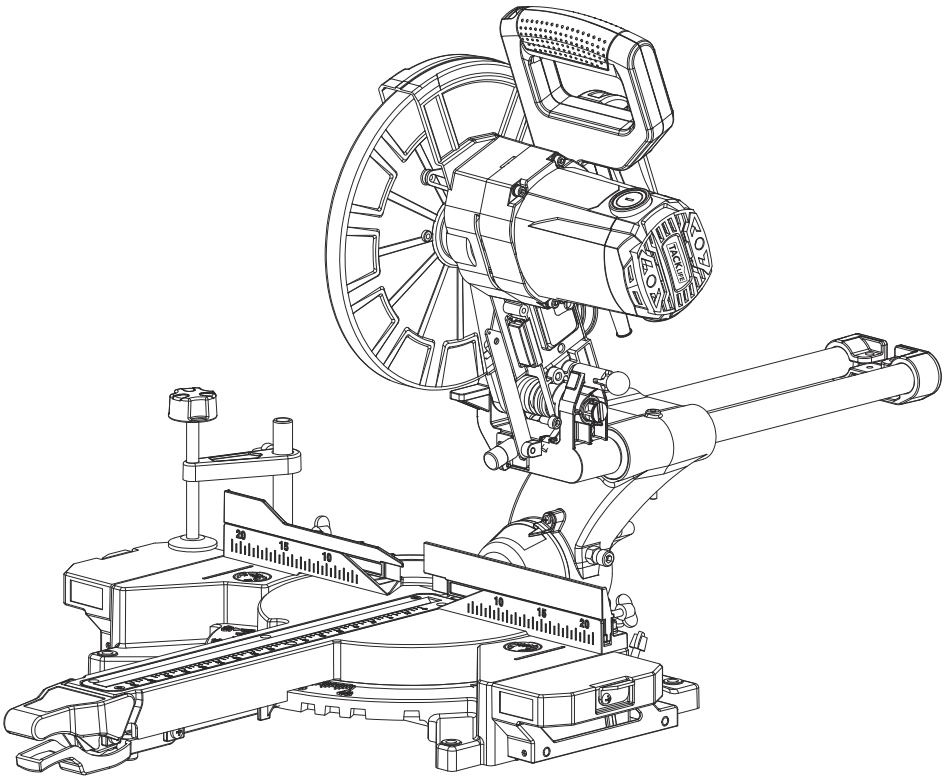

Model:DMS01A

ID:HM1031

Contents

English ---------- 01~17
Français ---------- 18~36
Español ---------- 37~55

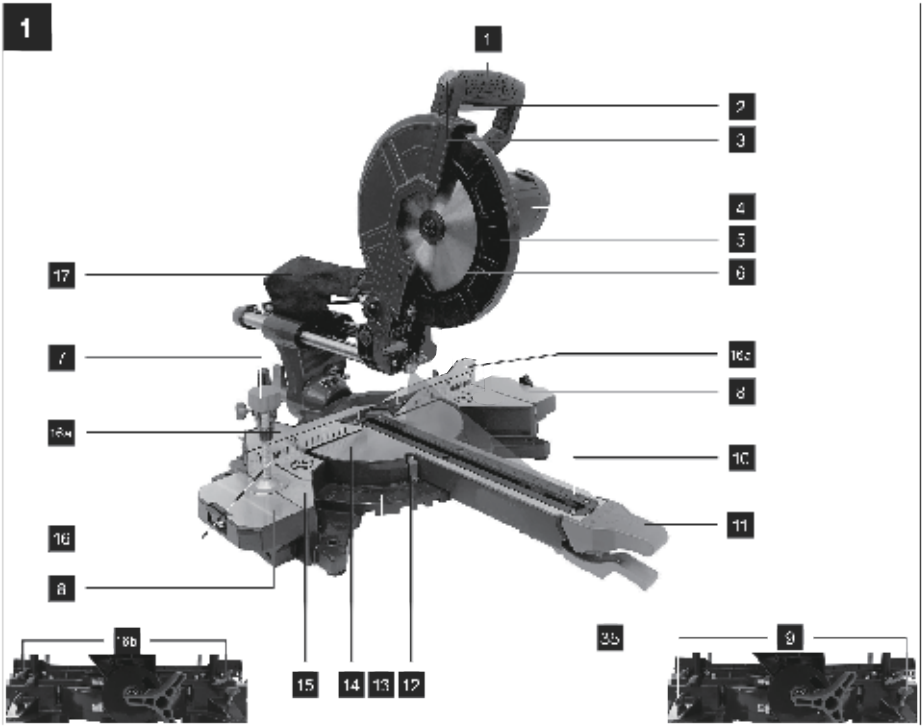
1
1
2
3
4
5
6
17
7
16a
8
10
11
16
8
16b
15
14
13
12
35
9

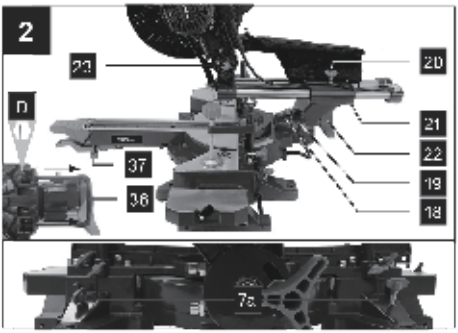
2
23
20
D
21
22
37
19
36
18
7a

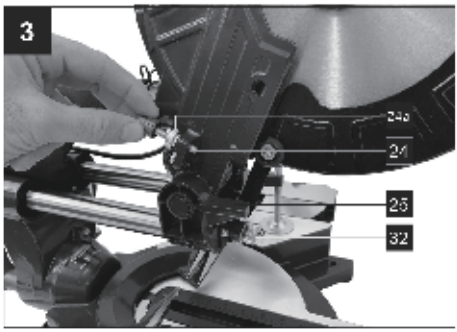
3
24a
24
25
32

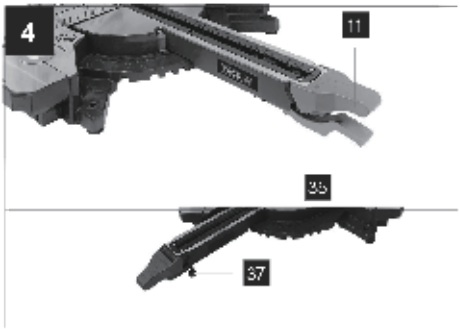
4
11
35
37

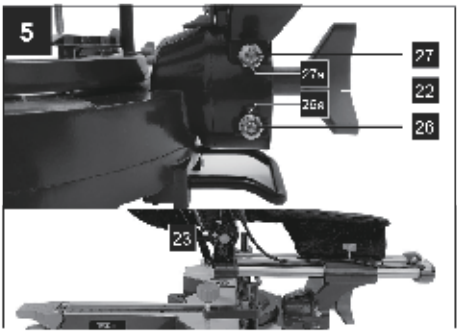
5
27
27a
22
28A
26
23

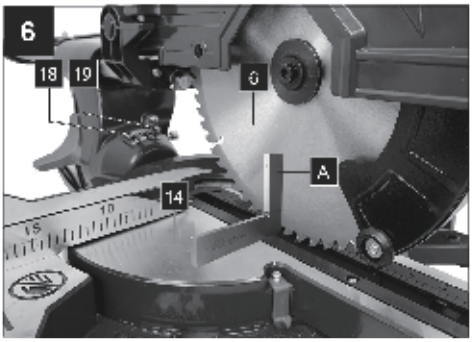
6
18
19
6
A
14

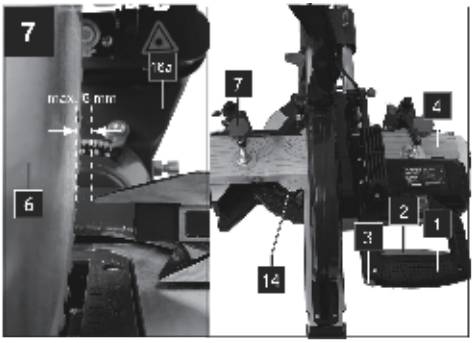
7
18a
max. 6 mm
6
7
4
2
1
3
14

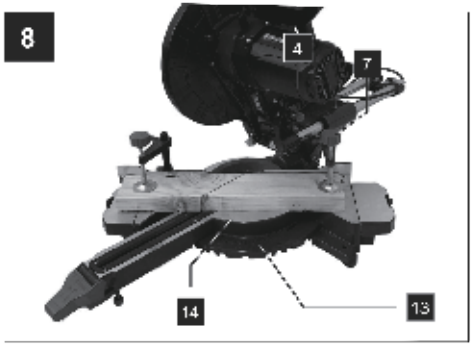
8
4
7
14
13

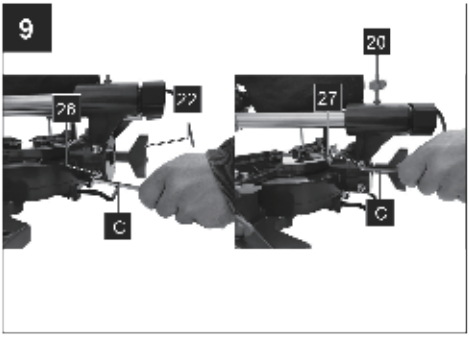
9
20
26
22
27
C
C

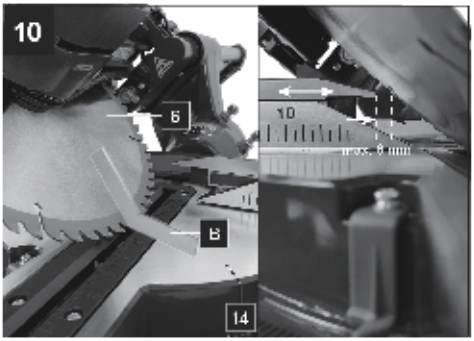
10
5
10
max. 8 mm
B
14

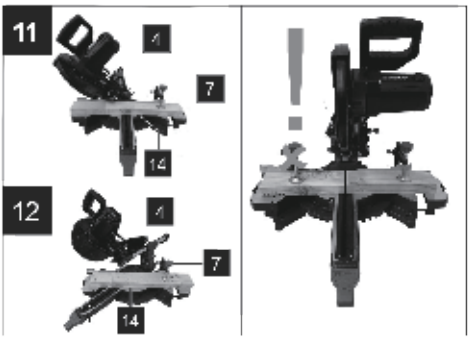
11
4
7
14
12
4
7
14

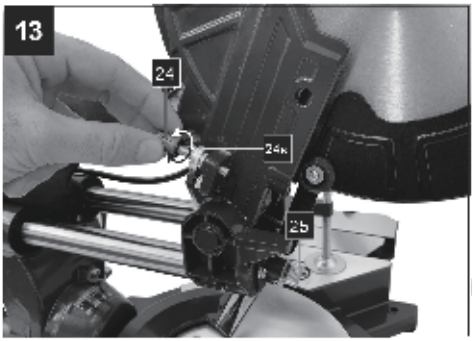
13
24
24a
25b

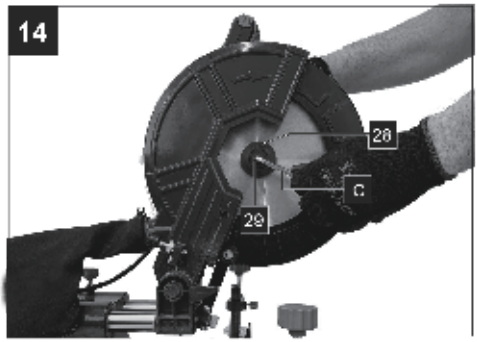
14
28
C
29

15

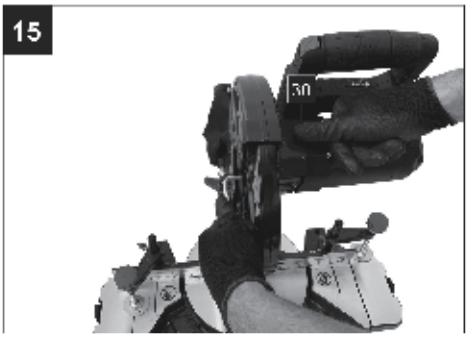

16

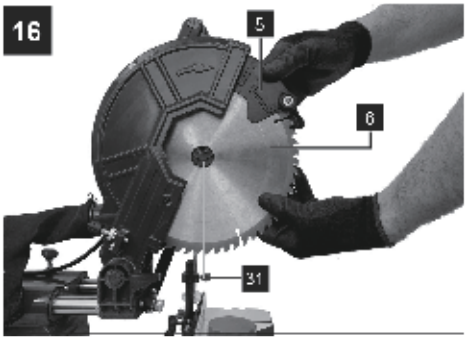

17

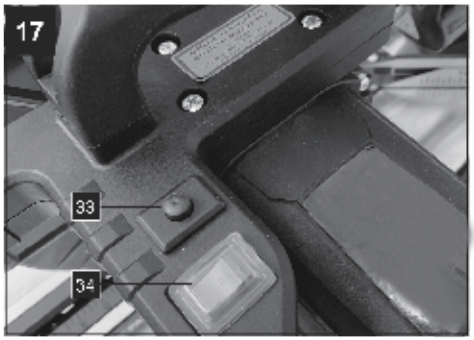

18

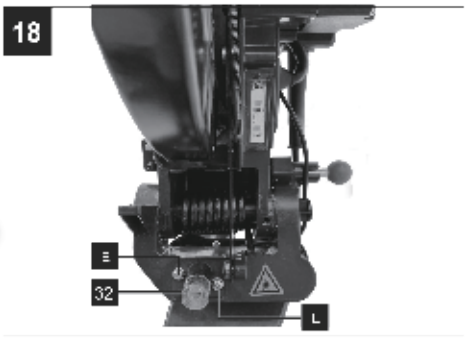

19



20

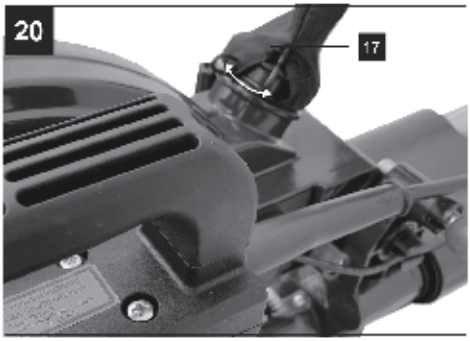

21

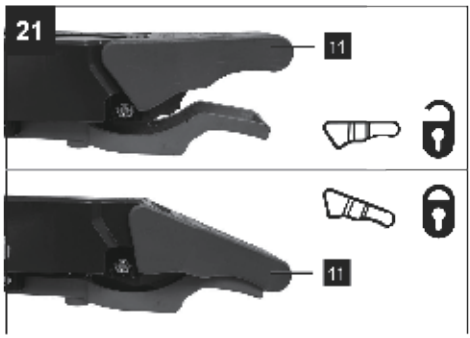

Table of contents: Page:

1. Introduction 03
2. Device description (fig. 1-21) 03
3. Scope of delivery 04
4. Intended use 04
5. Safety information 05
6. Technical data 09
7. Before starting the equipment 10
8. Attachment and operation 11
9. Transport 14
10. Maintenance 14
11. Storage 15
12. Electrical connection 15
13. Disposal and recycling 16
14. Troubleshooting 17

Explanation of the symbols on the equipment

 GB IE NI	Before commissioning, read and observe the operating instructions and safety instructions!
 GB IE NI	Wear safety goggles!
 GB IE NI	Wear ear-muffs!
 GB IE NI	Wear a breathing mask!
 GB IE NI	Important! Risk of injury. Never reach into the running saw blade!
 GB IE NI	Important! Laser radiation
 GB IE NI	Protection Class II (double insulated)
 GB IE NI	Observe warnings and safety instructions!
 GB IE NI	Laser

1. Introduction

DEAR CUSTOMER,
we hope your new tool brings you much enjoyment and suc- cess.

NOTE:
According to the applicable product liability laws, the manu- facturer of the device does not assume liability for damages to the product or damages caused by the product that occurs due to:

- Improper handling,
- Non-compliance of the operating instructions,
- Repairs by third parties, not by authorized service techni- cians,
- Installation and replacement of non-original spare parts,
- Application other than specified,
- A breakdown of the electrical system that occurs due to the non-compliance of the electric regula- tions and VDE regula- tions 0100, DIN 57113 / VDE0113.

We recommend:
Read through the complete text in the operating instructions before installing and commissioning the device.
The operating instructions are intended to help the user to become familiar with the machine and take advantage of its application possibilities in accordance with the recommenda- tions.
The operating instructions contain important information on how to operate the machine safely, profes- sionally and economically, how to avoid danger, costly repairs, reduce
downtimes and how to increase reliability and service life of the machine.
In addition to the safety regulations in the operating instruc- tions, you have to meet the applicable regulations that apply for the operation of the machine in your country.
Keep the operating instructions package with the machine at all times and store it in a plastic cover to protect it from dirt and moisture. Read the instruction manual each time before operating the machine and carefully follow its information. The machine can only be operated by persons who were instructed concerning the operation of the machine and who are informed about the associated dangers. The minimum age requirement must be complied with.
In addition to the safety instructions contained in this operat- ing manual and the specific regulations of your country,
the technical rules generally accepted for the operation of machines of the same type must be observed.
We accept no liability for damage or accidents which arise due to non-observance of these instructions and the safety information.

2. Device description (fig. 1-21)

1. Handle
2. ON/OFF switch
3. Lock switch
4. Machine head
5. Moving saw blade guard
6. Saw blade
7. Clamping device
8. Workpiece support
9. Set screw for workpiece support
10. Table insert
11. Locking handle
12. Pointer
13. Scale
14. Rotary table
15. Fixed saw table
16. Stop rail
    16a. Movable stop rail 16b. Set screw
17. Chip collection bag
18. Scale
19. Pointer
20. Set screw for drag guide
21. Drag guide
22. Set screw
23. Locking bolt
24. Screw for cutting depth limiting
25. Stop for cutting depth limiting
26. Adjusting screw (90°)
27. Adjusting screw (45°)
28. Flange screw

29. Outer flange
30. Saw shaft lock
31. Inner flange
32. Laser
33. ON/OFF switch laser
34. Speed regulation switch
35. Latched position lever
36. Tilt protection
37. Adjusting screw

A.) 90° stop angle (not supplied)
B.) 45° stop angle (not supplied)
C.) Allen key, 6 mm
D.) Allen key, 3 mm
E.) Philips head screw (Laser)

3. Scope of delivery

- Sliding compound mitre saw
- 1 x Clamping device (7) (preassembled)
- 2 x Workpiece support (8) (preassembled)
- Chip collection bag (17)
- Allen key 6 mm (C)
- Allen key 3 mm (D)
- Operating manual

4. Intended use

The sliding compound mitre saw is designed to crosscut wood and plastic respective of the machine's size. The sliding cross cut mitre saw is not designed for cutting firewood.

Warning! Do not use the sliding cross cut mitre saw to cut materials other than those specified described in manual.

Warning! The supplied saw blade is intended exclusively for sawing the following materials:
wood, wood derived products (MDF, chipboard, plywood, blockboard, hardboard, etc.), wood with nails and 3 mm mild steel plates.

Note: Wood containing non-galvanised nails or screws can also be safely cut when carefully handled.

Note: Do not use the saw blade to cut galvanised materi- als or wood containing galvanised nails. Do not use the saw blade to saw firewood!

The equipment is to be used only for its prescribed purpose. Any other use is deemed to be a case of misuse. The user / op- erator and not the manufacturer will be liable for any damage or injuries of any kind caused as a result of this.
The equipment is to be operated only with suitable saw blades. It is prohibited to use any type of cutting-off wheel.
To use the equipment properly you must also observe the safety information, the assembly instructions and the operating instruc- tions to be found in this manual.
All persons who use and service the equipment have to be acquainted with this manual and must be informed about the equipment's potential hazards. It is also imperative to observe the accident prevention regulations in force in your area. The same applies for the general rules of health and safety at work.
The manufacturer will not be liable for any changes made to the equipment nor for any damage resulting from such chang- es. Even when the equipment is used as prescribed it is still im- possible to eliminate certain residual risk factors. The following hazards may arise in connection with the machine's construction and design:

- Contact with the saw blade in the uncovered saw zone.
- Reaching into the running saw blade (cut injuries).
- Kick-back of workpieces and parts of workpieces.
- Saw blade fracturing.

- Catapulting of faulty carbide tips from the saw blade.
- Damage to hearing if ear-muffs are not used as necessary.
- Harmful emissions of wood dust when used in closed rooms.

Please note that our equipment has not been designed for use in commercial, trade or industrial applications. Our warranty will be voided if the equipment is used in commercial, trade or industrial businesses or for equivalent purposes.

5. Safety information

General safety information for power tools

WARNING! Read all safety warnings, instruc- tions, illustrations and technical data provided with this power tool. Failure to follow the warnings and in- structions may result in electric shock, fire and/or serious injury. Save all warnings and instructions for future refer- ence.
The term “power tool” used in the safety instructions refers to mains powered power tools (with power cord) and cordless power tools (without power cord).

Workplace safety

a) Keep your workplace clean and well illumi- nated.
Disorderliness and poorly illuminated workplaces may lead to accidents.
b) Do not operate the power tool in explosive atmospheres with inflammable liquids, gases or dust.
Power tools generate sparks which may ignite dust or va- pours.
c) Keep children and other persons away from the power tool during operation.
You may lose control of the tool if you are distracted.

Electric safety

a) The plug of the power tool must fit into the socket.
Do not modify the plug in any way. Do not use adapter plugs together with grounded power tools. Unmodified plugs and matching sockets reduce the risk of electric shock.
b) Avoid body contact with grounded surfaces such as pipes, radiators, ovens and refrigera- tors. There is an increased risk of electric shock if your body is grounded.
c) Keep power tools away from rain or humidity. Water permeation into the power tool will increase the risk of electric shock.
d) Use the cable solely for its intended purpose. Do not use the cable to carry or hang up the power tool or to pull out the plug from the socket.
Keep the cable away from heat, oil, sharp edges or mov- ing machine parts. Damaged or twisted cables increase the risk of electric shock.
e) When working outdoors with power tools, only use extension cords which are suited for outdoor areas.
Using extension cords suited for outdoor applications re- duces the risk of electric shock.
f) If the operation of power tools in a humid en- vironment cannot be avoided, you must use a residual current circuit breaker.
The use of a residual current circuit breaker will reduce the risk of electric shock.

Personal safety

a) Pay attention to what you are doing and use power tools sensibly.
Do not use power tools when you are tired or under the influence of drugs, alcohol or medi- cation. A single moment of inattention while using pow- er tools may cause severe injury.
b) Wear personal protective equipment and safe- ty goggles.
Wearing personal protective equipment such as a dust mask, non-skid safety boots, a protective helmet or hear- ing protection according to the type and application of the power tool reduces the risk of injury.
c) Avoid starting the power tool unintentionally. Make sure that the power tool is switched off before you

connect it to the mains and/or in- sert a battery, pick it up or carry it. If you have your finger on the switch when you carry the power tool, or if the machine is switched on when you connect it to the mains, this may result in accidents.

d) Remove adjustment tools or wrenches before switching on the power tool.
Tools or wrenches in rotating machine parts may cause injury.

e) Avoid abnormal body positions.
Stand securely and keep your balance at all times. By doing so, you can control the power tool more easily in unexpected situations.

f) Wear suitable clothing. Do not wear loose clothing or jewellery. Keep your hair, cloth- ing and gloves away from moving parts. Loose clothing, jewellery or long hair may be trapped in moving parts.

g) If dust extraction tools or collection bins can optionally be attached, you must make sure that they are connected and correctly used. Using dust extraction tools may reduce risks caused by dust.

h) Do not let familiarity gained from frequent use of the tool allow you to become complacent and ignore tool safety principles. A careless ac- tion can cause severe injury within a fraction of a second.

Use and treatment of the power tool

a) Do not overload the tool.
Use the appropriate power tool for your type of work. With appropriate power tools, you can work better and more safely within the given power range.

b) Do not use the power tool if the switch does not turn it on and off. Any power tool that can- not be controlled with the switch is dangerous and must be repaired.

c) Disconnect the plug from the power source and/or remove the battery pack, if detach- able, from the power tool before making any adjustments, changing accessories, or storing power tools.
This preventive safety measure reduces the risk of starting the power tool accidentally.

d) Store idle power tools out of the reach of chil- dren.
Do not allow persons unfamiliar with the power tool or these instructions to operate the power tool. Power tools are dangerous in the hands of untrained users.

e) Carefully maintain power tools and accesso- ries.
Check moving parts for proper function and smooth run- ning, and check whether there are parts which are bro- ken or damaged to the extent that the functionality of the power tool is impaired. Have damaged parts repaired before using the power tool. Many accidents are caused by poorly-main- tained power tools.

f) Keep cutting tools sharp and clean. Carefully maintained cutting tools with sharp edges are less likely to jam and can be guided more eas- ily.

g) Use power tools, accessory parts, insertion tools, etc. in compliance with these instruc- tions.
Take into account the working conditions and the activity which is to be carried out. Using power tools for appli- cations other than those intended may cause dangerous Situations.

h) Keep handles and grasping surfaces dry, clean and free from oil and grease. Slippery han- dles and grasping surfaces do not allow for safe handling and control of the power tool in unexpected situations.

Service

a) Have your power tool repaired by qualified specialists only, and always use original spare parts for repair. This is to maintain the safety of the power tool.

Warning! This electric tool generates an electromagnetic field during operation. This field can impair active or passive medi- cal implants under certain conditions. In order to prevent the risk of serious or deadly injuries, we recommend that persons with medical implants consult with their physician and the man- ufacturer of the medical implant prior to operating the electric tool.

Safety instructions for mitre saws

a) Use clamps to support the workpiece when- ever possible. If supporting the workpiece by hand, you must always keep your hand at least 100 mm from either side of the saw blade. Do not use this saw to cut pieces that are too small to be securely clamped or held by hand. If your hand is placed

too close to the saw blade, there is an in- creased risk of injury from blade contact.

b) The workpiece must be stationary and clamped or held against both the fence and the table. Do not feed the workpiece into the blade or cut “freehand” in any way. Unrestrained or moving workpieces could be thrown at high speeds, causing injury.

c) Push the saw through the workpiece. Do not pull the saw through the workpiece. To make a cut, raise the saw head and pull it out over the workpiece without cutting, start the motor, press the saw head down and push the saw through the workpiece. Cutting on the pull stroke is likely to cause the saw blade to climb on top of the work- piece and violently throw the blade assembly towards the operator.

d) Never cross your hand over the intended line of cutting either in front or behind the saw blade. Supporting the workpiece “cross handed” i.e. holding the workpiece to the right of the saw blade with your left hand or vice versa is very dangerous.

e) Do not reach behind the fence with either hand closer than 100 mm from either side of the saw blade, to remove wood scraps, or for any other reason while the blade is spinning. The proximity of the spinning saw blade to your hand may not be obvi- ous and you may be seriously injured.

f) Inspect your workpiece before cutting. If the workpiece is bowed or warped, clamp it with the outside bowed face toward the fence. Al- ways make certain that there is no gap be- tween the workpiece, fence and table along the line of the cut. Bent or warped workpieces can twist or shift and may cause binding on the spinning saw blade while cutting. There should be no nails or foreign objects in the workpiece.

g) Do not use the saw until the table is clear of all tools, wood scraps, etc., except for the work- piece. Small debris or loose pieces of wood or other ob- jects that contact the revolving blade can be thrown with high speed.

h) Cut only one workpiece at a time. Stacked multiple workpieces cannot be adequately clamped or braced and may bind on the blade or shift during cutting.

i) Ensure the mitre saw is mounted or placed on a level, firm work surface before use. A level and firm work surface reduces the risk of the mitre saw becom- ing unstable.

j) Plan your work. Every time you change the bevel or mitre angle setting, make sure the adjustable fence is set correctly to support the workpiece and will not interfere with the blade or the guarding system. Without turning the tool “ON” and with no workpiece on the table, move the saw blade through a complete simulated cut to assure there will be no interference or danger of cutting the fence.

k) Provide adequate support such as table exten- sions, saw horses, etc. for a workpiece that is wider or longer than the table top. Workpieces longer or wider than the mitre saw table can tip if not se- curely supported. If the cut-off piece or workpiece tips, it can lift the lower guard or be thrown by the spinning blade.

l) Do not use another person as a substitute for a table extension or as additional support. Unsta- ble support for the workpiece can cause the blade to bind or the workpiece to shift during the cutting operation pull- ing you and the helper into the spinning blade.

m) The cut-off piece must not be jammed or pressed by any means against the spinning saw blade. If confined, i.e. using length stops, the cut-off piece could get wedged against the blade and thrown violently.

n) Always use a clamp or a fixture designed to properly support round material such as rods or tubing. Rods have a tendency to roll while being cut, causing the blade to “bite” and pull the work with your hand into the blade.

o) Let the blade reach full speed before contact- ing the workpiece. This will reduce the risk of the work- piece being thrown.

p) If the workpiece or blade becomes jammed, turn the mitre saw off. Wait for all moving parts to stop and disconnect the plug from the power source and/or remove the battery pack. Then work to free the jammed material. Continued sawing with a jammed workpiece could cause loss of con- trol or damage to the mitre saw.

q) After finishing the cut, release the switch, hold the saw head down and wait for the blade to stop before removing the cut-off piece. Reaching with your hand near the coasting blade is dangerous.

r) Hold the handle firmly when making an incom- plete cut or when releasing the switch before the saw

head is completely in the down posi- tion. The braking action of the saw may cause the saw head to be suddenly pulled downward, causing a risk of injury.

Safety Instructions for the handling of saw blades

1 Do not use damaged or deformed saw blades.
2 Do not use any insertion tools with cracks. Sort out cracked insertion tools. Repairs are not permit-
3 ted.
4 Check the condition of the saw blades before using the sliding compound mitre saw.
5 Make sure that a suitable saw blade for the material to be cut is selected.
Only use saw blades for which the maximum permissible speed is not lower than the maximum
6 spindle speed of the sliding compound mitre saw and which are suitable for the material to be cut.
7 Observe the saw blade direction of rotation.
8 Only insertion the saw blade if you have mastered their use.
Observe the maximum speed. The maximum speed speci- fied on the insertion tool may not be
9 exceeded. If specified, observe the speed range.
10 Clean grease, oil and water off of the clamping surfaces.
Do not use any loose reducing rings or bushes for the reducing of holes on saw blades.
11 Make sure that fixed reducer rings for securing the inser- tion tool have the same diameter and have at least 1/3 of the cutting diameter.
12 Make sure that fixed reducer rings are parallel to each other.
13 Handle insertion tool with caution. They are ideally stored in the originally package or special containers. Wear protective gloves in order to improve grip and to further reduce the risk of injury.
14 Prior to the use of insertion tools, make sure that all protec- tive devices are properly fastened.
15 Prior to use, make sure that the insertion tool meets the technical requirements of this electric tool and is properly fastened.
16 Only use the supplied saw blade for cutting wood, never for the processing of metals.
17 Only use saw blade diameters in accordance with the markings on the saw.
18 Use additional workpiece supports, if required for work- piece stability.
19 Workpiece support extensions must always be secured and used during work.
20 Replace table inserts when worn! 21 Avoid overheating of the saw teeth.
22 When sawing plastic, avoid melting of the plastic.
Use the appropriate saw blades for this purpose. Replace damaged or worn saw blades immediately. When the saw blade overheats, stop the machine. Allow the saw blade to cool down before using the machine again.



Attention: Laser radiation
Do not stare into the beam Class 2 laser



Protect yourself and you environment from acci- dents using suitable precautionary measures!

- Do not look directly into the laser beam with unprotected eyes.
- Never look into the path of the beam.
- Never point the laser beam towards reflecting surfaces and persons or animals. Even a laser beam with a low output can cause damage to the eyes.
- Caution - methods other than those specified here can result in dangerous radiation exposure.
- Never open the laser module. Unexpected exposure to the beam can occur.
- If you do not use the device for a long time, the batteries should be removed.
- The laser may not be replaced with a different type of laser.
- Repairs of the laser may only be carried out by the laser manufacturer or an authorised representative.

Residual risks

The machine has been built according to the state of the art and the recognised technical safety requirements. However, individual residual risks can arise during operation.

- Health hazard due to electrical power, with the use of im- proper electrical connection cables.
- Furthermore, despite all precautions having been met, some non-obvious residual risks may still remain.
- Residual risks can be minimised if the „safety instructions“ and the „Proper use“ are observed along with the whole of the operating instructions.
- Do not load the machine unnecessarily: excessive pressure when sawing will quickly damage the saw blade, which re- sults in reduced output of the machine in the processing and in cut precision.
- When cutting plastic material, please always use clamps: the parts which should be cut must always be fixed between the clamps.
- Avoid accidental starting of the machine: the operating but- ton may not be pressed when inserting the plug in an outlet.
- Use the tool that is recommended in this manual. In doing so, your machine provides optimal performance.
- Hands may never enter the processing zone when the ma- chine is in operation.
- Release the handle button and switch off the machine prior to any operations.

6. Technical data

AC motor	120V, 60Hz
Power S1	15A
Idle speed n_0	
1st gear	3200 min^{-1}
2nd gear	4500 min^{-1}
Carbide saw blade	ø 254 x ø 30 x 2.8 mm
Number of teeth	40
Maximum tooth width of saw blade	3 mm
Swivel range	-45° / 0°/ +45°
Mitre cut.	0° bis 45° to the left
Saw width at 90°	340 x 90 mm
Saw width at 45°	240 x 90 mm
Saw width at 2 x 45°	
(double mitre cut)	240 x 45 mm
Protection class	II / ⧈
Weight	ca. 14,7 kg
Laser class	2
Wavelength of laser	650 nm
Laser output	< 1 mW

* S1 operating mode, continuous duty

The work piece must have a minimum height of 3 mm and a minimum width of 10 mm.
Make sure that the workpiece is always secured with the clamping device.

Noise
Total noise values determined in accordance with EN 62841.
Sound pressure level LpA 97,2 dB(A)
Uncertainty KpA 3 dB
Sound power level LWA 110,2 dB(A)
Uncertainty KWA 3 dB

Wear hearing protection.
The effects of noise can cause a loss of hearing

The above-mentioned noise emission values were measured in accordance with a standardised test procedure and can be used to compare one power tool with another.
The above-mentioned noise emission values can also be used for the preliminary assessment of exposure.

Warning:
- The noise emissions during the actual use of the power tool may differ from the above-mentioned values depending on the power tool being used, in particular on the type of work- piece being processed.
- Try to keep emissions as low as possible, for example by limiting your working time. In this regard, all the operational cycle phases must be taken into consideration (such as the times when the tool is switched off or running idle).

7. Before starting the equipment
- Open the packaging and remove the device carefully.
- Remove the packaging material as well as the packaging and transport bracing (if available).
- Check that the delivery is complete.
- Check the device and accessory parts for transport dam- age.
- If possible, store the packaging until the warranty period has expired.

ATTENTION
The device and packaging materials are not toys! Children must not be allowed to play with plastic bags, film and small parts! There is a risk of swal- lowing and suffocation!

- The equipment must be set up where it can stand securely. Secure the machine on a workbench or a base frame with 4 screws (not included in delivery) using the holes on the fixed saw table (15).
- Pull out the pre-installed tilt protection (36) completely and secure it with an Allen key (D).
- Adjust the adjusting screw (37) to the level of the tabletop to avoid wobbling of the machine.
- All covers and safety devices have to be properly fitted be- fore the equipment is switched on.
- It must be possible for the blade to run freely.
- When working with wood that has been processed before, watch out for foreign bodies such as nails or screws, etc.
- Before you press the ON/OFF switch check that the saw blade is fitted correctly. Moving parts must run smoothly.
- Before you connect the equipment to the power supply make sure the data on the rating plate are dentical to the mains data.

7.1 Checking the moving saw blade guard safety device (5)
The saw blade guard protects against accidental contact with the saw blade and from chips flying around.

Check function
To do so, fold the saw downwards:
- The saw blade guard must provide free access to the saw blade without touching other parts.

- When folding the saw upwards into the starting position, the saw blade guard must cover the saw blade automati- cally.

8. Attachment and operation

8.1 Attaching the sliding compound mitre saw (fig.1/2/4/5)

- In order to adjust the rotary table (14), fold the locking han- dle (11) upwards and pull up the latched position lever (35) with your index finger.
- Turn the rotary table (14) and pointer (12) to the desired angle measurement of the scale (13). To fix the setting, fold the locking handle (11) downwards.
- Pressing the machine head (4) lightly downwards and re- moving the locking bolt (23) from the motor bracket at the same time disengages the saw from the lowest position.
- Swing the machine head (4) up.
- It is possible to secure the clamping devices (7) to the left or right on the fixed saw table (15). Insert the clamping devices (7) in the holes on the rear side of the stop rail (16) and secure it with the star grip screws (7a).
  For 0°- 45° mitre cuts, the clamping device (7) must only be mounted on the right side (see fig. 11-12).
- It is possible to tilt the machine head (4) a max. 45° to the left by loosening the set screw (22).
- Workpiece supports (8) must always be secured and used during work. Set the desired table size by loosening the set screw (9). Then tighten the set screw (9) again.

8.2 Precision adjustment of the stop for crosscut 90° (fig. 1/2/5/6)

- No stop angle included.
- Lower the machine head (4) and secure it using the locking bolt (23).
- Loosen the set screw (22).
- Position the angle stop (A) between the saw blade (6) and the rotary table (14).
- Loosen the lock nut (26a).
- Adjust the adjusting screw (26) until the angle between the saw blade (6) and rotary table (14) is 90°.
- Re-tighten the lock nut (26a).
- Subsequently check the position of the angle indicator. If necessary loosen the pointer (19) using a Philips screwdriv- er, set to position 0° on the angle scale (18) and re-tighten the retaining screw.

8.3 Crosscut 90° and turntable 0° (fig. 1/2/7)

In the case of cutting widths up to approx. 100 mm it is possible to fix the traction function of the saw with the set screw (20) in the rear position. In this position the machine can be operated in cross cutting mode. If the cutting width is over 100 mm then it is necessary to ensure that the set screw (20) is loose and the machine head (4) can move.

Attention! For 90° crosscuts, the moveable stop rail (16a) must be fixed in the inner position.

- Open the set screw (16b) for the moveable stop rail (16a) and push the moveable stop rail (16a) inwards.
- The moveable stop rail (16a) must be locked in a position far enough from the inner position that the distance between the stop rail (16a) and the saw blade (6) is no more than 8 mm.
- Before making the cut, check that the stop rail (16a) and the saw blade (6) cannot collide.
- Re-tighten the set screw (16b).
- Move the machine head (4) to its upper position.
- Use the handle (1) to push back the machine head (4) and fix it in this position if required (dependent on the cutting width).
- Place the piece of wood to be cut at the stop rail (16) and on the turntable (14).
- Lock the material with the clamping devices (7) on the fixed saw table (15) to prevent the material from moving during the cutting operation.
- Release the lock switch (3) and press the ON/OFF switch(2) to start the motor. (Refer also to point 8.13 “Changing the speed” in this regard.)

- With the drag guide (21) fixed in place (21):
  use the handle (1) to move the machine head (4) steadily and with light pressure downwards until the saw blade (6) has completely cut through the work piece.
- With the drag guide (21) not fixed in place (21): pull the machine head (4) all the way to the front. Lower the handle (1) to the very bottom by applying steady and light downward pressure. Now push the machine head (4) slowly and steadily to the very back until the saw blade (6) has completely cut through the work piece.
- When the cutting operation is completed, move the machine head back to its upper (home) position and release the ON/ OFF button (2).
  Attention! The machine executes an upward stroke auto- matically due to the return spring, i.e. do not release the han- dle (1) after completing the cut; instead allow the machine head to move upwards slowly whilst applying light counter pressure.

8.4 Crosscut 90° and turntable 0° - 45° (fig. 1/7/8)

The sliding compound mitre saw can be used to make crosscuts of 0° -45° to the left and 0° -45° to the right in relation to the stop rail.

Important! For 90° crosscuts, the moveable stop rail (16a) must be fixed in the inner position.

- Open the set screw (16b) for the moveable stop rail (16a) and push the moveable stop rail (16a) inwards.
- The moveable stop rail (16a) must be fixed far enough in front of the innermost position that the distance between the stop rail (16a) and the saw blade (6) amounts to a minimum of 8 mm.
- Before making the cut, check that the stop rail (16a) and the saw blade (6) cannot collide.
- Secure the set screw (16b) again.
- Loosen the locking handle (11) if tightened, pull up the latched position lever (35) with your index finger and use the locking handle (11) to set the rotary table (14) to the desired angle.
- The pointer (12) on the rotary table must match the desired angle on the scale (13) on the fixed saw table (15).
- Re-tighten the locking handle (11) to secure the rotary table (14).
- Cut as described under section 8.3.

8.5 Precision adjustment of the stop for mitre cut 45° (fig. 1/2/5/9/10)

- No stop angle included.
- Lower the machine head (4) and secure it using the locking bolt (23).
- Fix the rotary table (14) in the 0° position.

Attention! For mitre cuts (inclined saw head), the left side of the moveable stop rails (16a) must be fixed in the outer posi- tion.

- Open the set screw (16b) for the moveable stop rail (16a) and push the moveable stop rail (16a) outwards.
- The moveable stop rail (16a) must be fixed far enough in front of the innermost position that the distance between the stop rail (16a) and the saw blade (6) amounts to a maxi- mum of 8 mm.
- The right side of the moveable stop rails (16a) must be in the inner positiion.
- Before making a cut, check that the stop rail (16a) and the saw blade (6) cannot collide.
- Loosen the set screw (22) and use the handle (1) to angle the machine head (4) 45° to the left.
- 45° - position angle stop (B) between the saw blade (6) and rotary table (14).
- Loosen the lock nut (27a) and adjust the adjustment screw(27) until the angle between the saw blade (6) and the ro- tary table (14) is precisely 45°.
- Re-tighten the lock nut (27a).
- Subsequently check the position of the angle indicator. If necessary, loosen the pointer (19) using a Philips screwdriv- er, set to position 45° on the angle scale (18) and re-tighten the retaining screw.

8.6 Mitre cut 0°- 45° and turntable 0° (fig. 1/2/11)

The sliding compound mitre saw can be used to make mitre cuts of 0° - 45° in relation to the work face.

Attention! For mitre cuts (inclined saw head), the left side of the moveable stop rails (16a) must be fixed

in the outer posi- tion.
- Open the set screw (16b) for the moveable stop rail (16a) and push the moveable stop rail (16a) outwards.
- The moveable stop rail (16a) must be fixed far enough in front of the innermost position that the distance between the stop rail (16a) and the saw blade (6) amounts to a minimum of 8 mm.
- The right side of the moveable stop rails (16a) must be in the inner positiion.
- Before making a cut, check that the stop rail (16a) and the saw blade (6) cannot collide.
- Secure the set screw (16b) again.
- Move the machine head (4) to the top position.
- Fix the rotary table (14) in the 0° position.
- Loosen the set screw (22) and use the handle (1) to angle the machine head (4) to the left, until the pointer (19) indi- cates the desired angle measurement on the scale (18).
- Re-tighten the set screw (22).
- Cut as described in section 8.3.

8.7 Mitre cut 0°- 45° and turntable 0°- 45° (fig. 2/4/12)

The sliding compound mitre saw can be used to make mitre cuts to the left of 0°- 45° in relation to the work face and, at the same time, 0° - 45° to the left or 0° - 45° to the right in relation to the stop rail (double mitre cut).

Attention! For mitre cuts (inclined saw head), the left side of the moveable stop rails (16a) must be fixed in the outer position.
- Open the set screw (16b) for the moveable stop rail (16a) and push the moveable stop rail (16a) outwards.
- The moveable stop rail (16a) must be fixed far enough in front of the innermost position that the distance between the stop rail (16a) and the saw blade (6) amounts to a minimum of 8 mm.
- Before making a cut, check that the stop rail (16a) and the saw blade (6) cannot collide.
- Re-tighten the set screw (16b).
- Move the machine head (4) to its upper position.
- Fold the locking handle (11) upwards to loosen the rotary table (14).
- Set the rotary table (14) to the desired angle (refer also to point 8.4 in this regard).
- Fold the locking handle (11) downwards to secure the rotary table (14).
- Undo the set screw (22).
- Use the handle (1) to tilt the machine head (4) to the left until it coincides with the required angle value (in this connection see also section 8.6).
- Re-tighten the set screw (22).
- Cut as described under section 8.3.

8.8 Limiting the cutting depth (fig. 3/13)
- The cutting depth can be infinitely adjusted using the screw (24). To do this loosen the knurled nut (24a) on the screw (24). Turn the screw (24) in or out to set the required cutting depth. Then re-tighten the knurled nut (24a) on the screw (24).
- Check the setting by completing a test cut.

8.9 Chip collection bag (fig. 1/20)

The saw is equipped with a debris bag (17) for sawdust and chips. Attention! The chip collection bag may only be used when cutting wood and wood-like materials!
Squeeze together the metal ring on the dust bag and attach it to the outlet opening in the motor area.
The debris bag (17) can be emptied by means of a zipper at the bottom.

Connection to an external dust extractor

For dust extraction, a vacuum hose can also be connected to the dust extraction spout.
- Connect the vacuum hose with the dust extraction spout.
- The industrial vacuum cleaner must be suitable for the mate- rial being worked.

- When vacuuming dust that is especially detrimental to health or carcinogenic, use a special vacuum cleaner.

8.10 Changing the saw blade (fig. 1/2/14-16) Remove the power plug!

Important!
Wear safety gloves when changing the saw blade. Risk of injury!
- Swing the machine head (4) upwards and lock with the lock- ing bolt (23).
- Fold the saw blade guard (5) upwards.
- Use one hand to insert the Allen key (C) in the flange screw (28).
- Firmly press the saw shaft lock (30) and slowly rotate the flange screw (28) in clockwise direction. The saw shaft lock(30) engages after no more than one rotation.
- Now, using a little more force, slacken the flange screw (29) in the clockwise direction.
- Turn the flange screw (28) right out and remove the outer flange (29).
- Take the blade (6) off the inner flange (31) and pull out downwards.
- Carefully clean the flange screw (28), outer flange (29) and inner flange (31).
- Fit and fasten the new saw blade (6) in reverse order.
- Important! The cutting angle of the teeth, in other words the direction of rotation of the saw blade (6) must coincide with the direction of the arrow on the housing.
- Before continuing your work make sure that all safety de- vices are in good working condition.
- Important! Every time that you change the saw blade (6), check to see that it spins freely in the table insert (10) in both perpendicular and 45° angle settings.
- Important! The work to change and align the saw blade (6) must be carried out correctly.

8.11 Adjusting the laser (fig. 18)
If the laser (32) ceases to indicate the correct cutting line, you can readjust the laser. Loosen the Philips head screws (E) and set the laser by moving sideways until the laser beam strikes the teeth of the saw blade (6).
Firmly secure both screws (E).

8.12 Changing the speed (fig. 17)
The mitre saw has 2 speed ranges:
- To operate the mitre saw at a speed of 3200 rpm (metal), set the speed regulation switch (34) to position I.
- To operate the saw at a speed of 5000 rpm (wood), set the speed regulation switch (34) to position II.

9. Transport
- Tighten the locking handle (11) to lock the rotary table.
- Press the machine head (4) downwards and secure with the locking bolt (23).
- Fix the saw's drag function with the locking screw for drag guide (20) in rear position.
- Carry the equipment by the fixed saw table (15).
- When reassembling the equipment proceed as described under section 7.

10. Maintenance
Warning! Prior to any adjustment, maintenance or service work disconnect the mains power plug!

General maintenance measures
Wipe chips and dust off the machine from time to time using a cloth. In order to extend the service life of the tool, oil the rotary parts once monthly. Do not oil the motor.
When cleaning the plastic do not use corrosive products. Cleaning the moving saw blade guard safety device (5)
Always check the saw blade guard for debris before using the machine.
Remove old sawdust and splinters using a brush or similar tool.

Replacing the table insert Danger!
With a damaged table insert (10) there is a risk of small parts getting stuck between table insert and saw blade, blocking the saw blade.
Immediately replace damaged table inserts!
1. Remove screws at table insert. If required, turn rotary table and incline saw head to be able to reach the screws.
2. Remove table insert.
3. Install new table insert.
4. Tighten the screws at table insert.

Brush inspection (fig. 19)
Check the carbon brushes after the first 50 operating hours with a new machine, or when new brushes have been fitted. After carrying out the first check, repeat the check every 10 operating hours.
If the carbon is worn to a length of 6 mm, or if the spring or contact wire are burned or damaged, it is necessary to replace both brushes. If the brushes are found to be usable following removal, it is possible to reinstall them.

When servicing the carbon brushes, open the two latches coun- terclockwise (as shown in figure 19). Then remove the carbon brushes. Replace the carbon brushes in the reverse order.

11. Storage
Store the device and its accessories in a dark, dry and frost- proof place that is inaccessible to children.
The optimum stor- age temperature is between 5 and 30˚C.
Store the electrical tool in its original packaging.
Cover the electrical tool in order to protect it from dust and moisture.
Store the operating manual with the electrical tool.

12. Electrical connection
The electrical motor installed is connected and ready for operation. The connection complies with the applicable VDE and DIN provisions.
The customer‘s mains connection as well as the ex- tension cable used must also comply with these regulations.
- The product meets the requirements of EN 61000-3-11 and is subject to special connection conditions. This means that use of the product at any freely selectable connection point is not allowed.
- Given unfavourable conditions in the power supply the prod- uct can cause the voltage to fluctuate temporarily.
- The product is intended solely for use at connection points that a)do not exceed a maximum permitted supply impedance “Z” (Zmax = 0.382 Ω), or b)have a continuous current-carrying capacity of the mains of at least 100 A per phase.
- As the user, you are required to ensure, in consultation with your electric power company if necessary, that the connec- tion point at which you wish to operate the product meets one of the two require- ments, a) or b), named above.

Important information
In the event of an overloading the motor will switch itself off. After a cool-down period (time varies) the motor can be switched back on again.

Damaged electrical connection cable.
The insulation on electrical connection cables is often dam- aged.
This may have the following causes:
- Passage points, where connection cables are passed through windows or doors.
- Kinks where the connection cable has been improperly fas- tened or routed.
- Places where the connection cables have been cut due to being driven over.
- Insulation damage due to being ripped out of the wall out- let.

● Cracks due to the insulation ageing.
Such damaged electrical connection cables must not be used and are life-threatening due to the insulation damage.
Check the electrical connection cables for damage regularly. Make sure that the connection cable does not hang on the power network during the inspection.
Electrical connection cables must comply with the applicable VDE and DIN provisions. Only use connection cables with the marking „H05VV-F“.
The printing of the type designation on the connection cable is mandatory.

AC motor:
The mains voltage must be 220 - 240 V~.
● Extension cables up to 25 m long must have a cross-section of 1.5 mm2.
Connections and repairs of electrical equipment may only be carried out by an electrician.
Please provide the following information in the event of any enquiries:
● Type of current for the motor
● Machine data - type plate

13. Disposal and recycling

The equipment is supplied in packaging to prevent it from be- ing damaged in transit. The raw materials in this packaging can be reused or recycled. The equipment and its accesso- ries are made of various types of material, such as metal and plastic. Defective components must be disposed of as special waste. Ask your dealer or your local council.



The packaging is wholly composed of environment- ally-friendly materials that can be disposed of at a local recycling centre.
Contact your local refuse disposal authority for more details of how to dispose of your worn-out electrical devices.

Old devices must not be disposed of with house- hold waste!



This symbol indicates that this product must not be disposed of together with domestic waste in compliance with the Directive (2012/19/EU) pertaining to waste electrical and electronic equipment (WEEE). This product must be disposed of at a designated collection point. This can occur, for example, by handing it in at an authorised collecting point for the recycling of waste electrical and electronic equipment.
Improper handling of waste equipment may have negative consequences for the environment and human health due to potentially hazardous substances that are often contained in electrical and electronic equipment. By properly disposing of this product, you are also contributing to the effective use of natural resources. You can obtain information on collection points for waste equipment from your municipal administration, public waste disposal authority, an author- ised body for the disposal of waste electrical and electronic equipment or your waste disposal company.

14.Troubleshooting

Fault	Possible cause	Remedy
Motor does not work	Motor, cable or plug defective, the mains circuit breaker switched off	Arrange for inspection of the machine by a specialist. Never repair the motor yourself. Danger! Check fuses and replace as necessary
The motor starts up slowly and does not reach operating speed.	Voltage too low, coils damaged,capacitor burnt	Contact the utility provider to check the voltage. Arrange for inspection of the motor by a specialist. Ar- range for replacement of the capacitor by a specialist
Motor makes excessive noise	Coils damaged, motor defective	Arrange for inspection of the motor by a specialist
The motor does not reach its full power.	Circuits in the network are overloaded (lamps, other motors, etc.)	Do not use any other equipment or motors on the same circuit
Motor overheats easily.	Overloading of the motor, insufficient cooling of the motor	Avoid overloading the motor while cutting, remove dust from the motor in order to ensure optimal cooling of the motor
Saw cut is rough or wavy	Saw blade dull, tooth shape not appropriate for the material thickness	Re-sharpen saw blade and/or use suitable saw blade
Workpiece pulls away and/or splinters	Excessive cutting pressure and/or saw blade not suitable for use	Insert suitable saw blade

Service information
Please note that the following parts of this product are subject to normal or natural wear and that the following parts are therefore also required for use as consumables.
Wear parts*: carbon brushes, saw blade, table inserts, sawdust bags

* Not necessarily included in the scope of delivery!

Table des matières: Page:

1. Introduction 39
2. Description de la machine (ill. 1-22) 39
3. Ensemble de livraison 40
4. Utilisation conforme 40
5. Consignes de sécurité 41
6. Caractéristiques techniques 46
7. Avant la mise en service 47
8. Montage et utilisation 47
9. Transport 51
10. Maintenance 52
11. Stockage 52
12. Raccordement électrique 52
13. Mise au rebut et recyclage 53
14. Dépannage 55

Légende des symboles figurant sur l’appareil

 GB IE NI	Avant la mise en service, lisez le manuel d’utilisation et les consignes de sécurité, et respectez-les!
 GB IE NI	Portez des lunettes de protection !
 GB IE NI	Portez une protection auditive !
 GB IE NI	Portez un masque anti-poussière !
 GB IE NI	Attention! Risque de blessure! Ne mettez pas vos doigts sur la lame en rotation !
 GB IE NI	Attention! Rayonnement laser
 GB IE NI	Classe de protection II (double isolation)
 GB IE NI	Respecter les avertissements et les consignes de sécurité !
 GB IE NI	Laser

1. Introduction

CHERS CLIENTS,
Nous vous souhaitons beaucoup de plaisir et de succès lors de l'utilisation de votre nouvel appareil.

REMARQUE :
Selon la loi en vigueur sur la responsabilité du fait des pro- duits, le fabricant n'est pas tenu responsable pour tous les dom- mages à cet appareil ou pour tous les dommages survenant lors de l'utilisation de cet appareil, dans les cas suivants :

- Mauvaise manipulation,
- Non-respect des instructions d'utilisation,
- Travaux de réparation effectués par des tiers, par des spé- cialistes non agréés,
- Remplacement et installation de pièces de rechange qui ne sont pas d'origine,
- Utilisation non conforme,
- Lors d'une défaillance du système électrique en cas de non-conformité avec les réglementations électriques et les normes VDE 0100, DIN 57113 / VDE0113.

Nous vous conseillons :
De lire intégralement le manuel d'utilisation, avant d'effectuer le montage et la mise en service.
Le présent manuel d'utilisation vous facilitera la prise en main et la connaissance de la machine, tout en vous permettant d'en utiliser pleinement le potentiel dans le cadre d'une utilisation conforme.
Les instructions importantes qu'il contient vous apprendront comment travailler avec la machine de manière sûre, ration- nelle et économique ; comment éviter les dangers, réduire les coûts de réparation et réduire les périodes d'indisponibilité ; comment enfin augmenter la fiabilité et la durée de vie de la machine.
En plus des consignes de sécurité contenues dans ce manuel d'utilisation, vous devez respecter scrupu- leusement les régle- mentations et les lois applicables lors de l'utilisation de la ma- chine dans votre pays.
Conservez le manuel d'utilisation dans une pochette plastique pour le protéger de la saleté et de l'humidité, auprès de la machine. Avant de commencer à travailler avec la machine, chaque utilisateur doit lire le manuel d'utilisation puis le suivre attentivement.
Seules les personnes formées à l'utilisation de la machine et conscientes des risques associés sont autorisées à travailler avec la machine. L'âge minimum requis doit être respecté.
En plus des consignes de sécurité contenus dans cette notice et de la réglementation en vigueur dans votre pays, vous devez respecter les règles de sécurité généralement reconnues et applicables à des machines comparables.
Nous n'assumons aucune responsabilité concernant les acci- dents et dommages qui surviendraient à la suite du non-res- pect des instructions du manuel d'utilisation et des consignes de sécurité.

2. Gerätebeschreibung (Abb. 1-21)

1. Poignée
2. Interrupteur Marche /Arrêt
3. Interrupteur de blocage
4. Tête de la machine
5. Protecteur de lame mobile
6. Lame
7. Presseur
8. Support de pièce rétractable
9. Vis d'arrêt du support de pièce rétractable
10. Insert de table
11. Poignée d'arrêt
12. Pointeur
13. Graduation
14. Plateau tournant
15. Table fixe
16. Rail de la butée
    16a. Butée mobile
    16b. Vis de blocage
17. Sac collecteur
18. Graduation
19. Pointeur
20. Vis de blocage du guidage radial
21. Guidage radial
22. Vis de blocage
23. Arrêt de sécurité
24. Vis de limitation de la profondeur de coupe
25. Butée de la limitation de profondeur de coupe
26. Vis de réglage (90°)
27. Vis de réglage (45°)
28. Vis de bride

29. Bride extérieure
30. Blocage de l'arbre d'entraînement
31. Bride intérieure
32. Laser
33. Interrupteur Marche/Arrêt du laser
34. Sélecteur de vitesse
35. Levier d'arrêt
36. Etrier anti-basculement
37. Vis de réglage

A.) Equerre à 90° (non comprise dans la livraison)
B.) Equerre à 45° (non comprise dans la livraison)
C.) Clé Allen, 6 mm
D.) Clé Allen, 3 mm
E.) Vis cruciforme (Laser)

3. Ensemble de livraison

- Scie à onglet radiale
- 1 x presseur (7) (prémonté)
- 2 x support de pièce (8) (prémonté)
- Sac collecteur de sciure (17)
- Clé Allen de 6 mm (C)
- Clé Allen de 3 mm (D)
- Manuel d'utilisation

4. Utilisation conforme

La scie à onglet radiale sert à scier le bois et les matières plas- tiques de dimensions compatibles avec celles de la machine. La scie ne convient pas pour scier du bois de chauffage.

Avertissement ! N'utilisez pas la machine pour couper d'autres matériaux que ceux spécifiés dans le manuel d'utili- sation.

Avertissement ! La lame de scie fournie a pour unique vo- cation de scier les matériaux suivants : bois, produits dérivés du bois (MDF, panneaux agglomérés, bois stratifié, contreplaqués, panneaux de fibres, etc.), bois avec clous et panneaux en acier doux de 3 mm.

Remarque : Le bois qui comporte des clous ou vis non gal- vanisés peut également être découpé en toute sécurité en pro- cédant avec prudence.

Remarque : N'utilisez pas la lame de scie pour découper les matériaux galvanisés ou le bois avec des clous galvanisés intégrés.
N'utilisez pas la lame de scie pour scier du bois de chauffage !

La machine doit exclusivement être utilisée conformément à son affectation. Toute utilisation allant au-delà de cette affecta- tion est considérée comme non conforme. Pour les dommages en résultant ou les blessures en tout genre, le fabricant décline toute responsabilité et l'utilisateur est seul responsable. Seules des lames de scie adaptées à la machine peuvent être utilisées. Il est interdit d'utiliser des disques à tronçonner.
Une utilisation conforme consiste à respecter les consignes de sécurité, ainsi que les instructions de montage et les consignes d'utilisation du manuel d'utilisation.
Les personnes utilisant la machine et en assurant la mainte- nance doivent bien la connaître et avoir été informées des dan- gers encourus.
En outre, les consignes de prévention des accidents doivent être respectées de la manière la plus scrupuleuse possible. Toutes les autres règles édictées par la médecine du travail et les consignes de sécurité générales doivent être respectées. Toute modification de la machine annule toute responsabil- ité du fabricant quant aux dommages en résultant.
Une utilisation conforme ne permet pas d'exclure totalement certains risques résiduels. De par la construction et la structure de la machine, les accidents suivants peuvent se produire :

- Contact avec la lame de scie dans la zone de sciage non protégée.
- Contact avec la lame de scie en cours de fonctionnement (blessure par coupure).

- Mouvement de recul des pièces et chutes.
- Cassure de la lame de scie.
- Projection d'éléments de métal dur défaillants de la lame de scie.
- Perte d'audition en cas de non utilisation d'une protection auditive qui est impérativement nécessaire.
- Émissions de sciure de bois nocives pour la santé lors d'une utilisation en espace clos.

Veillez au fait que nos appareils n'ont pas été conçus pour être utilisés dans un environnement professionnel, industriel ou arti- sanal. Nous déclinons toute responsabilité si l'appareil venait à être utilisé professionnellement, artisanalement ou par des sociétés industrielles, ainsi que pour toute activité équivalente.

5. Consignes de sécurité

Consignes de sécurité générales relatives aux ou- tils électriques

AVERTISSEMENT! Lisez et consultez toutes les consignes de sécurité, conseils, photos descriptives et caractéristques concernant cette machine.
Le non-respect des consignes et des instructions de sécurité peut provoquer un choc électrique, un incendie et/ou des bles- sures graves.

Conservez toutes les consignes de sécurité ainsi que les instructions d'utilisation pour le futur.
Le terme «outil électrique» utilisé dans les consignes de sécurité se réfère a des outils électriques raccordés au secteur (avec un câble d'alimentation) ou utilisés avec une batterie (sans câble d'alimentation).

Sécurité au poste de travail

a) Maintenez votre poste de travail propre et bien éclairé.
   Le désordre et les lieux de travail peu éclairés peuvent être à l'origine d'accidents.
b) N'utilisez pas l'outil électrique dans des atmos- phères explosibles en présence de liquides inflammables, de gaz ou de poussière.
   Les outils électriques génèrent des étincelles qui peuvent enflammer la poussière ou les vapeurs.
c) Tenez les enfants et autres personnes loin de l'outil pendant son fonctionnement.
   Vous pouvez perdre le contrôle de l'outil si vous êtes distrait.

Sécurité électrique

a) La fiche de l'outil doit s'insérer correctement dans la prise de courant.
   Ne modifiez la fiche d'aucune façon. N'utilisez pas d'adaptateur de prise de courant pour les outils mis à la terre. Les fiches non modifiées ainsi que les prises conformes réduisent le risque de choc électrique.
b) Evitez tout contact corporel avec les surfaces mises à la terre tels que tuyaux, radiateurs, fours et réfrigérateurs. Il y a un risque accru de choc électrique si votre corps est mis à la terre.
c) Maintenez tous les outils électriques à l'abri de la pluie ou de l'humidité.
   Toutes pénétration d'eau dans un outil électrique aug- mente le risque de choc électrique.
d) Utilisez le câble uniquement pour l'usage pré- vu. N'utilisez pas le câble pour porter ou sus- pendre l'outil et ne tirez pas sur le câble pour débrancher l'outil.
   Maintenez le câble à l'abri de la chaleur, de l'huile, des arêtes tranchantes ou des éléments mobiles de la ma- chine. Des câbles endommagés ou emmêlés augmentent le risque de choc électrique.
e) Lorsque vous travaillez à l'extérieur avec des outils électriques, n'utilisez que des rallonges qui sont adaptées au travail en extérieur. L'utilisation de rallonges adaptées pour le travail à l'exté- rieur réduit le risque de choc électrique.
f) Si l'utilisation d'un outil électrique dans un en- vironnement humide ne peut être évité, vous devez utiliser un disjoncteur différentiel. L'utilisation d'un disjoncteur différentiel permettra de ré- duire le risque de choc électrique.

Sécurité des personnes

a) Faites attention à ce que vous faites et utilisez les outils électriques de façon appropriée. N'utilisez pas les outils électriques lorsque vous êtes fatigué ou sous l'influence de dro- gues, d'alcool ou de médicaments.
Un seul moment d'inattention pendant l'utilisation d'outils électriques peut entraîner des blessures graves.

b) Portez un équipement de sécurité et des lu- nettes de protection.
Portez un équipement de protection individuellle, comme un masque anti-poussière, des chaussures de sécurité anti- dérapantes, un casque de protection ou une protection auditive, choisissez les protections adaptées au type et à l'utilisation de l'outil pour réduire le risque de blessures.

c) Faites attention à ne pas mettre l'outil en route par inadvertance. Assurez-vous que l'outil est hors tension avant de le connecter au réseau ou d'insérer une batterie, avant de le saisir ou de le porter.
Si vous avez votre doigt sur l'interrupteur lorsque vous transportez l'outil ou si la machine est en marche lorsque vous la connectez au réseau, il y a risque d'accident.

d) Enlevez les outils de réglage et les clés de serrage avant de mettre l'outil électrique en marche.
Les outils ou clés restant sur un élément mobile de la ma- chine peuvent provoquer des blessures.

e) Évitez les postures anormales.
Tenez-vous correctement et faites attention à votre équilibre. Ainsi, vous pourrez réagir plus facilement en présence de situations inattendues pendant l'utilisation de l'outil.

f) Portez des vêtements appropriés. Ne portez pas de vêtements amples ou de bijoux lors de l'utilisation de cet outil. Attachez vos cheveux, maintenez vos vêtements et vos gants loin des éléments mobiles. Les vêtements amples, les bijoux ou les cheveux longs peuvent être entraînés par les éléments de la machine en mouvement.

g) Si un dispositif d'aspiration de poussière ou un sac collecteur peuvent être fixés à l'outil, vous devez vous assurer qu'il sont bien et correcte- ment utilisés.
L'utilisation d'un dispositif d'aspiration de poussière peut réduire les risques dus à l'inhalation de poussière.

h) Ne vous considérez jamais en sécurité et ne vous surestimez pas en négligeant les règles de sécurité applicables lors de l'utilisation d'outils électriques, même si vous avez une grande habitude d'utilisation de cet outil élec- trique.Une négligence lors de l'utilisation de cet outil peut être à l'origine de graves blessures.

Utilisation et entretien de l'outil électrique

a) Ne surchargez pas l'outil.
Utilisez l'outil électrique approprié au type de travail à effectuer. Avec un outil électrique approprié, vous travail- lerez mieux et de manière plus sûre dans la plage de puissance indiquée.

b) N'utilisez pas les outils électriques qui ont des interrupteurs défectueux. Les outils électriques qui ne peuvent pas être mis en marche ou arrê- tés sont dangereux et doivent être réparés.

c) Débranchez l'outil ou retirez la batterie avant d'effectuer des réglages, de remplacer des pièces ou de le ranger.
Ces mesures de précaution éviteront de faire démarrer l'outil involontairement.

d) Conservez l'outil hors de portée des enfants. Ne laissez aucune personne non familiarisée à l'utilisa- tion de cette machine ou n'ayant pas lu ces instructions, utiliser cet outil électrique. Les outils électriques sont dan- gereux lorsqu'ls sont utilisés par des personnes non expé- rimentées.

e) Entretenez votre outil électrique et sa lame avec précaution.
Vérifiez l'état des éléments mobiles pour assurer un fonc- tionnement optimal de l'outil. Vérifiez si certaines pièces sont endommagées au point de rendre l'outil inutilisable. Faites réparer les pièces endommagées avant d'utiliser l'outil. De nombreux accidents sont causés par des outils électriques mal entretenus.

f) Maintenez vos outils affûtés et propres. Des outils soigneusement entretenus avec des tranchants affûtés sont moins sujets au grip- page et sont plus faciles à guider.

g) Utilisez les outils électriques, les pièces déta- chées etc., en conformité avec ces instructions. Prenez en compte les conditions de travail et les travaux à effectuer. L'utilisation d'outils électriques pour des appli- cations autres que celles auxquelles ils sont destinés, peut provoquer des situations

dangereuses.

h) Veillez à ce que les poignées et surfaces de pré- hension restent sèches, propres et nettes d'huile ou de graisse.
Les poignées et surfaces de préhension glissantes ne per- mettent pas d'utiliser et de contrôler correctement l'outil élec- trique dans les situations inattendues.

Entretien

a) Faites réparer votre outil exclusivement par des réparateurs qualifiés et utilisez toujours des pièces de rechange d'origine pour les réparations. Ceci permet d'être certain que l'outil conserve ses qualités en matière de sécurité d'utilisation.

Avertissement! Pendant son fonctionnement, cet outil électrique génère un champ électromagnétique. Ce champ peut dans cer- taines circonstances nuire aux implants médicaux actifs ou pas- sifs. Pour réduire les risques de blessures graves voire mortelles, nous recommandons aux personnes porteuses d'implants mé- dicaux de consulter leur médecin, ainsi que le fabricant de leur implant avant d'utiliser l'outil électrique.

Instructions de sécurité pour les scies à onglets

a) Utilisez dans la mesure du possible des pres- seurs pour maintenir la pièce. Lors du maintien de la pièce à la main, il faut toujours placer la main à une distance d'au moins 100 mm de chaque côté de la lame de scie. N'utilisez pas cette scie pour couper des pièces qui sont trop petites pour pouvoir être maintenues en toute sécurité ou tenues à la main. Une main placée trop près de la lame de scie augmente le risque de blessure par contact avec la lame.

b) La pièce doit être fixe et serrée ou maintenue contre le guide et la table. Ne faites jamais avancer la pièce vers la lame ou sciez jamais "à main levée". Des pièces non maintenues ou mobiles peuvent être éjectées à des vitesses élevées et provoquer de ce fait des blessures.

c) Sciez la pièce en exerçant une pression sur la scie. Ne sciez pas la pièce en exerçant une trac- tion sur la scie. Pour effectuer une coupe, levez la tête de scie et placez-la au- dessus de la pièce sans la couper, lancez le moteur, appuyez sur la tête de la scie et sciez la pièce en exerçant une pression sur la tête de la scie. Une opération de coupe tirante est susceptible de provoquer le déplace- ment de la lame de scie vers le dessus de la pièce et de propulser violemment ainsi la lame vers l'opérateur.

d) Ne laissez jamais votre main croiser la ligne de coupe prévue que ce soit devant ou derrière la lame de scie. Maintenir la pièce en la maintenant du côté droit de la lame de scie avec la main gauche ou inver- sement est très dangereux.

e) N'approchez jamais les mains de la partie ar- rière de la butée à une distance de moins de 100 mm de chaque côté de la lame de scie, afin de retirer des copeaux de bois, ou pour toute autre raison lorsque la lame tourne. Vous risquez de mal apprécier la distance entre votre main et la lame de scie et vous blesser gravement.

f) Examinez la pièce avant de la couper. Si la pièce est courbée ou gauchie, serrez-la en plaçant l'extérieur de la face courbée vers la butée. Veillez toujours à ce qu'il n'y ait pas d'espace entre la pièce, le butée et la table le long du trait de scie. Les pièces déformées ou gau- chies peuvent tourner sur elles-mêmes ou se décaler et pro- voquer un blocage de la lame de scie en rotation lors de la coupe. La pièce ne doit comporter aucun clou ni aucun corps étranger.

g) N'utilisez pas la scie tant que la table n'est pas dégagée de tous les outils, de bois, etc., à l'ex- ception de la pièce. Les petites chutes, les morceaux de bois détachés ou d'autres objets qui entreraient en contact avec la lame en rotation peuvent être éjectés à une vitesse élevée.

h) Ne coupez qu'une seule pièce à la fois. Plusieurs pièces empilées ne peuvent être serrées ou maintenues de manière appropriée et peuvent bloquer la lame ou se déplacer lors de la coupe.

i) Assurez-vous que la scie à onglets est placée sur une surface de travail plate et rigide avant utilisation. Une surface de travail late et rigide réduit le risque d'instabilité de la scie à onglets.

j) Planifiez votre travail. A chaque changement de réglage de l'angle de biseau ou d'onglet, assurez-vous que la butée réglable est réglée correctement afin de maintenir la pièce et n'entre pas en collision avec la lame ou le pro- tecteur de lame. Sans mettre l'outil en "MARCHE" et sans aucune

pièce placée sur la table, déplacez la lame de scie en simulant une coupe complète afin de vous assu- rer de l'absence de tout obstacle ou de tout risque de sec- tionnement de la butée.

k) En présence de pièces plus larges ou plus lon- gues que le plateau de la table, installez des supports tels que des rallonges de table ou des servantes, par exemple, afin de supporter les correctement les pièces. Des pièces plus longues ou plus larges que la table de la scie à onglets peuvent bas- culer si elles ne sont pas soutenues de manière sûre. Un basculement de la pièce sciée ou de la pièce à scier peut soulever le protecteur de lame ou la pièce coupée, ou être éjectée par la lame en rotation.

l) Ne demandez pas à une tierce personne de supporter la pièce ou de vous aider à la main- tenir. Un support instable de la pièce peut entraîner le blocage de la lame ou le décalage de la pièce lors de la coupe, vous entraînant, de même que l'assistant, vers la lame en rotation.

m) La chute de la pièce coupée ne doit pas être poussée contre la lame de scie en rotation. Lorsqu'il y a peu d'espace, par exemple lors de l'utilisation de la butée parallèle, la chute peut se gripper contre la lame et être éjectée violemment.

n) Utilisez toujours un presseur ou un dispositif de serrage conçu pour maintenir correctement les matériaux ronds tels que les tiges ou les tubes. Les tiges ont tendance à rouler lors de leur coupe et à se gripper dans la lameen attirant votre main et la pièce vers la lame.

o) Laissez la lame atteindre sa vitesse maximale avant qu'elle n'entre en contact avec la pièce. Cela réduit le risque d'éjection de la pièce.

p) Lorsque la pièce ou la lame est coincée, arrê- tez la scie à onglets . Attendez l'arrêt complet de toutes les parties mobiles et débranchez la prise de la source d'alimentation et/ou retirez la batterie. Dégagez ensuite le matériau coin- cé. Si vous continuez à scier lorsque la pièce est coincée Vosu risquez de perdre le contrôle de la scie ou d'endom- mager la scie à onglets.

q) Une fois la coupe achevée, relâchez l'interrup- teur, abaissez la tête de la scie et attendez l'ar- rêt de la lame avant de retirer la pièce coupée. Il est dangereux d'approcher la main de la lame lorsqu'elle est encore en rotation.

r) Maintenez la poignée fermement lors de la réa- lisation d'une coupe partielle ou lorsque vous relâchez l'interrupteur avant que la tête de la scie ait été ramenée à sa position inférieure. Lors du freinage de la scie peut provoquer une saccade et faire descendre de la tête de la scie, provoquant de ce fait un risque de blessure.

Consignes de sécurité concernant le maniement des lames de scie

1 N'utilisez pas de lames de scie endommagées ou défor- mées.
2 N'utilisez pas de lames présentant des fissures. Mettez les lames présentant des fissures hors service. Il est interdit de les réparer.
3 Vérifiez systématiquement l'état des lames avant d'utiliser la scie à onglets.
4 Veillez à choisir systématiquement une lame de scie cor- respondant au matériau à découper.
5 Utilisez uniquement des lames dont le régime maximum n'est pas inférieur au régime maximum de l'entraînement de la scie à onglet et qui correspondent au matériau à scier.
6 Respectez le sens de rotation de la lame de scie.
7 Ne remplacez la lame de scie que si vous êtes familiarisé avec son maniement.
8 Respectez la vitesse de rotation maximale. La vitesse de rotation maximale indiquée sur la lame ne doit pas être dépassée. Si une plage de vitesse de rotation est indiquée, respectez-la.
9 Éliminez les impuretés, la graisse, l'huile et l'eau des sur- faces de serrage.
10 N'utilisez pas de bagues ou de douilles de réduction indépendantes pour réduire les alésages des lames de scie circulaire.
11 Veillez à ce que les bagues de réduction fixées servant à sécuriser la position de la lame présentent le même diamètre et soient égales à au moins 1/3 du diamètre de coupe.
12 Veillez à ce que les bagues de réduction fixées soient parallèles les unes aux autres.
13 Manipulez les lames avec prudence. Conservez-les de préférence dans leur emballage d'origine ou dans des pro- tections spéciales. Portez des gants pour une prise en main plus sûre et pour réduire encore le risque de blessures.
14 Avant d'utiliser les lames, veillez à ce que tous les dispo- sitifs de protection soient bien fixés.
15 Avant toute utilisation, veillez à ce que la lame réponde aux exigences techniques de l'outil

électrique et à ce qu'elle soit bien fixée.

16 Utilisez la lame de scie fournie exclusivement pour scier du bois et jamais pour scier du métal.

17 Utilisez exclusivement des lames dont le diamètre corres- pond aux indications apposées sur la scie à onglet.

18 Utilisez des supports supplémentaires pour maintenir la pièce en position stable lorsque nécessaire.

19 Les supports de pièces rétractables doivent toujours être utilisés et fixés pendant le travail.

20 Remplacez les inserts de table usagés!

21 Évitez une surchauffe des dents de la lame de scie.

22 Évitez que le plastique fonde lors de la coupe de maté- riaux en plastique.
Pour ce faire utilisez des lames de scie appropriées. Rem- placez les lames de scie usées ou endommagées à temps. Si la lame de scie surchauffe, arrêtez la machine. Laissez la lame de scie refroidir avant de continuer à travailler avec la machine.



Attention: Faisceau laser
Ne regardez pas en direction
du faisceau Laser de classe 2



Protégez-vous et protégez votre environnement en appliquant des mesures de prévention des acci- dents adaptées !

- Ne fixez pas le rayon laser avec vos yeux sans protection.
- Ne regardez jamais directement dans le faisceau laser.
- Le faisceau laser ne doit jamais être dirigé vers des sur- faces réverbérantes, ni vers des animaux ou des personnes. Même un faisceau laser de faible puissance peut provoquer des dommages aux yeux.
- Attention! - si vous procédez autrement qu'en suivant les présentes recommandations, il y un risque d' exposition dangereuse au faisceau laser.
- N'ouvrez jamais le module du laser. Une exposition fortuite pourrait se produire.
- Si vous n'utilisez pas la machine pendant une période pro- longée, il est conseillé d'enlever les piles.
- Le laser ne doit pas être échangé contre un autre type de laser.
- Les réparations du laser ne peuvent être effectuées que par le fabricant du laser ou un représentant agréé.

Risques résiduels

La machine est construite en l'état des connais- sances techniques actuelles et selon les règles techniques de sécurité reconnues. Toutefois, des risques résiduels peuvent subsister lors de son uti- lisation.

- Danger pour la santé dû au courant électrique lors de l'utilisa- tion de câbles de raccordement électriques non conformes.
- Malgré la mise en application de toutes les mesures préven- tives, des risques résiduels non évidents peuvent subsister.
- Les risques résiduels peuvent être minimisés en observant les consignes de sécurité, en respectant l'utilisation conforme ainsi que les consignes du manuel d'utilisation.
- Ne surchargez pas la machine inutilement : une pression trop importante lors du sciage endommage rapidement la lame de scie, ce qui peut nuire à la précision de coupe et aux performances de la machine lors de son utilisation.
- Lors du sciage de plastique, utilisez toujours des presseurs : les pièces à scier doivent toujours être fixées entre les pres- seurs.
- Évitez toute mise en service impromptue de la machine: lors de l'introduction de la fiche dans la

prise, la touche de mise en marche ne doit pas être actionnée.

- Utilisez la lame recommandée dans le présent manuel. Votre scie conservera ainsi des performances optimales.
- Faites en sorte de ne pas placer vos mains dans la zone de coupe si la machine est en cours de fonctionnement.
- Avant d'entreprendre une opération de réglage ou d'entre- tien, relâchez la touche de la poignée et débranchez la machine.

6. Caractéristiques techniques

Moteur à courant alternatif	120V, 60Hz
Puissance S1	2000 Watt
Vitesse de rotation à vide n_0	
1. Rapport	3200 min^{-1}
2. Rapport	4500 min^{-1}
Lame de scie au carbure	ø 254 x ø 30 x 2.8 mm
Nombre de dents	40
Largeur maximum des dents de la lame de scie	3 mm
Plage de rotation	-45° / 0°/ +45°
Coupe d'onglet	0° bis 45° nach links
Largeur de coupe à 90°	340 x 90 mm
Largeur de coupe à 45°	240 x 90 mm
Largeur de coupe à 2 x 45°	
(coupe d'onglet double)	240 x 45 mm
Classe de protection	II / ⧈
Poids	ca. 14,7 kg
Classe du laser	2
Longueur d'ondes du laser	650 nm
Puissance laser	< 1 mW

* Service continu – Service type S1
La pièce à scier doit avoir une hauteur de 3 mm et une largeur de 10 mm au minimum.
Veillez à ce que la pièce à scier soit toujours fixée avec le dispositif de serrage.

Bruit
Les valeurs du bruit émis ont été déterminées conformément à la norme EN 62841.
Niveau de pression acoustique LpA 97,2 dB(A)
Incertitude KpA 3 dB
Niveau de puissance acoustique LWA 110,2 dB(A)
Incertitude KWA 3 dB

Portez une protection auditive.
Les nuisances sonores peuvent entraîner une perte d'audition. Les valeurs d'émission de bruit ont été mesurées selon un processus d'essai normalisé et peuvent servir à comparer les valeurs d'un outil électrique à un autre.
Les valeurs d'émission de bruit indiquées peuvent également servir à évaluer préalablement les risques encourus lors de l'exposition.

Avertissement:

- Lors de l'utilisation réelle de l'outil électrique, les valeurs d'émission de bruit peuvent différer des valeurs indiquées en fonction de l'utilisation de l'outil électrique et particulière- ment en fonction du matériau usiné.
- Essayez de réduire les contraintes au maximum. Par exemple en limitant la durée du travail. Il faut tenir compte de l'en- semble du cycle (par exemple, les temps pendant lesquels la machine est arrêtée et les temps pendant lesquels, la machine est en fonction mais tourne à vide).

7. Avant la mise en service

- Ouvrez l'emballage et sortez-en la machine soigneusement.
- Retirez les matériaux d'emballage ainsi que les sécurités mises en place pour le transport (le cas échéant).
- Vérifiez que les fournitures sont complètes.
- Inspectez l'outil et les accessoires, assurez-vous qu'il n'y a pas eu de dommages liés au transport.
- Conservez l'emballage jusqu'à la fin de la période de ga- rantie, si possible.

ATTENTION

L'appareil et les matériaux d'emballage ne sont pas des jouets ! Les enfants ne doivent en aucun cas jouer avec les sacs en plastique, films d'embal- lage et pièces de petite taille ! Il y a un risque d'in- gestion et d'asphyxie !

- La machine doit être mise en place de façon à être stable. Fixez la machine en utilisant les orifices de la table de scie fixe (15) à l'aide de 4 vis (non comprises dans la livraison) sur un établi, un support ou autre.
- L'étrier anti-basculement (36) doit être complètement sorti et bloqué à l'aide de la clé Allen (D).
- Réglez la vis de réglage (37) sur le niveau du plateau, pour éviter tout basculement de la machine.
- Avant la mise en service, les protections et dispositifs de sécurité doivent être montés dans les règles de l'art.
- La lame de scie doit pouvoir tourner librement.
- Veillez aux corps étrangers présents dans les bois de récupé- ration, comme par exemple, les clous et vis, etc.
- Avant d'actionner l'interrupteur marche / arrêt, assurez-vous que la lame de scie est montée correctement. Les éléments mobiles doivent fonctionner librement.
- Avant le raccordement, vérifiez si les données de la plaque signalétique correspondent bien aux données du réseau.

7.1 Vérification de la mobilité du dispositif de sécu- rité de protection de la lame (5)

Le protecteur de lame protège d'un contact avec la lame et des projections de sciures rotation.

Vérification du fonctionnement.

Pour ce faire abaissez la tête de la scie vers le bas :

- Le protecteur de lame doit découvrir la lame lorsque l'on abaisse la tête de la scie, sans toucher d'autre élément.
- Lorsque l'on relève la tête de la scie, le protecteur de lame de scie doit recouvrir automatiquement la lame.

8. Montage et utilisation

8.1 Montage de la scie à onglet radiale (Fig.1/2/4/5)

- Pour régler le plateau (14), rabattez la poignée d'arrêt (11) vers le haut et tirez le levier d'encli- quetage (35) avec l'ai- guille vers le haut.
- Faites tourner le plateau (14) et l'aiguille (12) sur la mesure d'angle souhaitée de l'échelle (13). Pour bloquer le réglage, rabattez la poignée d'arrêt (11) vers le bas.
- En appuyant légèrement sur la tête de la machine (4) tout en tirant l'arrêt de sécurité (23) du support-moteur, la scie est déverrouillée de sa position inférieure.

- Relevez la tête de la machine (4).
- Les presseurs (7) peuvent être fixés aussi bien à gauche qu'à droite sur la table de scie fixe (15). Insérez les presseurs
  (7) dans les orifices prévus à l'arrière de la butée (16) et bloquez-les à l'aide des boutons moletés (7a).
  Pour les coupes de 0°- 45° le presseur (7) ne peut être positionné que d'un côté (à droite) (Voir Fig. 11-12).
- La tête de machine (4) peut être inclinée vers la gauche de 45° au maximum en desserrant la vis de blocage (22).
- Pendant le travail, les supports de pièce rétractables doivent toujours être fixés et utilisés. Réglez-les à la bonne position en desserrant la vis de blocage (9) et resserrez cette vis de blocage (9) fermement après avoir effectué le réglage.

8.2 Réglage de précision de la butée pour coupe à 90° (Fig. 1/2/5/6)
- L'équerre ne fait pas partie de la livraison.
- Abaissez la tête de la machine (4) et fixez-la à l'aide de l'arrêt de sécurité (23).
- Desserrez la vis de blocage (22).
- Placez l'équerre (A) contre la lame de scie (6) et le plateau tournant (14).
- Desserrez l'écrou de sécurité (26a).
- Tournez la vis de réglage (26) jusqu'à ce que l'angle entre la lame de scie (6) et le plateau tournant (14) soit de 90°.
- Resserrez l'écrou de sécurité (26a).
- Vérifiez ensuite la position de l'affichage de l'angle, au be- soin, desserrez le pointeur (19) à l'aide d'un tournevis cruci- forme, placez-le à la position 0° de la graduation angulaire
  (18) et resserrez la vis de maintien.

8.3 Coupe à 90° et plateau tournant à 0° (Fig. 1/2/7)
Lors de largeurs de coupe inférieures ou égales à environ 100 mm, la fonction radiale de la scie peut être bloquée à l'aide de la vis de blocage (20) en position arrière. Dans cette position, la machine peut fonctionner en mode pendulaire. Pour une lar- geur de coupe supérieure à 100 mm, il convient de veiller à ce que la vis de blocage (20) soit desserrée et à ce que la tête de machine (4) soit mobile dans le sens radial.

Attention! Les butées mobiles (16a) doivent être fixées à leur position intérieure pour effectuer les coupes pendulaires à 90°
- Desserrez les vis de blocage (16b) des butées mobiles (16a) et faites coulisser les butées mobiles (16a) vers l'intérieur.
- Les butées mobiles (16a) doivent être bloquées à leur po- sition intérieure de façon à ce que l'écart entre les butées (16a) et la lame de scie (6) soit de 8 mm maximum.
- Avant d'effectuer une coupe, vérifiez qu'il n'y a pas de col- lision possible entre la lame de scie (6) et la butée mobile (16a).
- Resserrez les vis de blocage (16b) .
- Placez la tête de la machine (4) en position haute.
- Poussez la tête de la machine (4) vers l'arrière avec la poi- gnée (1) et fixez-la éventuellement à cette position. (en fonc- tion de la largeur de coupe)
- Placez le bois à couper contre le rail de butée (16) et sur le plateau tournant (14).
- Fixez la pièce de bois à l'aide des presseurs (7) sur la table de scie fixe (15) afin d'éviter qu'elle ne se déplace pendant la coupe.
- Déverrouillez l'interrupteur de blocage (3) et appuyez sur l'interrupteur Marche/Arrêt (2) pour faire démar- rer le moteur. Veuillez observer à cet effet le Point 8.13
  « Modification de la vitesse ».
- Lorsque le guidage radial (21) est bloqué : déplacez la tête de la machine (4) à l'aide de la poignée (1) lentement et avec une légère pression vers le bas, jusqu'à ce que la lame de scie (6) coupe la pièce.

- Lorsque le guidage radial (21) n'est pas bloqué : tirez la tête de la machine (4) complètement vers l'avant. Abaissez la poignée (1) lentement et complètement vers le bas en opérant un mouvement régulier avec une légère pres- sion. Poussez à présent la tête de machine (4) lentement et régulière-ment complètement vers l'arrière jusqu'à ce que la lame de scie (6) ait complètement coupé la pièce.
- Après avoir terminé la coupe, replacez la tête de la ma- chine en position haute, de repos et relâchez l'interrupteur Marche/Arrêt (2).
  Attention! Sous l'effet du ressort de rappel, la tête de la machine se déplace automatiquement vers le haut, ne re- lâchez pas la poignée (1) après la fin de la coupe, mais relevez-la lentement vers le haut en appliquant une légère contre-pression.

8.4 Coupe à 90° et plateau tournant orienté entre 0°et 45° (Fig. 1/7/8)

Avec cette scie à onglet radiale, il est possible de réaliser des coupes d'onglet de 0°à 45° vers la gauche et de 0°à 45° vers la droite par rapport à la butée.

Attention ! La butée mobile (16a) doit être fixée vers l'intérieur pour les coupes à 90°.

- Desserrez la vis de blocage (16b) de la butée mobile (16a) et poussez la butée mobile (16a) vers l'intérieur.
- Les butées mobiles (16a) doit être bloquée de manière à ce que l'écart entre la butée (16a) et la lame de scie (6) soit de 8 mm au minimum.
- Avant de procéder à la coupe, vérifiez qu'il n'existe aucun risque de collision entre la butée (16a) et la lame de scie (6).
- Resserrez la vis de blocage (16b).
- Desserrez la poignée d'arrêt (11), si celle-ci est serrée, tirez le levier d'encliquetage (35) avec l'aiguille vers le haut et réglez le plateau (14) sur l'angle souhaité.
- La position du pointeur (12) du plateau tournant doit corres- pondre à la mesure d'angle souhaitée sur la graduation (13) de la table de scie fixe (15).
- Resserrez la poignée d'arrêt (11) pour fixer le plateau (14).
- Effectuez la coupe comme décrit au point 8.3.

8.5 Réglage de précision de la butée pour coupe d'onglet à 45° (Fig. 1/2/5/9/10)

- L'équerre ne fait pas partie de la livraison.
- Abaissez la tête de la machine (4) et fixez-la à l'aide de l'arrêt de sécurité (23).
- Fixez le plateau tournant (14) en position 0°.

Attention ! Les butées mobiles (16a) doiventt être fixées à leur position extérieure pour effectuer les coupes de biais (tête de la machine inclinée) (côté gauche).

- Desserrez la vis de blocage (16b) de la butée mobile (16a) et faites coulisser la butée mobile (16a) vers l'extérieur.
- La butée mobile (16a) doit être fixée à sa position intérieure de façon à ce que l'écart entre la butée (16a) et la lame de scie (6) soit au minimum de 8 mm.
- Les butées mobiles (16a) doiventt se trouver à leur position intérieure (côté droit).
- Avant d'effectuer une coupe, vérifiez qu'il n'y a pas de collision possible entre la lame de scie (6) et la butée mobile (16a).
- Desserrez la manette de blocage (22) et à l'aide de la poi- gnée (1), inclinez la tête de la machine (4) à 45° vers la gauche.
- Placez l'équerre 45° (B) contre la lame de scie (6) et le plateau tournant (14).
- Desserrez l'écrou de sécurité (27a) et déplacez la vis de réglage (27) jusqu'à ce que l'angle entre la lame de scie (6) et le plateau tournant soit parfaitement à 45°.
- Resserrez l'écrou de sécurité (27a) .
- Vérifiez ensuite la position de l'affichage de l'angle, au besoin, desserrez le pointeur (19) à l'aide d'un tournevis cruciforme, placez-le à la position des 45° de la graduation angulaire (18) et resserrez la vis de maintien.

8.6 Coupe de biais de 0°à 45° et plateau tournant à 0° (Fig. 1/2/11)

A l'aide de la scie à onglet radiale, il est possible d'effectuer des coupes de biais vers la gauche de 0°à

45° par rapport à la surface de la table de scie.
Attention ! Les butées mobiles (16a) doiventt être fixées à leur llposition extérieure pour effectuer les coupes de biais (tête de la machine inclinée)(côté gauche).

- Desserrez la vis de blocage (16b) de la butée mobile (16a) et faites coulisser la butée mobile (16a) vers l'extérieur.
- La butée mobile (16a) doit être fixée à sa position intérieure de façon à ce que l'écart entre la butée (16a) et la lame de scie (6) soit au minimum de 8 mm.
- Les butées mobiles (16a) doivent se trouver à leur position intérieure(côté droit).
- Avant d'effectuer une coupe, vérifiez qu'il n'y a pas de col- lision possible entre la lame de scie (6) et la butée mobile (16a)
- Resserrez la vis de blocage (16b).
- Placez la tête de machine (4) à sa position supérieure.
- Fixez le plateau tournant (14) en position 0°.
- Desserrez la manette de blocage (22) et à l'aide de la poignée (1), inclinez la tête de machine (4) vers la gauche jusqu'à ce que le pointeur (19) indique angle désiré sur la graduation (18).
- Resserrez la manette de blocage (22) à fond.
- Réalisez la coupe comme décrit au point 8.3.

8.7 Coupe de biais de 0°à 45° et d'onglet, plateau tournant de 0°à 45°(Fig. 2/4/12)
A l'aide de la scie à onglet radiale, il est possible d'effectuer des coupes de biais vers la gauche de 0°à 45° par rapport à la surface de la table de scie et simultanément en onglet de 0° à 45° vers la gauche ou la droite par rapport à la butée (double coupe d'onglet).

Attention ! Les butées mobiles (16a) doitvent être fixées à leur position extérieure pour effectuer les coupes de biais (tête de la machine inclinée)(côté gauche)

- Desserrez la vis de blocage (16b) de la butée mobile (16a) et faites coulisser la butée mobile (16a) vers l'extérieur.
- La butée mobile (16a) doit être fixée à sa position intérieure de façon à ce que l'écart entre la butée (16a) et la lame de scie (6) soit au minimum de 8 mm.
- Avant de procéder à la coupe, vérifiez qu'il n'existe aucun risque de collision entre la butée (16a) et la lame de scie (6).
- Resserrez la vis de blocage (16b).
- Placez la tête de la machine (4) en position haute.
- Rabattez la poignée d'arrêt (11) vers le haut pour desserrer le plateau (14).
- Placez le plateau tournant (14) à l'angle souhaité (à ce sujet, voir aussi le point 8.4).
- Rabattez la poignée d'arrêt (11) vers le bas pour fixer le plateau (14).
- Desserrez la manette de blocage (22) .
- A l'aide de la poignée(1) inclinez la tête de la machine (4) vers la gauche à l'angle souhaité (voir également le point
  8.6 à ce sujet).
- Resserrez la vis de blocage (22) à fond.
- Réalisez la coupe comme décrit au point 8.3.

8.8 Limitation de la profondeur de coupe (Fig. 3/13)

- Cette vis (24) permet de régler en continu la profondeur de coupe. Desserrez pour ce faire l'écrou moleté (24a) au niveau de la vis (24). Réglez la profondeur de coupe dési- rée en vissant ou en dévissant la vis (24). Resserrez ensuite l'écrou moleté (24a) au niveau de la vis (24).
- Contrôlez le réglage en effectuant une coupe d'essai.

8.9 Sac collecteur de sciure (Fig. 1/22)
La scie est équipée d'un sac collecteur (17) pour la sciure. Attention ! Le sac collecteur de sciure doit uniquement être uti- lisé pour les découpes de bois et matériaux similaires !
Rapprochez les extrémités du collier-ressort du sac collecteur de sciure et placez-le sur l'embouchure de l'embout situé à l'arrière du moteur.

Le sac collecteur de sciure (17) peut être vidé grâce à une fermeture à glissière située sur sa face arrière.

Raccordement à un dispositif d'aspiration indé- pendant

- Raccordez le tuyau à l'embouchure d'aspiration de pous- sière.
- Le dispositif d'aspiration doit être adapté au matériau usiné.
- Pour aspirer les poussières particulièrement nocives ou can- cérigènes, utilisez un dispositif d'aspiration spécial.

8.10 Remplacement de la lame de scie (Fig. 1/2/14-16)

Débranchez la fiche de la prise de courant du sec- teur !
Attention ! Portez des gants de protection pour changer la lame de scie ! Risque de blessure !

- Relevez la tête da la machine (4) vers le haut et bloquez-la à l'aide de l'arrêt de sécurité (23).
- Rabattez le protecteur de lame (5) vers le haut.
- Avec une main, placez la clé Allen (C) sur la vis de bride (28).
- Maintenez le blocage de l'arbre de scie (30) enfoncé et tournez lentement la vis de bride (28) dans le sens des ai- guilles d'une montre. Après un tour au maximum le dispositif de blocage de scie (30) s'encliquette.
- Desserrez à présent, avec un peu plus de force, la vis de bride (28) en la tournant dans le sens des aiguilles d'une montre.
- Tournez la vis de bride (28) pour la sortir complétement et retirez la bride extérieure (29).
- Enlevez la lame de scie (6) de la bride intérieure (31) en la tirant vers le bas et retirez-la.
- Nettoyez minutieusement la vis de bride (28), la bride exté- rieure (29) et la bride intérieure (31).
- Placez la nouvelle lame de scie (6) en procédant dans l'ordre inverse et serrez-la à fond.
- Attention ! L'inclinaison des dents doit correspondre au sens de la flèche située sur le carter, autrement dit au sens de rotation de la lame de scie (6).
- Avant de continuer le travail, vérifiez que le fonctionnement des équipements de protection est correct.
- Attention ! Après chaque changement de lame de scie, il faut contrôler si la lame de scie (6) tourne bien librement sans toucher l'insert de table (10) lorsque la lame est en position verticale et lorsqu'elle est inclinée à 45°.
- Attention ! Le remplacement et le réglage de la lame de scie (6) doit être réalisé dans les règles de l'art.

8.11 Réglage du laser (Fig. 18)

Si le laser (32) n'indique plus correctement le trait de coupe, il peut être ajusté. Desserrez les vis cruciformes (E) et réglez le laser en le poussant latéralement de façon à ce que le faisceau laser atteigne les dents de la lame de scie (6).
Revissez les deux vis (E) fermement.

8.12 Modification de la vitesse (Fig. 17)

La scie possède 2 plages de vitesses :



- Pour utiliser la scie à une vitesse de 3200 tr/min. (métal), mettez le commutateur (34) en position I.
- Pour utiliser la scie à une vitesse de 4500 tr/min. (bois), mettez le commutateur (34) en position II.

9. Transport

- Serrez la poignée d'arrêt (11) pour verrouiller le plateau (14).
- Abaissez la tête de la machine (4) vers le bas et bloquez-la avec l'arrêt de sécurité (23). La scie est à présent verrouillée en position inférieure.

- Bloquez le guidage radial de la scie avec la vis de blocage du guidage radial (20) en position repoussée vers l'arrière.
- Portez la machine en la tenant par sa table fixe (15).
- Pour remettre la machine en place, procédez comme décrit au point 7.

10. Maintenance

Avertissement ! Avant tout réglage, entretien ou répara- tion, débranchez la fiche du secteur!

Mesures de maintenance générales

Essuyez de temps en temps la machine à l'aide d'un chiffon afin d'en éliminer la sciure et la poussière. Huilez les pièces mobiles une fois par mois pour prolonger la durée de vie de l'outil. Ne pas huiler le moteur.
Pour nettoyer le plastique, n'utilisez pas de produits corrosifs.

Nettoyage du protecteur de lame mobile (5)
Avant chaque utilisation, vérifiez si le protecteur de lame est encrassé.
Enlevez les éclats de bois et la sciure en utilisant un pinceau ou d'un autre outil approprié.

Remplacement de l'insert de table Danger!

Lorsque l'insert de table (10) est endommagé, il y a le risque que de petits éléments se coincent entre l'insert et la lame de scie et la bloquent. Remplacez immédiatement un in- sert de table endommagé !

1. Dévissez les vis de l'insert de table. Si nécessaire faites tour- ner le plateau tournant et inclinez la tête de la scie pour pouvoir accéder aux vis.
2. Enlevez l'insert de table.
3. Mettez le nouvel insert de table en place.
4. Revissez les vis de l'insert de table fermement.

Inspection des charbons

En présence d'une machine neuve, vérifiez les charbons après les 50 premières heures de service ou lorsque de nouveaux charbons ont été mis en place. À l'issue du premier contrôle, procédez à un contrôle toutes les 10 heures de service.
Si le carbone est usé sur 6 mm ou si les ressorts ou le fil de connexion de dérivation sont brûlés ou endommagés, les deux charbons doivent être remplacés. Si les charbons sont consi- dérés comme utilisables après démontage, il est possible de les remonter.
Pour effectuer l'entretien des charbons, ouvrez les deux oper- cules (voir Fig.21) en les tournant dans le sens anti-horaire. En- levez les charbons et mettez les nouveaux charbons en place dans l'ordre inverse.

11. Stockage

Entreposez l'appareil et ses accessoires dans un lieu sombre, sec et à l'abri du gel. Cet emplacement doit être hors de portée des enfants. La température de stockage optimale se situe entre
+5° et +30 ˚C.
Conservez l'outil électrique dans son emballage d'origine. Recouvrez l'outil électrique afin de le protéger de la poussière ou de l'humidité.
Conservez le manuel d'utilisation à proximité de l'outil élec- trique.

12.Raccordement électrique

Le moteur électrique installé est prêt à fonctionner une fois raccordé. Le raccordement correspond aux dispositions de la VDE et DIN en vigueur.
Le branchement au secteur effectué par le client ainsi que la rallonge électrique utilisée doivent correspondre à ces prescriptions.

- Le produit répond aux exigences de la norme EN 61000-3- 11 et est soumis à des conditions de raccordement spéciales. Autrement dit, il est interdit de le brancher sur n'importe quel point de raccor- dement.

- L’appareil peut entraîner des variations de tension passa- gères lorsque le réseau n’est pas favorable.
- Le produit est exclusivement prévu pour l’utilisation aux points de raccordement
  a)qui ne dépassent pas une impédance de réseau maxi- male autorisée de «Z» ou (Zmax = 0.382 Ω)
  b)qui ont une intensité admissible du courant permanent d’au moins 100 A par phase.
- En tant qu’utilisateur, vous devez vous assurer, si nécessaire en consultant votre électricien local, que le point de raccor- dement avec lequel vous voulez utiliser le produit, répond à l’une des deux exigences a) ou b).

Consignes importantes
En cas de surcharge du moteur, ce dernier s‘arrête de lui- même.
Après un temps de refroidissement (d‘une durée variable), le moteur peut être remis en marche.

Câble d’alimentation électrique défectueux
Des détériorations de l‘isolation sont souvent présentes sur les câbles de raccordement électriques.
Les causes peuvent en être :
- Des écrasements, si les câbles de raccordement passent par des fenêtres ou interstices de portes.
- Des pliures dues à une fixation ou à un cheminement incor- rects des câbles de raccordement.
- Des ruptures si l’on a roulé sur le câble.
- Des détériorations de l‘isolation dues à un arrachement hors de la prise murale.
- Des fissures dues au vieillissement de l‘isolation.

Des câbles de raccordement électriques endommagés de la sorte ne doivent pas être utilisés et, en raison de leur isolation défectueuse, sont mortellement dangereux.
Vérifiez régulièrement que les câbles de raccordement élec- triques ne sont pas endommagés. Lors du contrôle, veillez à ce que le câble de raccordement ne soit pas connecté au réseau. Les câbles de raccordement électriques doivent correspondre aux dispositions VDE et DIN en vigueur. N‘utilisez que des câbles de raccordement portant le marquage „H05VV-F“.
L‘indication de la désignation du type sur le câble de raccor- dement est obligatoire.

Moteur à courant alternatif
La tension du réseau doit être de 220 - 240 V~.
- Les conducteurs des rallonges d‘une longueur maxi. de 25 m doivent avoir une section de 1,5 mm2.

Les raccordements et réparations de l‘équipement électrique doivent être réalisés par un électricien.
Pour toute question, veuillez indiquer les données suivantes :
- Type de courant du moteur
- Données figurant sur la plaque signalétique de la machine

13. Mise au rebut et recyclage
L’appareil se trouve dans un emballage permettant d’éviter les dommages dus au transport. Cet emballage est une matière première et peut donc être réutilisé ultérieurement ou être réin- troduit dans le circuit des matières premières. L‘appareil et ses accessoires sont en matériaux divers, comme par exemple des métaux et matières plastiques. Les appareils défectueux ne doivent pas être jetés dans les poubelles domestiques. Pour une mise au rebut conforme à la réglementation, l‘appareil ou les pièces qui le composent doivent être déposés dans un centre de collecte approprié. Si vous ne connaissez pas de centre de collecte, veuillez vous renseigner auprès de votre revendeur ou de l‘administration de votre commune !



L’emballage se compose exclusivement de matières recyclables qui peuvent être mises au rebut dans les déchetteries locales.
Renseignez-vous auprès de votre mairie ou de l’administration municipale concernant les possibilités de mise au rebut des appareils usagés.

Ne jetez pas les anciens appareils avec les déchets ménagers!



Ce symbole indique que conformément à la directive relative aux déchets d'équipements électriques et élec- troniques (2012/19/UE) et aux lois nationales, ce produit ne doit pas être jeté avec les déchets ménagers. Ce produit doit être remis à un centre de collecte prévu à cet effet. Le produit peut par exemple, être retourné lors de l'achat d'un produit similaire ou être remis à un centre de col- lecte agréé pour le recyclage d'appareils électriques et élec- troniques usagés. En raison des substances potentiellement dangereuses souvent contenues dans les appareils électriques et électroniques usagés, la manipulation non conforme des appareils usagés peut avoir un impact négatif sur l'environne- ment et la santé humaine. Une élimination conforme de ce produit contribue en outre à une utilisation efficace des res- sources naturelles. Pour plus d'informations sur les centres de collecte des appareils usagés, veuillez contacter votre muni- cipalité, le service communal d'élimination des déchets, un organisme agréé pour éliminer les déchets d'équipements électriques et électroniques ou le service d'enlèvement des déchets.

14.Dépannage

Problème	Cause possible	Solution
Le moteur ne fonctionne pas	Moteur, câble ou connecteur défectueux, fusible secteur déclenché	Faites vérifier la machine par un spécialiste. Ne jamais réparer le moteur vous-même. Danger ! Contrôlez les fusibles, remplacez-les au besoin
Le moteur fonctionne lentement et n'atteint pas la vitesse de service.	Tension trop faible, bobinages endommagés, condensateur grillé	Faites contrôler la tension par votre fournisseur en électri- cité. Faites contrôler le moteur par un spécialiste. Faites remplacer le condensateur par un spécialiste.
Le moteur est trop bruyan	Bobinages endommagés, moteur défectueux	Faites contrôler le moteur par un spécialiste.
Le moteur ne fonctionne pas à plein régime.	Circuit de l'installation électrique surchargé (lampes, autres moteurs, etc.)	N'utilisez aucun autre appareil ou moteur sur le même circuit électrique.
Le moteur surchauffe facilement.	Surcharge du moteur, refroidissement insuffisant du moteur	Evitez la surcharge du moteur lors de la coupe, éliminez la poussière du moteur pour assurer un refroidissement optimal du moteur.
Le trait de scie n'est pas nette et pas droite	Lame de scie émoussée, forme des dents inadap- tée à l'épaisseur du matériau	Ré-affûtez la lame de scie ou utilisez une lame adaptée
La pièce sciée est cassée ou présente des éclats	Pression sur la pièce trop élevée lors de la coupe ou lame de scie inadaptée	Utilisez une lame de scie adaptée

Informations concernant le service après-vente
Il faut tenir compte du fait que pour ce produit les pièces suivantes sont soumises à une usure liée à l'utilisation et sont donc des consommables non couverts par la garantie.
Pièces d'usure*: Charbons, lame de scie, insert de table, sac collecteur de sciure

*Ne font pas partie de l'ensemble de livraison !

Table de contenido: Page:

1. Introducción ---- 58
2. Descripción del aparato (fig. 1-21) ---- 58
3. Alcance de entrega ---- 59
4. Uso previsto ---- 59
5. Información de seguridad ---- 60
6. Datos técnicos ---- 65
7. Antes de encender el aparato ---- 66
8. Adjunto y operación ---- 66
9. Transporte ---- 70
10. Mantenimiento ---- 71
11. Almacenamiento ---- 71
12. Conexión eléctrica ---- 71
13. Eliminación y reciclaje. ---- 72
14. Solución de problemas ---- 74

Explicación de los símbolos en el equipo

 GB IE NI	¡Antes de la puesta en marcha, lea y observe las instrucciones de funcionamiento y las instrucciones de seguridad!
 GB IE NI	¡Use gafas de seguridad!
 GB IE NI	¡Use orejeras!
 GB IE NI	¡Use una máscara de respiración!
 GB IE NI	¡Importante! Riesgo de lesiones. ¡Nunca meta la mano en la hoja de sierra en funcionamiento!
 GB IE NI	¡Importante! Radiación láser
 GB IE NI	Clase de protección II (doble aislamiento)
 GB IE NI	¡Observe las advertencias y las instrucciones de seguridad!
 GB IE NI	Láser

1. Introducción

ESTIMADO CLIENTE,
Esperamos que su nueva herramienta le brinde mucho placer y éxito.

NOTA:
De acuerdo con las leyes de responsabilidad del producto aplicables, el fabricante del dispositivo no asume responsabilidad por daños al producto o daños causados por el producto que ocurran debido a:

- Manejo inadecuado,
- Incumplimiento de las instrucciones de funcionamiento,
- Reparaciones por parte de terceros, no por técnicos de servicio autorizados,
- Instalación y reemplazo de repuestos no originales,
- Uso diferente a lo especificado,
- Una falla del sistema eléctrico que ocurre debido al incumplimiento de las regulaciones eléctricas y las regulaciones VDE 0100, DIN 57113 / VDE0113.

Nosotros recomendamos:
Lea el texto completo en las instrucciones de funcionamiento antes de instalar y poner en servicio el dispositivo.
Las instrucciones de funcionamiento están destinadas a ayudar al usuario a familiarizarse con la máquina y aprovechar sus posibilidades de aplicación de acuerdo con las recomendaciones.
Las instrucciones de funcionamiento contienen información importante sobre cómo operar la máquina de forma segura, profesional y económica, cómo evitar peligros, reparaciones costosas, reducir tiempos de inactividad y cómo aumentar la fiabilidad y la vida útil de la máquina.
Además de las regulaciones de seguridad en las instrucciones de operación, debe cumplir con las regulaciones aplicables que se aplican para la operación de la máquina en su país.
Mantenga el paquete de instrucciones de funcionamiento con la máquina en todo momento y guárdelo en una cubierta de plástico para protegerlo de la suciedad y la humedad. Lea el manual de instrucciones cada vez antes de operar la máquina y siga cuidadosamente su información. La máquina solo puede ser operada por personas que hayan recibido instrucciones sobre el funcionamiento de la máquina y que estén informados sobre los peligros asociados. Se debe cumplir el requisito de edad mínima.
Además de las instrucciones de seguridad contenidas en este manual de operación y las regulaciones específicas de su país,
Deben observarse las normas técnicas generalmente aceptadas para el funcionamiento de máquinas del mismo tipo.
No aceptamos ninguna responsabilidad por daños o accidentes que surjan debido al incumplimiento de estas instrucciones y la información de seguridad.

2. Descripción del aparato (fig. 1-21)

1. Mango
2. Botón de encendido/apagado
3. Interruptor de bloqueo
4. Cabeza de la máquina
5. Guardia de hoja de sierra móvil
6. Hoja de sierra
7. Dispositivo de sujeción
8. Soporte de la pieza de trabajo
9. Tornillo de fijación para soporte de la pieza de trabajo
10. Tabla de inserto
11. Manija de bloqueo
12. Puntero
13. Escala
14. Mesa giratoria
15. Mesa de sierra fija
16. Riel de parada
    16a. Riel de parada móvil
    16b. Tornillo de ajuste
17. Bolsa de recogida de astillas
18. Escala
19. Puntero
20. Tornillo de fijación para guía de arrastre
21. Guía de arrastre
22. Tornillo de ajuste
23. Perno de bloqueo
24. Tornillo para limitar la profundidad de corte
25. Parada para limitar la profundidad de corte
26. Tornillo de ajuste (90°)
27. Tornillo de ajuste (45°)
28. Tornillo de brida

29. Brida exterior
30. Bloqueo del eje de la sierra
31. Brida interior
32. Láser
33. Interruptor de encendido / apagado láser
34. Interruptor de regulación de velocidad
35. Palanca de posición enganchada
36. Protección de inclinación
37. Tornillo de ajuste

A.) 90° ángulo de parada (no suministrado)
B.) 45° ángulo de parada (no suministrado)
C.) Llave Allen, 6 mm
D.) Llave Allen, 3 mm
E.) Tornillo de cabeza Philips (Láser)

3. Alcance de entrega

- Sierra ingletadora compuesta deslizante
- 1 x Dispositivo de sujeción (7) (pre ensamblado)
- 2 x Soporte de la pieza de trabajo (8) (pre ensamblado)
- Bolsa de recogida de astillas (17)
- Llave Allen 6 mm (C)
- Llave Allen 3 mm (D)
- Manual de instrucciones

4. Uso previsto

La sierra ingletadora compuesta deslizante está diseñada para cortar madera y plástico según el tamaño de la máquina. La sierra ingletadora de corte transversal deslizante no está diseñada para cortar leña.

¡Advertencia! No utilice la sierra ingletadora de corte transversal deslizante para cortar materiales distintos a los especificados descritos en el manual.

¡Advertencia! La hoja de sierra suministrada está diseñada exclusivamente para aserrar los siguientes materiales:
madera, productos derivados de la madera (MDF, aglomerado, madera contrachapada, tableros duros, etc.), madera con clavos y placas de acero dulce de 3 mm.

Note: Wood containing non-galvanised nails or screws can also be safely cut when carefully handled.

Nota: Do not use the saw blade to cut galvanised materi- als or wood containing galvanised nails. Do not use the saw blade to saw firewood!

La máquina debe usarse solo para el propósito prescrito. Cualquier otro uso se considera un caso de mal uso. El usuario / operador y no el fabricante serán responsables de los daños o lesiones de cualquier tipo causados como resultado de esto.
La sierra se debe operar solo con hojas de sierra adecuadas. Está prohibido utilizar cualquier tipo de disco de corte.
Para utilizar el equipo correctamente, también debe observar la información de seguridad, las instrucciones de montaje y las instrucciones de funcionamiento que se encuentran en este manual.
Todas las personas que usan y reparan el equipo deben estar familiarizadas con este manual y deben estar informadas sobre los peligros potenciales del equipo. También es imperativo observar las normas de prevención de accidentes vigentes en su área. Lo mismo se aplica a las normas generales de salud y seguridad en el trabajo. El fabricante no será responsable de ningún cambio realizado en el equipo ni de ningún daño resultante de dichos cambios. Incluso cuando el equipo se usa según lo prescrito, todavía es imposible eliminar ciertos factores de riesgo residuales. Los siguientes peligros pueden surgir en relación con la construcción y el diseño de la máquina:

- Contacto con la hoja de sierra en la zona de sierra descubierta.
- Tocar la hoja de sierra en funcionamiento (lesiones por corte).
- Contragolpe de piezas de trabajo y partes de piezas de trabajo.

- Fractura de hoja de sierra.
- Catapultado de puntas de carburo defectuosas de la hoja de sierra.
- Daño a la audición si las orejeras no se usan según sea necesario.
- Emisiones nocivas de polvo de madera cuando se usa en habitaciones cerradas.

Tenga en cuenta que nuestro equipo no ha sido diseñado para su uso en aplicaciones comerciales o industriales. Nuestra garantía se anulará si el equipo se utiliza en negocios comerciales o industriales o para fines equivalentes.

5. Información de seguridad

Información general de seguridad para herramientas eléctricas.

¡ADVERTENCIA! Lea todas las advertencias de seguridad, instrucciones, ilustraciones y datos técnicos provistos con esta herramienta eléctrica. El incumplimiento de las advertencias e instrucciones puede provocar descargas eléctricas, incendios y / o lesiones graves. Guarde todas las advertencias e instrucciones para futuras referencias.

El término "herramienta eléctrica" utilizado en las instrucciones de seguridad se refiere a las herramientas eléctricas alimentadas por la red eléctrica (con cable de alimentación) y las herramientas eléctricas inalámbricas (sin cable de alimentación).

Seguridad del área de trabajo

a) Mantenga su área de trabajo limpia y bien iluminada.
   El desorden y los lugares de trabajo mal iluminados pueden provocar accidentes.
b) No opere la herramienta eléctrica en atmósferas explosivas con líquidos inflamables, gases o polvo.
   Las herramientas eléctricas generan chispas que pueden encender polvo o vapores.
c) Mantenga a los niños y otras personas lejos de la herramienta eléctrica durante la operación.
   Puede perder el control de la herramienta si está distraído.

Seguridad electrica

a) El enchufe de la herramienta eléctrica debe encajar en la caja de enchufe.
   No modifique el enchufe de ninguna manera. No use enchufes adaptadores junto con herramientas eléctricas con conexión a tierra. Los enchufes no modificados y los enchufes coincidente con la toma de corriente reducen el riesgo de descarga eléctrica.
b) Evite el contacto del cuerpo con superficies conectadas a tierra, como tuberías, radiadores, hornos y refrigeradores. Existe un mayor riesgo de descarga eléctrica si su cuerpo está conectado a tierra.
c) Mantenga las herramientas eléctricas alejadas de la lluvia o la humedad. La penetración de agua en la herramienta eléctrica aumentará el riesgo de descarga eléctrica.
d) Use el cable únicamente para su propósito previsto. No utilice el cable para transportar o colgar la herramienta eléctrica o para desconectar el enchufe de la toma.
   Mantenga el cable alejado del calor, aceite, bordes afilados o piezas móviles de la máquina. Los cables dañados o retorcidos aumentan el riesgo de descarga eléctrica.
e) Cuando trabaje al aire libre con herramientas eléctricas, use solo cables de extensión que sean adecuados para áreas al aire libre.
   El uso de cables de extensión adecuados para aplicaciones en exteriores reduce el riesgo de descarga eléctrica.
f) Si no se puede evitar el funcionamiento de herramientas eléctricas en un ambiente húmedo, debe usar un interruptor de corriente residual.
   El uso de un disyuntor de corriente residual reducirá el riesgo de descarga eléctrica

Seguridad Personal

a) Preste atención a lo que estás haciendo y use las herramientas eléctricas con sensatez.
   No use herramientas eléctricas cuando esté cansado o bajo la influencia de drogas, alcohol o

medicamentos. Un solo momento de falta de atención al usar herramientas eléctricas puede causar lesiones graves.

b) Use equipo de protección personal y gafas de seguridad.
El uso de equipo de protección personal como una máscara antipolvo, botas de seguridad antideslizantes, un casco protector o protección auditiva de acuerdo con el tipo y la aplicación de la herramienta eléctrica reduce el riesgo de lesiones.

c) Evite arrancar la herramienta eléctrica imprevistamente. Asegúrese de que la herramienta eléctrica esté apagada antes de conectarla a la red eléctrica y / o insertar una batería, recogerla o transportarla. Si tiene el dedo en el interruptor cuando transporta la herramienta eléctrica, o si la máquina está encendida cuando la conecta a la red eléctrica, esto puede provocar accidentes.

d) Retire las herramientas de ajuste o las llaves antes de encender la herramienta eléctrica.
Las herramientas o llaves en las partes giratorias de la máquina pueden causar lesiones.

e) Evite las posiciones anormales del cuerpo.
Mantenga en pie de forma segura y mantenga el equilibrio en todo momento. Al hacerlo, puede controlar la herramienta eléctrica más fácilmente en situaciones inesperadas.

f) Vístese adecuadamente. No use ropa suelta o joyas. Mantenga su cabello, ropa y guantes lejos de las partes móviles. Ropa suelta, joyas o cabello largo pueden quedar atrapados en las partes móviles.

g) Si se pueden conectar opcionalmente herramientas de extracción de polvo o contenedores de recolección, debe asegurarse de que estén conectados y se usen correctamente. El uso de herramientas de extracción de polvo puede reducir los riesgos causados por el polvo.

h) No permita que la familiaridad adquirida con el uso frecuente de la herramienta le permita volverse complaciente e ignorar los principios de seguridad de la herramienta. Una acción descuidada puede causar lesiones graves en una fracción de segundo.

Uso y tratamiento de la herramienta eléctrica

a) No sobrecargue la herramienta.
Use la herramienta eléctrica adecuada para su tipo de trabajo. Con las herramientas eléctricas adecuadas, puede trabajar mejor y de manera más segura dentro del rango de potencia dado.

b) No use la herramienta eléctrica si el interruptor no la enciende y apaga. Cualquier herramienta eléctrica que no pueda controlarse con el interruptor es peligrosa y debe repararse.

c) Desconecte el enchufe de la fuente de alimentación y / o extraiga la batería, si es desmontable, de la herramienta eléctrica antes de hacer cualquier ajuste, cambiar accesorios o almacenar herramientas eléctricas.
Esta medida de seguridad preventiva reduce el riesgo de arrancar accidentalmente la herramienta eléctrica.

d) Guarde las herramientas eléctricas inactivas fuera del alcance de los niños.
No permita que personas que no estén familiarizadas con la herramienta eléctrica o con estas instrucciones operen la herramienta. Las herramientas eléctricas son peligrosas en manos de usuarios no capacitados.

e) Guarde cuidadosamente las herramientas eléctricas y los accesorios.
Verifique que las partes móviles funcionen correctamente y que funcionen bien, y verifique si hay partes rotas o dañadas en la medida en que la funcionalidad de la herramienta eléctrica se vea afectada. Repare las piezas dañadas antes de usar la herramienta eléctrica. Muchos accidentes son causados por herramientas eléctricas mal mantenidas.

f) Mantenga las herramientas de corte afiladas y limpias. Las herramientas de corte cuidadosamente mantenidas con bordes afilados tienen menos probabilidades de atascarse y se pueden guiar más fácilmente.

g) Use herramientas eléctricas, piezas accesorias, herramientas de inserción, etc. de conformidad con estas instrucciones.
Tenga en cuenta las condiciones de trabajo y la actividad a realizar. El uso de herramientas eléctricas para aplicaciones distintas a las previstas puede causar situaciones peligrosas.

h) Mantenga los mangos y las superficies de agarre secos, limpios y libres de aceite y grasa. Los mangos y las superficies de agarre resbaladizos no permiten un manejo y control seguros de la

herramienta eléctrica en situaciones inesperadas.

Servicio

a) Haga que su herramienta eléctrica sea reparada solo por especialistas calificados, y siempre use repuestos originales para la reparación. Esto es para mantener la seguridad de la herramienta eléctrica.

¡Advertencia! Esta herramienta eléctrica genera un campo electromagnético durante la operación. Este campo puede dañar los implantes médicos activos o pasivos bajo ciertas condiciones. Para evitar el riesgo de lesiones graves o mortales, recomendamos que las personas con implantes médicos consulten con su médico y con el fabricante del implante médico antes de utilizar la herramienta eléctrica.

Instrucciones de seguridad para sierras de ingletes

a) Use abrazaderas para sostener la pieza de trabajo siempre que sea posible. Si apoya la pieza de trabajo con la mano, siempre debe mantener la mano al menos a 100 mm de cada lado de la hoja de sierra. No use esta sierra para cortar piezas que sean demasiado pequeñas para sujetarlas con la mano. Si su mano se coloca demasiado cerca de la hoja de la sierra, existe un mayor riesgo de lesiones por el contacto de la hoja.

b) La pieza de trabajo debe ser estacionaria y sujetarse tanto contra la cerca como contra la mesa. No mete las piezas de trabajo en las cuchillas o haga el corte sin aparato de ninguna manera. Las piezas de trabajo sin restricciones o en movimiento podrían arrojarse a altas velocidades, causando lesiones.

c) Empuje la sierra a través de la pieza de trabajo. No tire de la sierra a través de la pieza de trabajo. Para hacer un corte, levante la cabeza de la sierra y extráigala sobre la pieza de trabajo sin cortar, arranque el motor, presione la cabeza de la sierra hacia abajo y empuje la sierra a través de la pieza de trabajo. Es probable que el corte en la carrera de arrastre provoque que la hoja de sierra se suba sobre la pieza de trabajo y arroje violentamente el conjunto de la hoja hacia el operador.

d) Nunca cruce su mano sobre la línea de corte prevista, ya sea en frente o detrás de la hoja de sierra. Apoyar la pieza de trabajo con las manos cruzadas, es decir, sostener la pieza de trabajo a la derecha de la hoja de sierra con la mano izquierda o viceversa es muy peligroso.

e) No meta la mano detrás de la cerca con ninguna mano a menos de 100 mm de cada lado de la hoja de sierra, para quitar restos de madera o por cualquier otro motivo mientras la hoja está girando. La proximidad de la hoja de sierra giratoria a su mano puede no ser obvia y usted puede sufrir lesiones graves.

f) Inspeccione su pieza de trabajo antes de cortar. Si la pieza de trabajo está arqueada o deformada, sujétela con la cara inclinada hacia afuera, hacia la cerca. Siempre asegúrese de que no haya espacio entre la pieza de trabajo, la cerca y la mesa a lo largo de la línea de corte. Las piezas de trabajo dobladas o deformadas pueden retorcerse o moverse y pueden causar atascamiento en la hoja de sierra giratoria durante el corte. No debe haber clavos ni objetos extraños en la pieza de trabajo.

g) No use la sierra hasta que la mesa esté libre de todas las herramientas, restos de madera, etc., excepto la pieza de trabajo. Los desechos pequeños o piezas sueltas de madera u otros objetos que entren en contacto con la cuchilla giratoria pueden arrojarse a gran velocidad.

h) Corte solo una pieza de trabajo a la vez. Las piezas de trabajo múltiples apiladas no se pueden sujetar adecuadamente y pueden unirse a la cuchilla o desplazarse durante el corte.

i) Asegúrese de que la sierra ingletadora esté montada o colocada en una superficie de trabajo firme y nivelada antes de usarla. Una superficie de trabajo nivelada y firme reduce el riesgo de que la sierra ingletadora se vuelva inestable.

j) Planifica su trabajo. Cada vez que cambie la configuración del ángulo de bisel o inglete, asegúrese de que la guía ajustable esté configurada correctamente para soportar la pieza de trabajo y que no interfiera con la cuchilla o el sistema de protección. Sin "ENCENDER" la herramienta y sin la pieza de trabajo sobre la mesa, mueva la hoja de sierra a través de un corte simulado completo para asegurarse de que no habrá interferencia o peligro de cortar la cerca.

k) Proporcione soporte adecuado, como extensiones de mesa, caballos de sierra, etc. para una pieza

de trabajo que sea más ancha o más larga que la superficie de la mesa. Las piezas de trabajo más largas o más anchas que la mesa de la sierra ingletadora pueden inclinarse si no están bien sujetas. Si la pieza cortada o la pieza de trabajo se vuelca, puede levantar el protector inferior o ser arrojado por la cuchilla giratoria.

l) No utilice a otra persona como sustituto de una extensión de mesa o como soporte adicional. El soporte inestable para la pieza de trabajo puede hacer que la cuchilla se atasque o que la pieza de trabajo se desplace durante la operación de corte, empujándolo a usted y al ayudante hacia la cuchilla giratoria.

m) La pieza cortada no debe atascarse ni presionarse de ninguna manera contra la hoja de sierra giratoria. Si está confinado, es decir, utilizando topes largos, la pieza cortada podría engancharse contra la cuchilla y arrojarse violentamente.

n) Siempre use una abrazadera o un dispositivo diseñado para soportar adecuadamente el material redondo, como varillas o tubos. Las varillas tienden a rodar mientras se cortan, lo que hace que la cuchilla se "muerda" y empuje el trabajo con la mano hacia la cuchilla.

o) Deje que la cuchilla alcance la velocidad máxima antes de tocar la pieza de trabajo. Esto reducirá el riesgo de que la pieza de trabajo sea arrojada.

p) Si la pieza de trabajo o la cuchilla se atascan, apague la sierra ingletadora. Si la pieza de trabajo o la cuchilla se atascan, apague la sierra ingletadora. Luego trabaje para liberar el material atascado. El aserrado continuo con una pieza de trabajo atascada puede causar pérdida de control o daños a la sierra ingletadora.

q) Después de terminar el corte, suelte el interruptor, mantenga la cabeza de la sierra hacia abajo y espere a que la hoja se detenga antes de quitar la pieza cortada. Llegar con la mano cerca de la cuchilla es peligroso.

r) Sujete el mango firmemente cuando realice un corte incompleto o cuando suelte el interruptor antes de que el cabezal de la sierra esté completamente en la posición hacia abajo. La acción de frenado de la sierra puede hacer que la cabeza de la sierra se tire repentinamente hacia abajo, causando riesgo de lesiones.

Instrucciones de seguridad para el manejo de hojas de sierra

1 No utilice hojas de sierra dañadas o deformadas.

2 No utilice ninguna herramienta de inserción con grietas. Clasifique las herramientas de inserción agrietadas. Las reparaciones no están permitidas.

3 Verifique el estado de las hojas de sierra antes de usar la sierra ingletadora compuesta deslizante.

4 Asegúrese de seleccionar una hoja de sierra adecuada para el material a cortar.

5 Utilice únicamente hojas de sierra para las que la velocidad máxima permitida no sea inferior a la velocidad máxima del husillo de la sierra ingletadora compuesta deslizante y que sean adecuadas para el material a cortar.

6 Observe la dirección de rotación de la hoja de sierra.

7 Solo inserte la hoja de sierra si ha dominado su uso.

8 Observe la velocidad máxima. No se puede exceder la velocidad máxima especificada en la herramienta de inserción. Si se especifica, observe el rango de velocidad.

9 Limpie la grasa, el aceite y el agua de las superficies de sujeción.

10 No utilice anillos o casquillos reductores sueltos para reducir los agujeros en las hojas de sierra.

11 Asegúrese de que los anillos reductores fijos para asegurar la herramienta de inserción tengan el mismo diámetro y tengan al menos 1/3 del diámetro de corte.

12 Asegúrese de que los anillos reductores fijos estén paralelos entre sí.

13 Maneje la herramienta de inserción con precaución. Se almacenan idealmente en el paquete original o en contenedores especiales. Use guantes protectores para mejorar el agarre y reducir aún más el riesgo de lesiones.

14 Antes del uso de herramientas de inserción, asegúrese de que todos los dispositivos de protección estén correctamente sujetos.

15 Antes de usar, asegúrese de que la herramienta de inserción cumpla con los requisitos técnicos de esta herramienta eléctrica y que esté correctamente sujeta.

16 Utilice únicamente la hoja de sierra suministrada para cortar madera, nunca para el procesamiento

de metales.
17 Utilice únicamente diámetros de hoja de sierra de acuerdo con las marcas en la sierra.
18 Use soportes de piezas de trabajo adicionales, si es necesario para la estabilidad de la pieza de trabajo.
19 Las extensiones de soporte de la pieza de trabajo siempre deben asegurarse y usarse durante el trabajo.
20 ¡Reemplace los insertos de la mesa cuando estén desgastados!
21 Evite el sobrecalentamiento de los dientes de sierra.
22 Al cortar plástico, evite derretir el plástico.
Use las hojas de sierra apropiadas para este propósito. Reemplace las hojas de sierra dañadas o desgastadas de inmediato.
Cuando la hoja de sierra se sobrecaliente, detenga la máquina. Deje que la hoja de sierra se enfríe antes de volver a usar la máquina.



Atención: radiación láser
No mire directamente al rayo láser de Clase 2



¡Protéjase usted y su entorno de accidentes utilizando medidas de precaución adecuadas!
- No mire directamente al rayo láser con ojos desprotegidos.
- Nunca mire en el camino de la viga.
- Nunca apunte el rayo láser hacia superficies reflectantes y personas o animales. Incluso un rayo láser con un bajo rendimiento puede causar daño a los ojos.
- Precaución: los métodos diferentes a los especificados aquí pueden provocar una exposición peligrosa a la radiación.
- Nunca abra el módulo láser. Se puede producir una exposición inesperada al rayo.
- Si no utiliza el dispositivo durante un período prolongado, debe retirar las baterías.
- El láser no puede ser reemplazado con un tipo diferente de láser.
- Las reparaciones del láser solo pueden ser realizadas por el fabricante del láser o un representante autorizado.

Riesgos residuales

La máquina ha sido construida de acuerdo con el estado de la técnica y los requisitos técnicos de seguridad reconocidos. Sin embargo, pueden surgir riesgos residuales individuales durante la operación.
- Peligro para la salud debido a la energía eléctrica, con el uso de cables de conexión eléctrica inadecuados.
- Además, a pesar de que se hayan cumplido todas las precauciones, aún pueden quedar algunos riesgos residuales no obvios.
- Los riesgos residuales se pueden minimizar si se observan las "instrucciones de seguridad" y el "uso adecuado" junto con todas las instrucciones de funcionamiento.
- No cargue la máquina innecesariamente: una presión excesiva al aserrar dañará rápidamente la hoja de sierra, lo que resulta en un rendimiento reducido de la máquina en el procesamiento y en la precisión de corte.
- Al cortar material plástico, utilice siempre abrazaderas: las piezas que deben cortarse siempre deben fijarse entre las abrazaderas.
- Evite el arranque accidental de la máquina: es posible que no se presione el botón de funcionamiento al insertar el enchufe en una toma de corriente.
- Use la herramienta que se recomienda en este manual. Al hacerlo, su máquina proporciona un

rendimiento óptimo.

- Las manos nunca pueden ingresar a la zona de procesamiento cuando la máquina está en funcionamiento.
- Suelte el botón del mango y apague la máquina antes de cualquier operación.

6. Datos técnicos

AC motor	120V , 60Hz
Poder S1	2000 Watt
Ralentí n_0	
1st clase	3200 min^{-1}
2nd clase	4500 min^{-1}
Hoja de sierra de carburo	ø 254 x ø 30 x 2.8 mm
Numero de dientes	40
Ancho máximo de diente de la hoja de sierra	3 mm
Rango giratorio	-45° / 0°/ +45°
Corte de inglete	0° bis 45° nach links
Ancho de sierra a 90 °	340 x 90 mm
Ancho de sierra a 45 °	240 x 90 mm
Ancho de sierra a 2 x 45 °	
(corte de doble inglete)	240 x 45 mm
Clase de protección	II / ⧈
Peso	ca. 14,7 kg
Clase de láser	2
Longitud de onda del láser	650 nm
Salida del láser	< 1 mW

* Modo de funcionamiento S1, servicio continuo

La pieza de trabajo debe tener una altura mínima de 3 mm y un ancho mínimo de 10 mm.
Asegúrese de que la pieza de trabajo esté siempre asegurada con el dispositivo de sujeción.

Ruido
Valores de ruido total determinados de acuerdo con EN 62841.
Nivel de presión sonoral LpA 97,2 dB(A)
Incertidumbre KpA 3 dB
Nivel de potencia de sonido LWA 110,2 dB(A)
Incertidumbre KWA 3 dB

Use protección para los oídos.
Los efectos del ruido pueden causar pérdida de audición.
Los valores de emisión de ruido mencionados anteriormente se midieron de acuerdo con un procedimiento de prueba estandarizado y se pueden usar para comparar una herramienta eléctrica con otra.
Los valores de emisión de ruido mencionados anteriormente también se pueden utilizar para la evaluación preliminar de la exposición.

Advertencia:

- Las emisiones de ruido durante el uso real de la herramienta eléctrica pueden diferir de los valores

mencionados anteriormente dependiendo de la herramienta eléctrica que se utilice, en particular del tipo de pieza de trabajo que se procesa.
- Intente mantener las emisiones lo más bajas posible, por ejemplo limitando su tiempo de trabajo. A este respecto, se deben tener en cuenta todas las fases del ciclo operativo (como los momentos en que la herramienta se apaga o funciona en reposo).

7. Antes de encender el dispositivo

- Abra el embalaje y retire el dispositivo con cuidado.
- Retire el material de embalaje, así como el embalaje y los refuerzos de transporte (si están disponibles).
- Verifique que la entrega esté completa.
- Verifique el dispositivo y las piezas accesorias por daños de transporte.
- Si es posible, guarde el embalaje hasta que el período de garantía haya expirado.

ATENCIÓN

¡El dispositivo y los materiales de embalaje no son juguetes! ¡No se debe permitir que los niños jueguen con bolsas de plástico, películas y piezas pequeñas! ¡Existe el riesgo de ingestión y asfixia!

- El equipo debe instalarse donde pueda sostenerse de forma segura. Asegure la máquina en un banco de trabajo o en un marco base con 4 tornillos (no incluidos en la entrega) usando los agujeros en la mesa de sierra fija (15).
- Extraiga completamente la protección de inclinación preinstalada (36) y fíjela con una llave Allen (D).
- Ajuste el tornillo de ajuste (37) al nivel de la mesa para evitar que la máquina se tambalee
- Todas las cubiertas y dispositivos de seguridad deben instalarse correctamente antes de encender el equipo.
- Debe ser posible que la cuchilla funcione libremente.
- Cuando trabaje con madera procesada anteriormente, tenga cuidado con objetos extraños como clavos o tornillos, etc.
- Antes de presionar el interruptor de ENCENDIDO / APAGADO, verifique que la hoja de sierra esté ajustada correctamente. Las piezas móviles deben funcionar sin problemas.
- Antes de conectar el dispositivo a la fuente de alimentación, asegúrese de que los datos en la placa de características sean dentales a los datos de la red.

7.1 Comprobación del dispositivo de seguridad del protector de la hoja de sierra móvil (5)

El protector de la hoja de sierra protege contra el contacto accidental con la hoja de sierra y de las virutas que vuelan.

Verificación de las Funciones

Para hacerlo, doble la sierra hacia abajo:

- El protector de la hoja de sierra debe proporcionar acceso libre a la hoja de sierra sin tocar otras partes.
- Al plegar la sierra hacia arriba en la posición inicial, el protector de la hoja de la sierra debe cubrir la hoja de la sierra automáticamente.

8. Adjunto y operación

8.1 Colocación de la sierra ingletadora compuesta deslizante (fig.1 / 2/4/5)

- Para ajustar la mesa giratoria (14), doble el mango de bloqueo (11) hacia arriba y levante la palanca de posición enganchada (35) con su dedo índice.
- Gire la mesa giratoria (14) y el puntero (12) a la medida del ángulo deseado de la escala (13). Para arreglar la configuración, doble la manija de bloqueo (11) hacia abajo.
- Al presionar la cabeza de la máquina (4) ligeramente hacia abajo y retirar el perno de bloqueo (23) del soporte del motor al mismo tiempo, se desacopla la sierra de la posición más baja.
- Gire la cabeza de la máquina (4) hacia arriba.
  Es posible fijar los dispositivos de sujeción (7) a la izquierda o derecha en la mesa de sierra fija (15).

- Inserte los dispositivos de sujeción (7) en los orificios en la parte posterior del riel de detención (16) y fíjelo con los tornillos de agarre en estrella (7a).
  Para cortes de inglete de 0 ° a 45 °, el dispositivo de sujeción (7) solo debe montarse en el lado derecho (ver fig. 11-12).
- Es posible inclinar el cabezal de la máquina (4) un máximo. 45 ° a la izquierda aflojando el tornillo de ajuste (22).
- Los soportes de la pieza de trabajo (8) siempre deben asegurarse y usarse durante el trabajo. Ajuste el tamaño de mesa deseado aflojando el tornillo de ajuste (9). Luego, vuelva a apretar el tornillo de ajuste (9).

8.2 Ajuste de precisión del tope para corte transversal 90 ° (fig. 1/2/5/6)
- Sin ángulo de parada incluido.
- Baje la cabeza de la máquina (4) y fíjela con el perno de bloqueo (23).
- Afloje el tornillo de fijación (22).
- Position the angle stop (A) between the saw blade (6) and the rotary table (14).
- Afloje la contratuerca (26a).
- Ajuste el tornillo de ajuste (26) hasta que el ángulo entre la hoja de sierra (6) y la mesa giratoria (14) sea de 90 °.
- Vuelva a apretar la contratuerca (26a).
- Posteriormente verifique la posición del indicador de ángulo. Si es necesario, afloje el puntero (19) con un destornillador Philips, ajústelo a la posición 0 ° en la escala angular (18) y vuelva a apretar el tornillo de retención.

8.3 Corte transversal 90 ° y plato giratorio 0 ° (fig. 1/2/7)
En el caso de anchos de corte de hasta aprox. 100 mm es posible fijar la función de tracción de la sierra con el tornillo de fijación (20) en la posición trasera. En esta posición, la máquina puede funcionar en modo de corte transversal. Si el ancho de corte es superior a 100 mm, entonces es necesario asegurarse de que el tornillo de fijación (20) esté flojo y que la cabeza de la máquina (4) pueda moverse.

¡Atención! Para cortes transversales de 90 °, el riel de parada móvil (16a) debe fijarse en la posición interior.
- Abra el tornillo de fijación (16b) para el riel de parada móvil (16a) y empuje el riel de parada móvil (16a) hacia adentro.
- El riel de parada móvil (16a) debe estar bloqueado en una posición lo suficientemente lejos de la posición interna como para que la distancia entre el riel de parada (16a) y la hoja de sierra (6) no sea superior a 8 mm.
- Antes de realizar el corte, verifique que el riel de detención (16a) y la hoja de sierra (6) no puedan colisionar.
- Vuelva a apretar el tornillo de fijación (16b).
- Mueva el cabezal de la máquina (4) a su posición superior.
- Use el mango (1) para empujar hacia atrás el cabezal de la máquina (4) y fíjelo en esta posición si es necesario (dependiendo del ancho de corte).
- Coloque el trozo de madera a cortar en el riel de parada (16) y en el plato giratorio (14).
- Bloquee el material con los dispositivos de sujeción (7) en la mesa de sierra fija (15) para evitar que el material se mueva durante la operación de corte.
  Suelte el interruptor de bloqueo (3) y presione el interruptor de ENCENDIDO / APAGADO (2) para arrancar el motor. (Consulte también el punto 8.13 "Cambio de la velocidad" a este respecto).
- Con la guía de arrastre (21) fijada en su lugar (21):
  use el mango (1) para mover el cabezal de la máquina (4) de manera constante y con una ligera presión hacia abajo hasta que la hoja de sierra (6) haya cortado completamente la pieza de trabajo.
- Con la guía de arrastre (21) no fija en su lugar (21): tire de la cabeza de la máquina (4) hasta el frente. Baje el mango (1) hasta el fondo aplicando una presión constante y ligera hacia abajo. Ahora empuje la cabeza de la máquina (4) lenta y constantemente hacia atrás hasta que la hoja de sierra (6) haya cortado completamente la pieza de trabajo.

- Cuando se complete la operación de corte, mueva la cabeza de la máquina hacia atrás a su posición superior (inicio) y suelte el botón de ENCENDIDO / APAGADO (2).
  ¡Atención! La máquina ejecuta una carrera ascendente automáticamente debido al resorte de retorno, es decir, no suelte el mango (1) después de completar el corte; en su lugar, permita que el
- cabezal de la máquina se mueva lentamente hacia arriba mientras aplica una ligera contrapresión.

8.4 Corte transversal 90 ° y plato giratorio 0 ° - 45 ° (fig. 1/7/8)

La sierra ingletadora compuesta deslizante se puede utilizar para realizar cortes transversales de 0 ° -45 ° a la izquierda y de 0 ° -45 ° a la derecha en relación con el riel de parada.

¡Importante! Para cortes transversales de 90°, el riel de parada móvil (16a) debe fijarse en la posición interior.

- Abra el tornillo de fijación (16b) para el riel de parada móvil (16a) y empuje el riel de parada móvil (16a) hacia adentro.
- El riel de tope móvil (16a) debe fijarse lo suficientemente enfrente de la posición más interna para que la distancia entre el riel de tope (16a) y la hoja de sierra (6) sea de un mínimo de 8 mm.
- Antes de realizar el corte, verifique que el riel de detención (16a) y la hoja de sierra (6) no puedan colisionar.
- Asegure el tornillo de fijación (16b) nuevamente.
- Afloje la manija de bloqueo (11) si está apretada, levante la palanca de posición enganchada (35) con su dedo índice y use la manija de bloqueo (11) para ajustar la mesa giratoria (14) en el ángulo deseado.
- El puntero (12) en la mesa giratoria debe coincidir con el ángulo deseado en la escala (13) en la mesa de sierra fija (15).
- Vuelva a apretar la manija de bloqueo (11) para asegurar la mesa giratoria (14).
- Corte como se describe en la sección 8.3.

8.5 Ajuste de precisión del tope para corte a inglete 45 ° (fig. 1/2/5/9/10)

- Sin ángulo de parada incluido.
- Baje la cabeza de la máquina (4) y fíjela con el perno de bloqueo (23).
- Fije la mesa giratoria (14) en la posición 0 °.

¡Atención! Para cortes a inglete (cabezal de sierra inclinado), el lado izquierdo de los rieles de tope móviles (16a) debe fijarse en la posición exterior.

- Abra el tornillo de fijación (16b) para el riel de parada móvil (16a) y empuje el riel de parada móvil (16a) hacia afuera.
- El riel de tope móvil (16a) debe fijarse lo suficientemente enfrente de la posición más interna para que la distancia entre el riel de tope (16a) y la hoja de sierra (6) alcance un máximo de 8 mm.
- El lado derecho de los rieles de tope móviles (16a) debe estar en la posición interior.
- Antes de hacer un corte, verifique que el riel de detención (16a) y la hoja de sierra (6) no puedan colisionar.
- Afloje el tornillo de ajuste (22) y use la manija (1) para inclinar la cabeza de la máquina (4) 45 ° hacia la izquierda.
- 45° - coloque el tope angular (B) entre la hoja de sierra (6) y la mesa giratoria (14).
- Afloje la tuerca de seguridad (27a) y ajuste el tornillo de ajuste (27) hasta que el ángulo entre la hoja de sierra (6) y la mesa giratoria (14) sea exactamente 45 °.
- Vuelva a apretar la tuerca de seguridad (27a).
- Posteriormente verifique la posición del indicador de ángulo. Si es necesario, afloje el puntero (19) con un destornillador Philips, ajústelo a 45 ° en la escala angular (18) y vuelva a apretar el tornillo de retención.

8.6 Corte en inglete 0 ° - 45 ° y plato giratorio 0 ° (fig. 1/2/11)

La sierra ingletadora compuesta deslizante se puede utilizar para realizar cortes a inglete de 0 ° - 45 ° en relación con la cara de trabajo.

¡Atención! Para cortes a inglete (cabezal de sierra inclinado), el lado izquierdo de los rieles de tope

móviles (16a) debe fijarse en la posición exterior.
- Abra el tornillo de fijación (16b) para el riel de parada móvil (16a) y empuje el riel de parada móvil (16a) hacia afuera.
- El riel de tope móvil (16a) debe fijarse lo suficientemente enfrente de la posición más interna para que la distancia entre el riel de tope (16a) y la hoja de sierra (6) sea de un mínimo de 8 mm.
- El lado derecho de los rieles de tope móviles (16a) debe estar en la posición interior.
- Antes de hacer un corte, verifique que el riel de detención (16a) y la hoja de sierra (6) no puedan colisionar.
- Asegure el tornillo de fijación (16b) nuevamente.
- Mueva el cabezal de la máquina (4) a la posición superior.
- Fije la mesa giratoria (14) en la posición 0 °.
- Afloje el tornillo de ajuste (22) y use la manija (1) para inclinar la cabeza de la máquina (4) hacia la izquierda, hasta que el puntero (19) indique la medición de ángulo deseada en la escala (18).
- Vuelva a apretar el tornillo de ajuste (22).
- Corte como se describe en la sección 8.3.

8.7 Corte en inglete 0 ° - 45 ° y plato giratorio 0 ° - 45 ° (fig. 2/4/12)
La sierra ingletadora compuesta deslizante se puede utilizar para realizar cortes a inglete a la izquierda de 0 ° - 45 ° en relación con la cara de trabajo y, al mismo tiempo, 0 ° - 45 ° a la izquierda o 0 ° - 45 ° a la derecha en relación con el riel de parada (corte de doble inglete).

¡Atención! Para cortes a inglete (cabezal de sierra inclinado), el lado izquierdo de los rieles de tope móviles (16a) debe fijarse en la posición exterior.
- Abra el tornillo de fijación (16b) para el riel de parada móvil (16a) y empuje el riel de parada móvil (16a) hacia afuera.
- El riel de tope móvil (16a) debe fijarse lo suficientemente enfrente de la posición más interna para que la distancia entre el riel de tope (16a) y la hoja de sierra (6) sea de un mínimo de 8 mm.
- Antes de hacer un corte, verifique que el riel de detención (16a) y la hoja de sierra (6) no puedan colisionar.
- Vuelva a apretar el tornillo de fijación (16b).
- Mueva el cabezal de la máquina (4) a su posición superior.
- Doblar la manija de bloqueo (11) hacia arriba para aflojar la mesa giratoria (14).
- Ajuste la mesa giratoria (14) al ángulo deseado (consulte también el punto 8.4 a este respecto).
- Doble la manija de bloqueo (11) hacia abajo para asegurar la mesa giratoria (14).
- Desenroscar el tornillo de ajuste (22).
- Use el mango (1) para inclinar el cabezal de la máquina (4) hacia la izquierda hasta que coincida con el valor del ángulo requerido (en relación con esto, consulte también la sección 8.6).
- Vuelva a apretar el tornillo de ajuste (22).
- Corte como se describe en la sección 8.3.

8.8 Limitación de la profundidad de corte (fig. 3/13)
- La profundidad de corte se puede ajustar infinitamente con el tornillo (24). Para hacer esto, afloje la tuerca moleteada (24a) en el tornillo (24). Gire el tornillo (24) hacia adentro o hacia afuera para establecer la profundidad de corte requerida. Luego vuelva a apretar la tuerca moleteada (24a) en el tornillo (24).
- Verifique la configuración completando un corte de prueba.

8.9 Bolsa de recogida de astillas (fig. 1/20)
La sierra está equipada con una bolsa de desechos (17) para aserrín y astillas. ¡Atención! ¡La bolsa de recolección de virutas solo se puede usar al cortar madera y materiales similares a la madera!
Apriete el anillo de metal en la bolsa de polvo y conéctelo a la abertura de salida en el área del motor.
La bolsa de residuos (17) se puede vaciar mediante una cremallera en la parte inferior.

Conexión a un extractor de polvo externo.
Para la extracción de polvo, también se puede conectar una manguera de vacío a la boquilla de extracción de polvo.
- Conecte la manguera de vacío con la boquilla de extracción de polvo.
- La aspiradora industrial debe ser adecuada para el material a trabajar.
- Cuando aspire polvo que sea especialmente perjudicial para la salud o cancerígeno, use una aspiradora especial.

8.10 Cambio de la hoja de sierra (fig. 1/2 / 14-16)

¡Retire el enchufe de alimentación!
¡Importante!
Use guantes de seguridad cuando cambie la hoja de sierra.
¡Peligro de lesiones!
- Gire la cabeza de la máquina (4) hacia arriba y bloquéela con el perno de bloqueo (23).
- Doble el protector de la hoja de sierra (5) hacia arriba.
- Use una mano para insertar la llave Allen (C) en el tornillo de la brida (28).
- Presione firmemente el bloqueo del eje de la sierra (30) y gire lentamente el tornillo de la brida (28) en el sentido de las agujas del reloj. El bloqueo del eje de la sierra (30) se activa después de no más de una rotación.
- Ahora, usando un poco más de fuerza, afloje el tornillo de la brida (29) en el sentido de las agujas del reloj.
- Gire el tornillo de la brida (28) hacia afuera y retire la brida exterior (29).
- Retire la cuchilla (6) de la brida interior (31) y tire hacia abajo.
- Limpie cuidadosamente el tornillo de la brida (28), la brida exterior (29) y la brida interior (31).
- Monte y fije la nueva hoja de sierra (6) en orden inverso.
- ¡Importante! El ángulo de corte de los dientes, en otras palabras, la dirección de rotación de la hoja de sierra (6) debe coincidir con la dirección de la flecha en la carcasa
- Antes de continuar su trabajo, asegúrese de que todos los dispositivos de seguridad estén en buenas condiciones de funcionamiento.
- ¡Importante! Cada vez que cambie la hoja de la sierra (6), verifique que gire libremente en el inserto de la mesa (10) en ambas configuraciones perpendicular y de ángulo de 45 °.
- ¡Importante! El trabajo para cambiar y alinear la hoja de sierra (6) debe realizarse correctamente.

8.11 Ajuste del láser (fig. 18)
Si el láser (32) deja de indicar la línea de corte correcta, puede reajustar el láser. Afloje los tornillos de cabeza Phillips (E) y ajuste el láser moviéndolo hacia los lados hasta que el rayo láser golpee los dientes de la hoja de sierra (6).
Asegure firmemente ambos tornillos (E).

8.12 Cambio de la velocidad (fig. 17)
La sierra ingletadora tiene 2 rangos de velocidad:



- Para operar la sierra ingletadora a una velocidad de 3200 rpm (metal), coloque el interruptor de regulación de velocidad (34) en la posición I.
- Para operar la sierra a una velocidad de 5000 rpm (madera), ajuste el interruptor de regulación de velocidad (34) en la posición II.

9. Transporte
- Apriete la manija de bloqueo (11) para bloquear la mesa giratoria.
- Presione la cabeza de la máquina (4) hacia abajo y fíjela con el perno de bloqueo (23).

- Fije la función de arrastre de la sierra con el tornillo de bloqueo para la guía de arrastre (20) en la posición trasera.
- Lleve el equipo por la mesa de sierra fija (15).
- Al volver a armar el equipo, proceda como se describe en la sección 7.

10. Maintenance

Warning! Prior to any adjustment, maintenance or service work disconnect the mains power plug!

Medidas generales de mantenimiento

Limpie las virutas y el polvo de la máquina de vez en cuando con un paño. Para prolongar la vida útil de la herramienta, engrase las piezas giratorias una vez al mes. No engrase el motor.
Cuando limpie el plástico no use productos corrosivos. Limpieza del dispositivo de seguridad del protector de la hoja de sierra móvil (5)
Siempre revise el protector de la hoja de sierra en busca de escombros antes de usar la máquina.
Retire el aserrín y las astillas viejas con un cepillo o herramienta similar.

Sustitución de la mesa inserte ¡Peligro!

Con un inserto de mesa dañado (10) existe el riesgo de que las piezas pequeñas se atasquen entre el inserto de mesa y la hoja de sierra, bloqueando la hoja de sierra.
¡Reemplace inmediatamente los insertos de mesa dañados!

1. Retire los tornillos en el inserto de la mesa. Si es necesario, gire la mesa giratoria y la cabeza de la sierra inclinada para poder alcanzar los tornillos.
2. Retire el inserto de la mesa.
3. Instale una nueva inserción de tabla.
4. Apriete los tornillos en el inserto de la mesa.

Inspección del cepillo (fig. 19)

Verifique las escobillas de carbón después de las primeras 50 horas de funcionamiento con una máquina nueva o cuando se hayan instalado escobillas nuevas. Después de realizar la primera verificación, repita la verificación cada 10 horas de funcionamiento.
Si el carbón se desgasta a una longitud de 6 mm, o si el resorte o el cable de contacto están quemados o dañados, es necesario reemplazar ambos cepillos. Si se descubre que los cepillos son utilizables después de la extracción, es posible reinstalarlos.

Al realizar el mantenimiento de las escobillas de carbón, abra los dos pestillos en sentido antihorario (como se muestra en la figura 19). Luego retire las escobillas de carbón. Vuelva a colocar las escobillas de carbón en el orden inverso.

11.Almacenamiento

Guarde el dispositivo y sus accesorios en un lugar oscuro, seco y a prueba de heladas, inaccesible para los niños. La temperatura óptima de almacenamiento es de entre 5 y 30 ° C.
Guarde la herramienta eléctrica en su embalaje original.
Cubra la herramienta eléctrica para protegerla del polvo y la humedad.
Almacene el manual de operación con la herramienta eléctrica.

12. Conexión eléctrica

El motor eléctrico instalado está conectado y listo para funcionar. La conexión cumple con las disposiciones VDE y DIN aplicables.
La conexión a la red del cliente, así como el cable de extensión utilizado, también deben cumplir con estas regulaciones.

- El producto cumple con los requisitos de EN 61000-3-11 y está sujeto a condiciones especiales de conexión. Esto significa que el uso del producto en cualquier punto de conexión libremente seleccionable no está permitido.

- Dadas las condiciones desfavorables en la fuente de alimentación, el producto puede hacer que el voltaje fluctúe temporalmente.
- El producto está destinado exclusivamente para su uso en puntos de conexión que a)no exceda la impedancia de alimentación máxima permitida "Z" (Zmax = 0.382 Ω), o b)tener una capacidad de corriente continua de la red de al menos 100 A por fase.
- Como usuario, debe asegurarse, en consulta con su compañía de energía eléctrica si es necesario, que el punto de conexión en el que desea operar el producto cumple con uno de los dos requisitos, a) o b), mencionados anteriormente.

Información importante
En caso de sobrecarga, el motor se apagará solo. Después de un período de enfriamiento (el tiempo varía), el motor puede volver a encenderse.

Cable de conexión eléctrica dañado.
El aislamiento en los cables de conexión eléctrica a menudo está dañado.
Esto puede tener las siguientes causas:
- Puntos de paso, donde los cables de conexión pasan a través de ventanas o puertas.
- Torceduras donde el cable de conexión se ha sujetado o enrutado incorrectamente.
- Lugares donde se cortaron los cables de conexión debido a que fueron conducidos.
- Daño de aislamiento debido a ser arrancado de la salida de la pared.
- Grietas debido al envejecimiento del aislamiento.

Tales cables de conexión eléctrica dañados no deben usarse y son potencialmente mortales debido al daño del aislamiento.
Compruebe los cables de conexión eléctrica en busca de daños con regularidad. Asegúrese de que el cable de conexión no se cuelgue de la red eléctrica durante la inspección.
Los cables de conexión eléctrica deben cumplir con las disposiciones VDE y DIN aplicables. Utilice únicamente cables de conexión con la marca "H05VV-F".
La impresión de la designación de tipo en el cable de conexión es obligatoria.

AC motor:
El voltaje de red debe ser 220 - 240 V ~.
- Los cables de extensión de hasta 25 m de largo deben tener una sección transversal de 1.5 mm2.

Las conexiones y reparaciones de equipos eléctricos solo pueden ser realizadas por un electricista.
Por favor proporcione la siguiente información en caso de consultas:
- Tipo de corriente para el motor
- Datos de la máquina - placa de características

13. Eliminación y reciclaje
El dispositivo se suministra en un embalaje para evitar daños durante el transporte.Las materias primas en este embalaje se pueden reutilizar o reciclar. El dispositivo y sus accesorios están hechos de varios tipos de materiales, como metal y plástico. Los componentes defectuosos deben eliminarse como residuos especiales. Consulte a su distribuidor o al consejo local.



El embalaje está totalmente compuesto de materiales ecológicos que pueden eliminarse en un centro de reciclaje local.
Póngase en contacto con su autoridad local de eliminación de desechos para obtener más detalles sobre cómo deshacerse de sus dispositivos eléctricos desgastados.

¡Los dispositivos viejos no deben desecharse con la basura doméstica!



Este símbolo indica que este producto no debe desecharse junto con los residuos domésticos de conformidad con la Directiva (2012/19 / UE) relativa a los residuos de aparatos eléctricos y electrónicos (RAEE). Este producto debe desecharse en un punto de recogida

designado.Esto puede ocurrir, por ejemplo, entregándolo en un punto de recogida autorizado para el reciclaje de residuos de equipos eléctricos y electrónicos.
El manejo inadecuado de los equipos de desecho puede tener consecuencias negativas para el medio ambiente y la salud humana debido a las sustancias potencialmente peligrosas que a menudo están contenidas en los equipos eléctricos y electrónicos. Al desechar adecuadamente este producto, también está contribuyendo al uso efectivo de los recursos naturales. Puede obtener información sobre los puntos de recolección de equipos de desechos de su administración municipal, autoridad pública de eliminación de desechos, un organismo autorizado para la eliminación de equipos eléctricos y electrónicos de desechos o su empresa de eliminación de desechos.

14.Solución de problemas

Avería	Causa posible	Remedio
El motor no funciona.	Motor, cable o enchufe defectuosos, el disyuntor de la red eléctrica está apagado	Organizar la inspección de la máquina por un especialista. Nunca repare el motor usted mismo. ¡Peligro! Revise los fusibles y reemplace según sea necesario
El motor arranca lentamente y no alcanza la velocidad de funcionamiento.	Voltaje demasiado bajo, bobinas dañadas, condensador quemado	Póngase en contacto con el proveedor de servicios públicos para verificar el voltaje. Organizar la inspección del motor por un especialista. Organizar la sustitución del condensador por un especialista.
El motor hace ruido excesivo	Bobinas dañadas, motor defectuoso	Hacer arreglos para que un especialista inspeccione el motor
El motor no alcanza su máxima potencia.	Los circuitos en la red están sobrecargados (lámparas, otros motores, etc.)	No utilice ningún otro equipo o motor en el mismo circuito.
El motor se sobrecalienta fácilmente.	Sobrecarga del motor, enfriamiento insuficiente del motor.	Evite sobrecargar el motor durante el corte, elimine el polvo del motor para garantizar una refrigeración óptima del motor.
El corte de sierra es rugoso u ondulado	Hoja de sierra embotada, la forma del diente no es adecuada para el grosor del material	Vuelva a afilar la hoja de sierra y / o use una hoja de sierra adecuada
La pieza de trabajo se separa y / o se astilla	Presión de corte excesiva y / o hoja de sierra no apta para su uso	Inserte la hoja de sierra adecuada

Servicio de información
Tenga en cuenta que las siguientes partes de este producto están sujetas a desgaste normal o natural y que, por lo tanto, también se requieren para su uso como consumibles.
Piezas de desgaste*: escobillas de carbón, hoja de sierra, inserciones de mesa, bolsas de aserrín

* No necesariamente incluido en el alcance de la entrega

www.dovaman.com
support@dovaman.com
Shenzhen Yangtuo Electronic Commerce Co., Ltd
No.51, Pingxin North Road, Shangmugu Community,
Pinghu Street,Longgang District, Shenzhen, China 518000

Made in China