Blütezeit

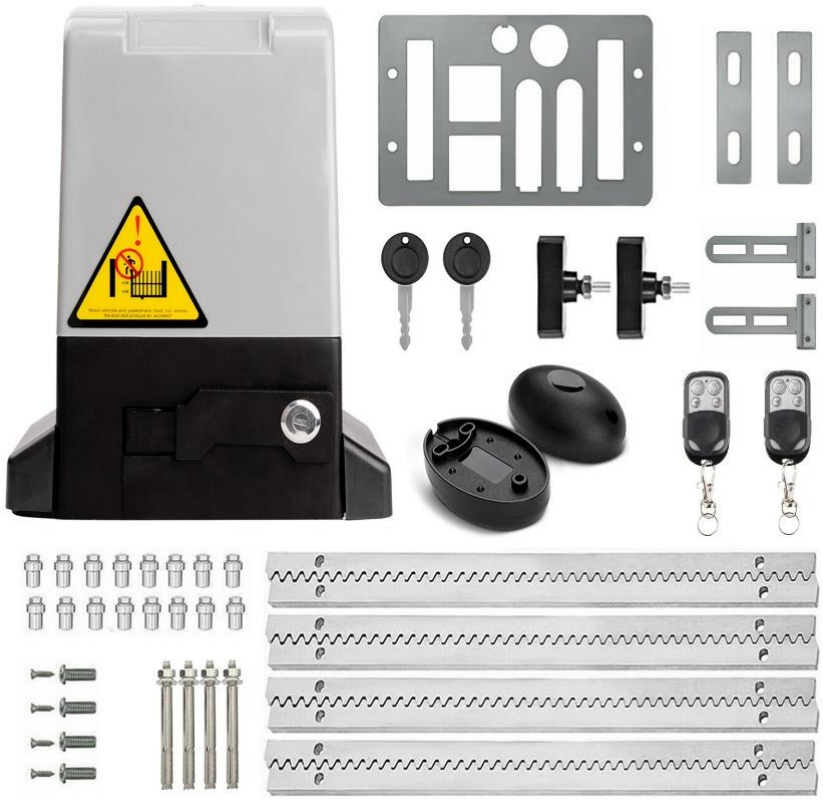

ME-GO SLIDING GATE OPENER USER MANUAL

WARNING: Only qualified and experienced technicians should attempt installation or servicing of this unit. Improper handling may result in serious personal injury, death, or property damage.

IMPORTANT: Read all safety rules and instructions carefully before operating this tool. Keep these instructions for future reference.

⚠ Important Caution:

This manual is a **universal version for both AC110V and AC220V models**. Please carefully check the **sticker on the PCB** to determine the correct voltage:

Sticker Label on PCB	Required Input Voltage
110V 32	**Connect to AC110V**
220V 32	**Connect to AC220V**

The **PCB itself is NOT dual-voltage compatible**. Each purchased unit is designed for only one specific voltage. **Do NOT connect the wrong voltage**, as it will burn the PCB and cause permanent damage.

Possible Damage If Wrong Voltage is Applied:

Incorrect Connection	Consequence
AC110V device connected to AC220V	PCB overload, component damage
AC220V device connected to AC110V	Device may not function or burn out

---

⚠ Precaución Importante:

Este manual es una **versión universal para los modelos de AC110V y AC220V**. Por favor, verifique con cuidado la **etiqueta en la PCB** para determinar el voltaje correcto:

Etiqueta en la PCB	Voltaje de Entrada Requerido
110V 32	**Conectar a AC110V**
220V 32	**Conectar a AC220V**

La **PCB NO es compatible con ambos voltajes.** Cada unidad adquirida está diseñada para solo un voltaje específico. **NO conecte un voltaje incorrecto**, ya que esto quemará la PCB y causará daños irreparables.

Possible Damage If Wrong Voltage is Applied:

Conexión Incorrecta	Consecuencia
Dispositivo AC110V conectado a AC220V	Sobrecarga de PCB, daño a los componentes
Dispositivo AC220V conectado a AC110V	El equipo puede no funcionar o quemarse

CONTETNS

PRODUCT SPECIFICATIONS.....2
SAFETY GUIDELINES.....3
MACHINE INFORMATION.....3-4
PACKAGE CONTENTS.....5
INSTALLATION PROCEDURE.....6-14
Pre-Installation Steps.....6
Main Motor Installation.....6-7
Rack Installation.....7-8
Magnet Placement.....8-10
Electrical Connections.....11-13
Infrared Sensor Wiring.....13
Remote Control Operation.....13-14
MAINTENANCE.....14
FAQ & TROUBLE SHOOTING.....15-17
WARRANTY.....18

PRODUCT SPECIFICATIONS

Model No.	ME-GO-800	ME-GO-1200	ME-GO-1800	ME-GO-2400
Motor Power	370W	550W	750W	1200W
Max. Lifting Weight	1800 lb	2700 lb	4000 lb	5300 lb
Horse Power	0.5HP	0.75HP	1HP	1.6HP
Output Torque	18 N.m	26 N.m	35 N.m	45 N.m
Package Weight	43.7 lb	47.4 lb	48.3 lb	51.4 lb
Working Voltage	AC110V, 60Hz / AC220V, 50Hz			
Work Duty	S2, 15 minutes			
Motor Speed	1400 rpm			
Gate Moving Speed	39.4 ft/min (12m/min)			
Max. Gate Length	40ft (12m)			
Remote Control Range	100ft (30m)			
Recording of Remotes	40pcs (2 are included)			
Working Temperature	-13°F ~ 131°F			

SAFETY GUIDELINES

⚠ WARNING

Before installing or using this product, carefully read and understand the enclosed safety instructions. Failure to follow the safety warnings and instructions listed below may lead to electric shock, fire, and/or severe personal injury. Keep the safety instructions for future reference.

- **Professional Installation & Electrical Connection:** Only a qualified technician should install the gate opener and handle electrical connections to ensure safety and compliance with regulations.
- **Installation and Safety Around the Gate:** Install the gate opener in a secure, indoor location away from public access. Never operate the gate when someone is near the motor or gate to prevent accidents.
- **Child Safety:** Keep children away from the automatic gate and its controls to avoid accidental activation. Keep controls and remotes out of children's reach.
- **Voltage Matching & Load Capacity:** Ensure the power supply matches the gate opener's required voltage. Verify the gate's weight and size are within the opener's load capacity to prevent overloading.
- **Control Box Safety:** The control box contains high voltage. Always turn it off before making repairs or opening the cover. Ensure proper grounding and protect against short circuits or current leakage.
- **Rail & Wiring Precautions:** Ensure rails do not come in contact with exposed electrical circuits. Keep cables secure to avoid damage.
- **Moving Parts Safety:** Be cautious around moving parts to avoid injury from entrapment.
- **Control Device Placement:** Position control devices so they are not accessible through the gate to prevent unauthorized or accidental operation, ensuring safety and security.
- **Emergency Release:** Use the emergency release key to manually operate the gate in case of a power outage.
- **Protection & Environmental Conditions:** Protect the control box from direct sunlight, rain, and extreme temperatures to maintain optimal performance.
- **Regular Inspection & Maintenance:** Regularly inspect the opener, rails, pinion, and cables for damage, loose parts, or wear.

MACHINE INFORMATION

1. Main Features

- **Enhanced Safety:** Equipped with an obstruction detection mechanism and infrared sensor, providing double protection by automatically stopping and reversing the gate.
- **Multiple Remote Control Support:** The gate opener can store up to 40 remote controls.
- **Auto-Close Feature:** Set a time delay (5s/10s/20s) for automatic gate closure after opening.
- **Over-Heat Protection:** Ensures safe and reliable operation with built-in over-heat protection.
- **Manual Key Release:** The operator's clutch can be manually opened for emergencies or power outages, allowing manual gate operation.
- **WiFi Module Available:** Reserved port for WiFi module (**sold separately**) for App connectivity.

2. Working Principle & Main Structure (Fig.1)

The motor drives the worm gear, which, in turn, powers the driven gear. The driven gear engages with the rack, ensuring smooth gate movement. The motor's energy is efficiently transferred to the socket through the worm and driven gear. When the clutch is engaged, both gears rotate in tandem, providing effortless electrical control for opening and closing the gate.

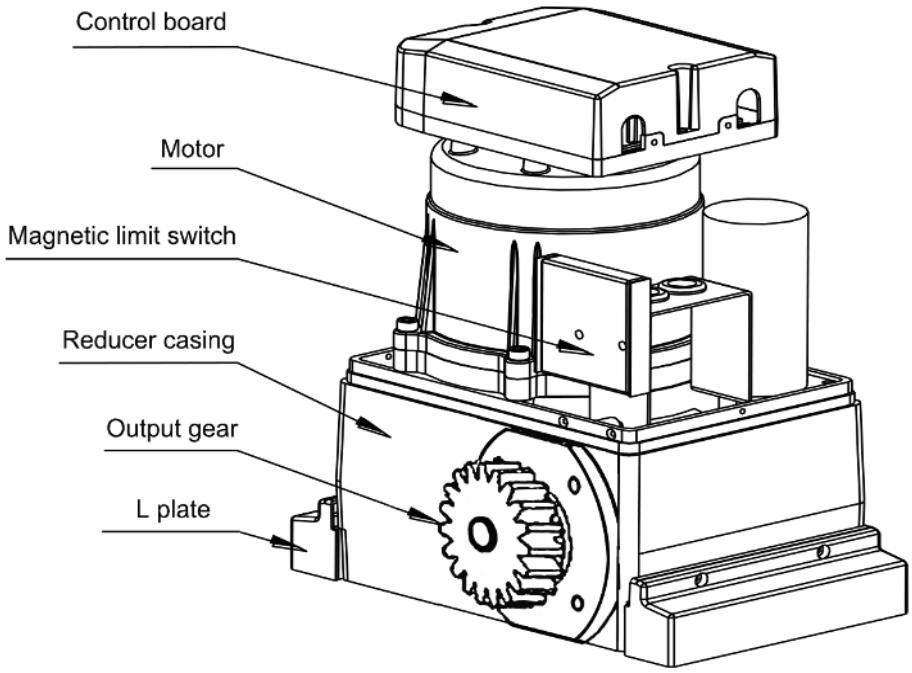

Fig.1

3. Manual Gate Operation (Fig.2)

In case of a power failure, use the manual release key to open or close the gate manually following these steps:

- Insert the release key in the lock.
- Turn the key 90° clockwise to unlock.
- Open or close the gate manually.

Note: *If the gate is obstructed and cannot be opened electrically, manually move the gate a few inches by hand, then use the key to release and open or close the gate manually.*

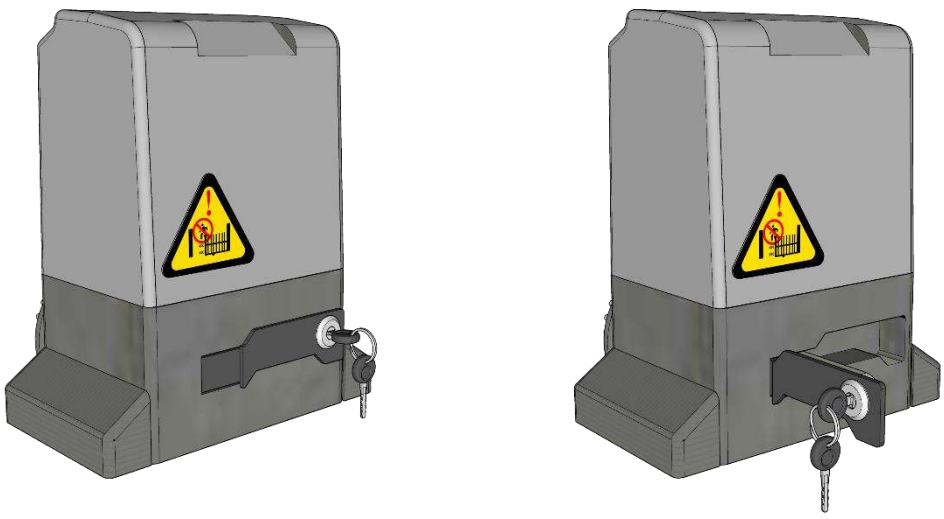

Fig.2

PACKAGE CONTENTS

After receiving the product, you should make an unpack-inspection, in which you should check whether the product was damaged. You should find the following items in our standard packing:

No.	Item	Diagram	Quantity
①	Main Motor		1pc
②	Manual Release Key	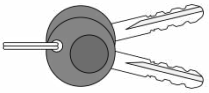	2pcs
③	Remote Control	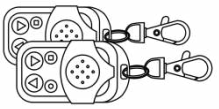	2pcs
④	Infrared Sensor	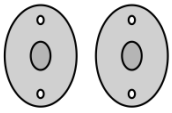	1 pair
⑤	Metal Plates for base mounting	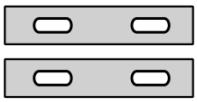	2pcs
⑥	Anchor Bolts for base mounting	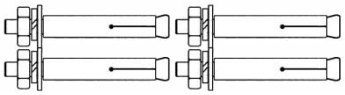	4pcs
⑦	Mounting Base for base fixing	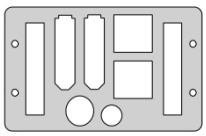	1pc
⑧	Magnet Bracket	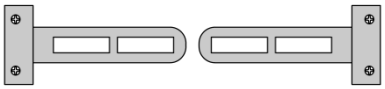	2pcs
⑨	Magnetic Block for limit switch	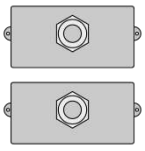	2pcs
⑩	Screws for metal bracket fixing	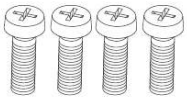	4pcs
⑪	1.64ft Gear Racks	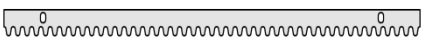	8pcs
⑫	Mounting Nuts for racks		16pcs

INSTALLATION PROCEDURE

1. Pre-Installation Steps

- **Sliding Gate Checking:** Ensure that the sliding gate is properly installed, and the gate rail is level, allowing for smooth manual movement before proceeding with the gate opener installation.
- **Cable Routing:** To ensure optimal performance and protect the cables from damage, it is essential to bury the motor, power cable, and control cable in separate PVC tubes.
- **Concrete Foundation:** For stable operation, use a concrete pad measuring approximately 16 x 10 x 8 inches deep to support the base unit of the gate operator. Place the provided metal mounting base (**Fig.4**) on the pad for proper installation.

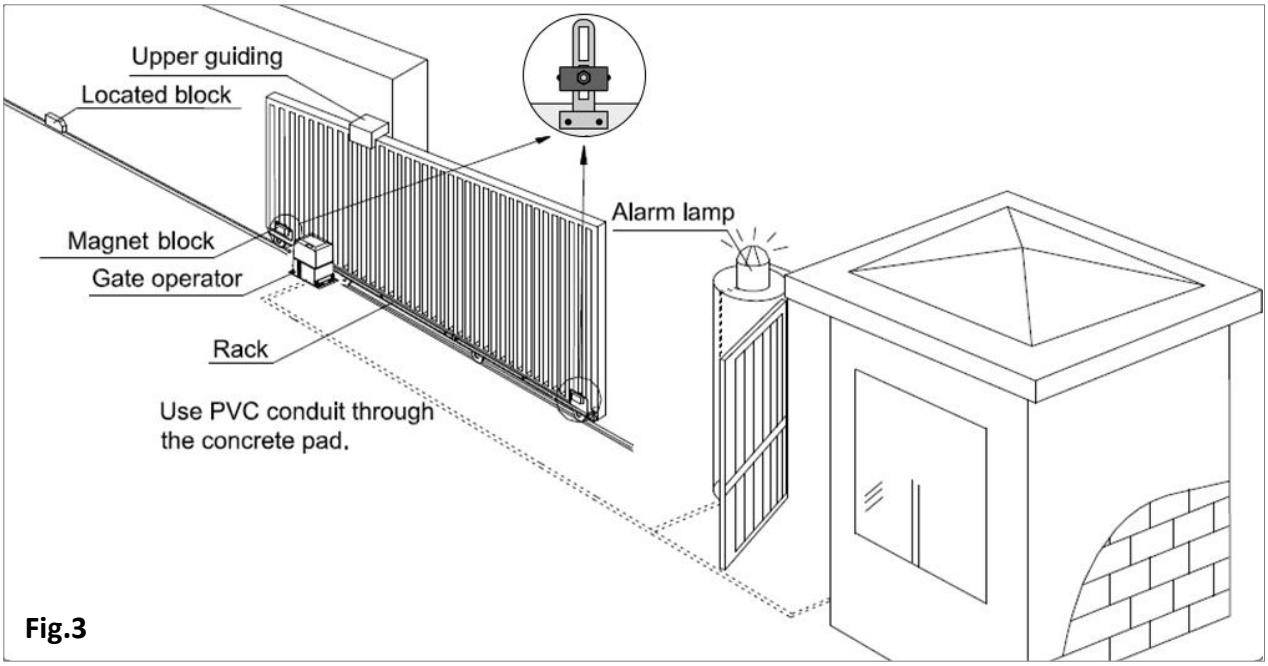

Fig.3

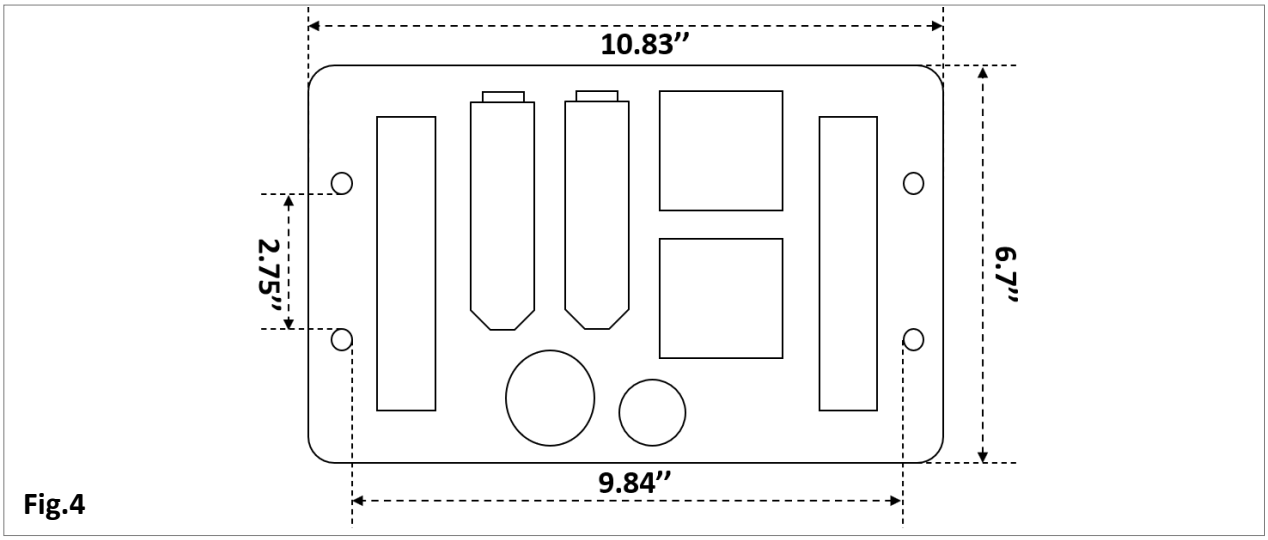

Fig.4

2. Main Motor Installation (Fig.5)

a. Remove the "L" plates from the gate opener. Place the metal base⑦ on the ground and position the gate opener onto the metal base, ensuring that the 4 holes are aligned.

b. Use a marker pen to mark the positions for the 4 holes. Remove the nuts from the bolts and securely install the bolts⑥ into the ground.
c. Place the gate opener onto the bolts protruding from the ground. Attach the metal plates⑤ to the two sides of the opener, and tighten the nuts to secure the opener base.
d. Reattach the "L" plate covers to the two sides of the opener.

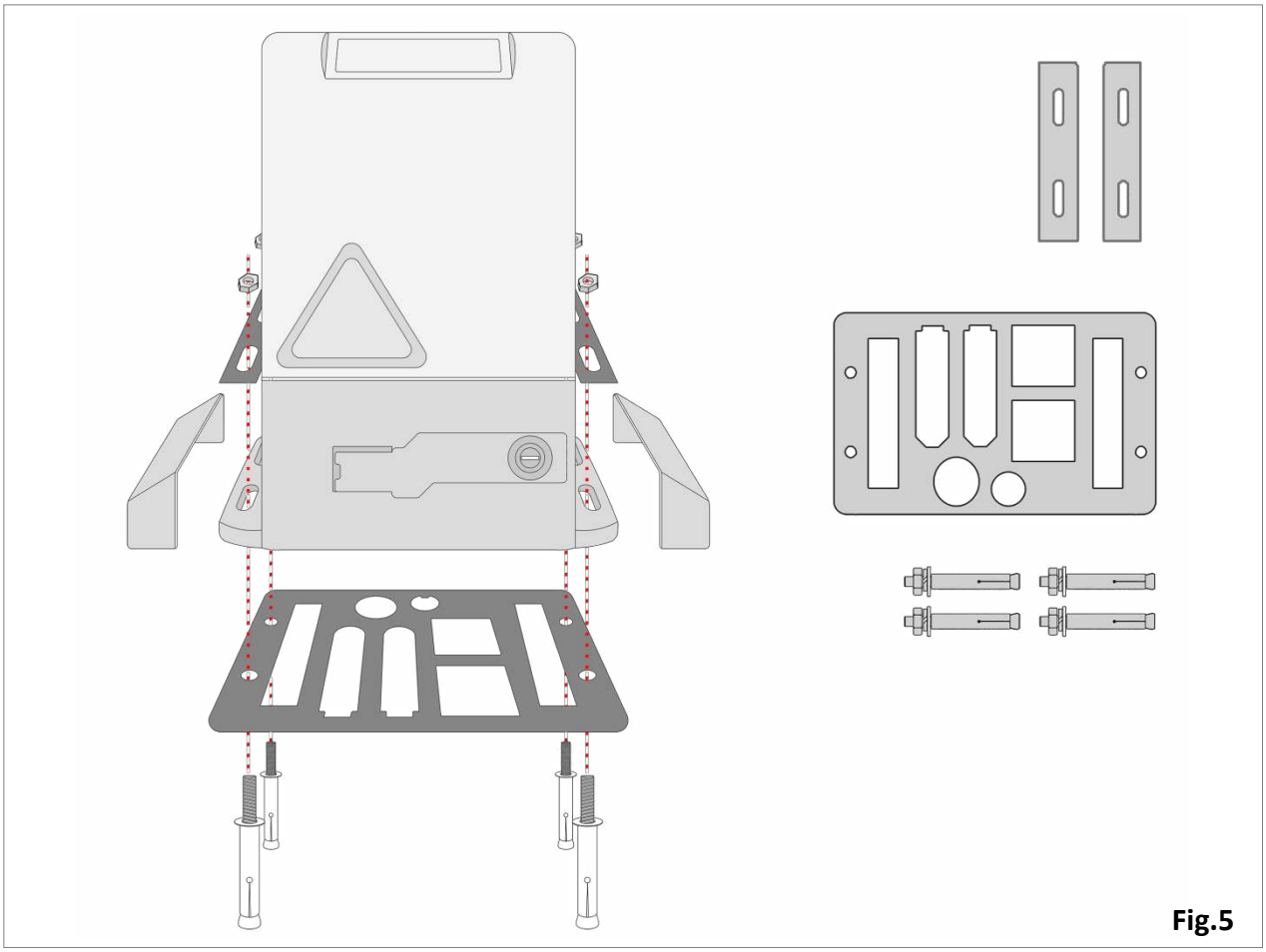

Fig.5

Important Notice for Main Motor Installation

- Before installing the main motor, remove the cover and store the relevant fasteners securely.
- Prepare a power supply cable with **6 cores of 1mm²** each (or **2 cores of 1.5mm²** each) to connect the main motor to the power supply. Adjust the cable length as needed for installation.
- Unlock the main motor before installation by inserting the manual key and opening the clutch until it rotates 90° clockwise (Fig.2). Then, turn the output gear to ensure smooth rotation.

3. Rack Installation (Fig.6)

a. Put the rack on the gear of the machine to ensure the gear teeth and rack are fully engaged.
b. Confirm the position of the rack on the gate using a level and ensure it is horizontally aligned. The space between the rack and gear should be approximately 1-2mm for proper alignment.
c. Manually move the gate to check if the rack is correctly resting on the gear teeth.
d. Once aligned, weld the first mounting nut⑫ onto the gate at the appropriate position.
e. Double-check the alignment again before welding the second nut onto the gate.
f. Position the next rack element adjacent to the previous one and repeat the process for alignment and welding of the nuts.
g. Continue this process until the entire gate is fully covered with the racks.

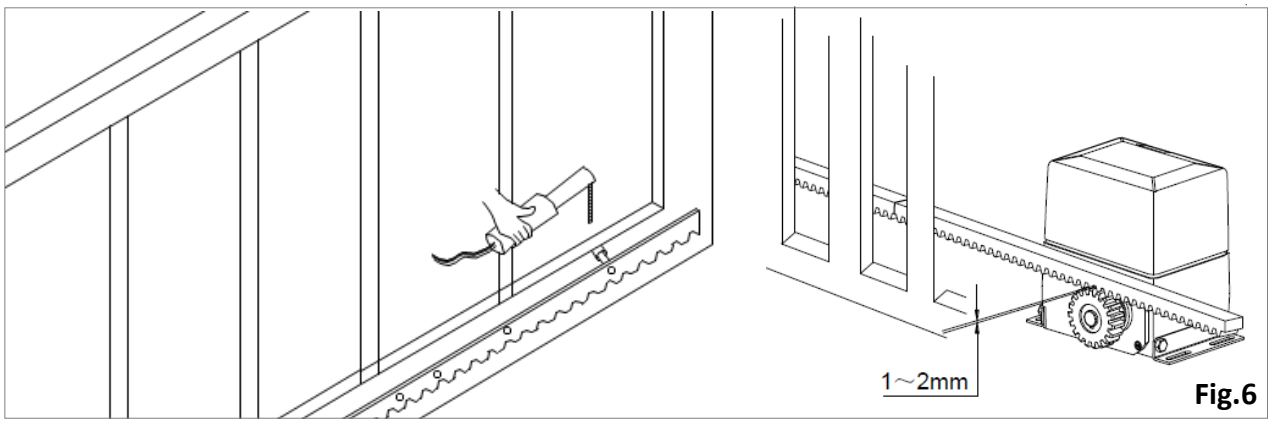

Fig.6

Important Notice for Racks Installation (Fig.7)

- Avoid putting excessive weight on the gear by distributing the gate's weight evenly along the entire length of the rack.
- Ensure that the gate rail is perfectly LEVEL to ensure smooth operation of the gate opener.
- DO NOT weld the rack directly onto the gate.
- DO NOT weld the nuts with the rack.
- DO NOT weld the racks together; each rack should be installed individually.
- ONLY weld the nuts onto the gate to secure the racks in place effectively.
- Maintain a 1-2mm distance between the rack and the gear of the gate opener.


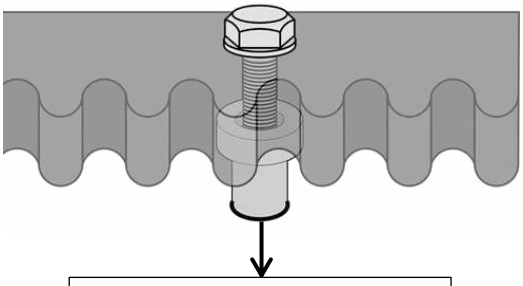

Fig.7

⚠ WARNING

- To ensure safety, install safety stop blocks on both ends of the rail to prevent the gate from running out of the rail. Before installing the main motor, ensure that the safety stop blocks are in place and have the function of preventing the gate from running out of the rail.
- Please make sure that the main motor and its components have good mechanical properties, and the gate can be operated flexibly when manually moved before installation.
- Please note that for this product, one control can only drive one main motor; using one control for multiple main motors may damage the control system.

4. Magnet Placement

a. Unscrewing the magnet blocks⑨ and then fix them to the metal brackets⑧. **When the gate is in the CLOSED position, make sure to install the magnet located near the gate opener at the LOWER position. Conversely, the magnet located on the side of the gate, positioned farther from the gate opener, should be placed at the HIGHER position.**

b. Place the metal brackets⑧ with the magnets on the rack⑪ in the desired position. Align them with the limit switch module on the gate opener.
Note: ***The limit switch on the motor consists of two parts that must be aligned with the corresponding magnets. Align the magnet for OPENING with the UPPER part of the limit switch module and the magnet for CLOSING with the LOWER part (Fig.8).***

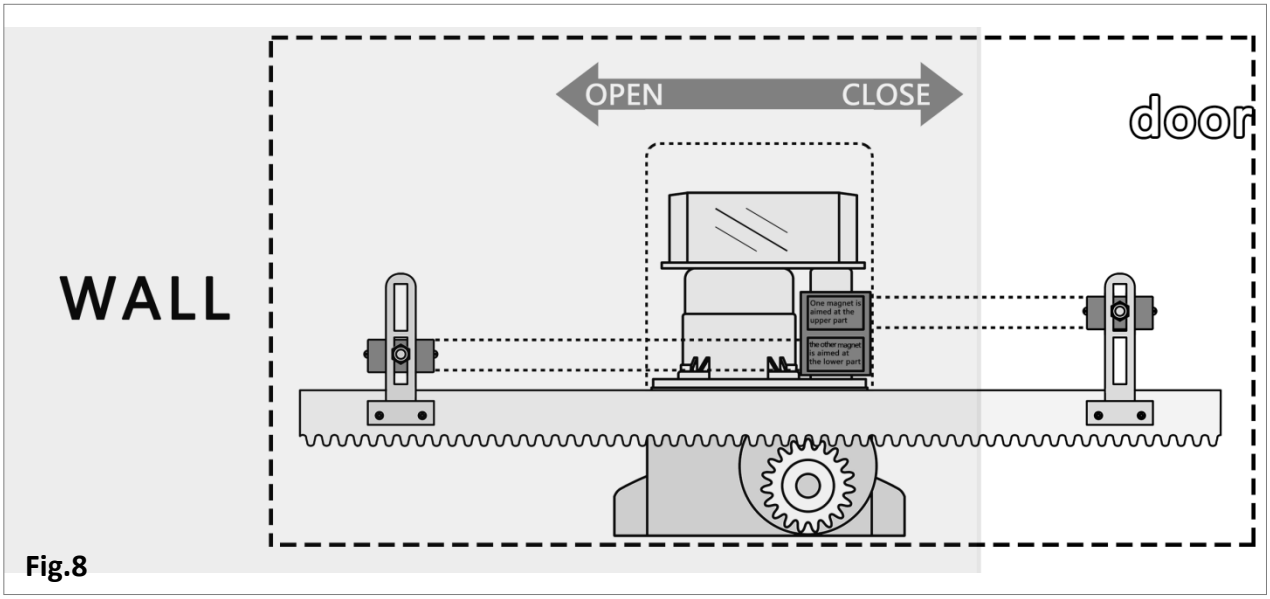

Fig.8

c. Use the four screws⑩ provided in the set to securely attach the metal bracket to the two sides of the rack. Tighten the screws firmly to fix the bracket in place securely.

d. To adjust the magnet position, release the opener clutch, and manually push the sliding gate to a predetermined position.
Note: *The magnets' position is crucial for proper gate operation. The gate's single stroke should be within 40ft, and the motor will automatically stop running if it exceeds this distance.*

e. Ensure the magnets are positioned approximately 10-15mm away from the limit switch. If the magnets are too far away, the limit switch may fail to work correctly. (Fig.9)

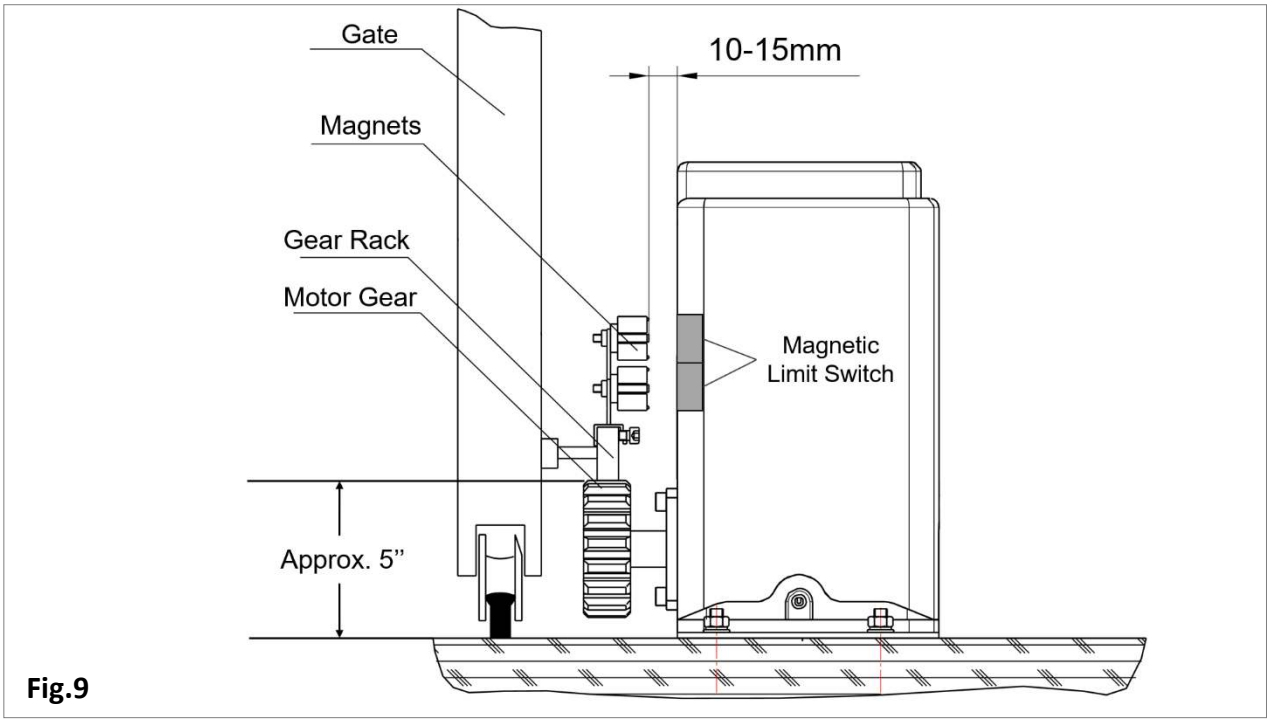

Fig.9

Important Notice for Magnet Installation

- If the motor is installed on the RIGHT side to open the gate (viewed from inside the gate), place the left magnet higher and the right magnet lower. **Make sure to turn the "Motor Rotation" on the PCB to the RIGHT.** (Fig.10)

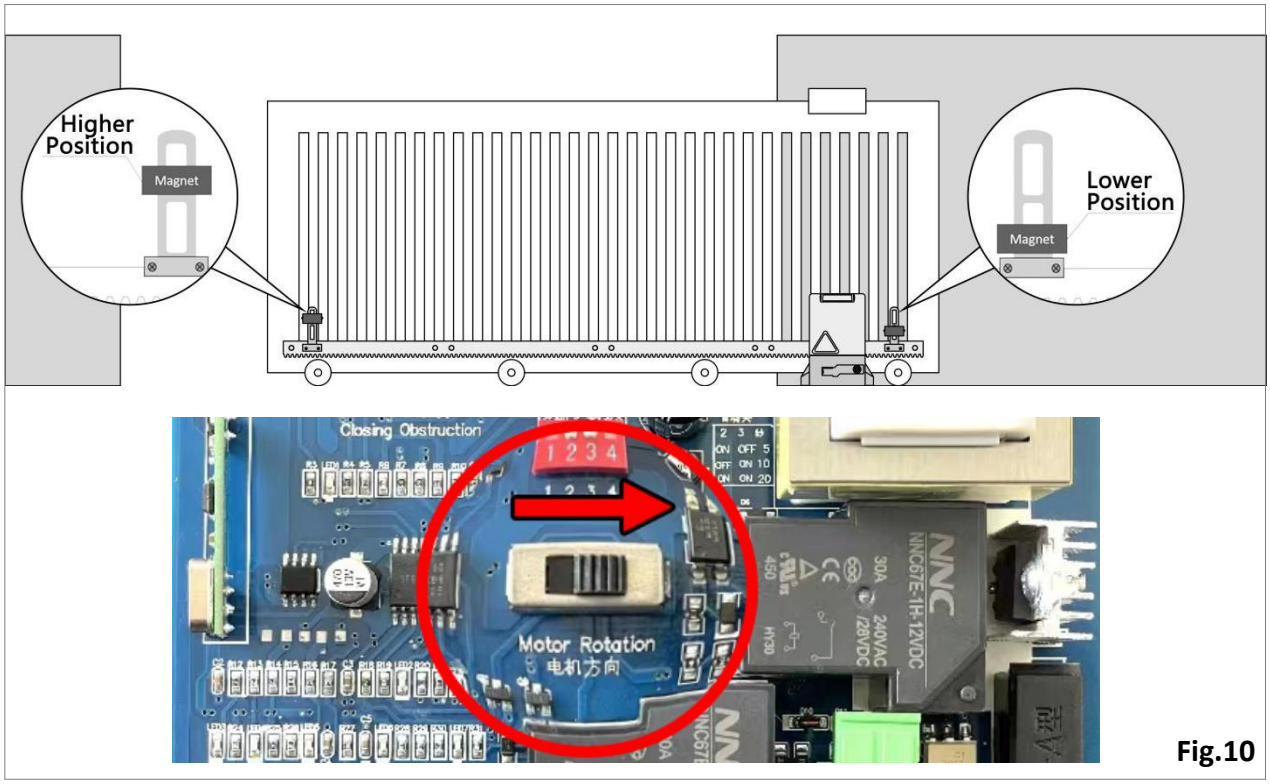

Fig.10

- If the motor is installed on the LEFT side to open the gate (viewed from inside the gate), place the left magnet lower and the right magnet higher. **Make sure to turn the "Motor Rotation" on the PCB to the LEFT.** (Fig.11)

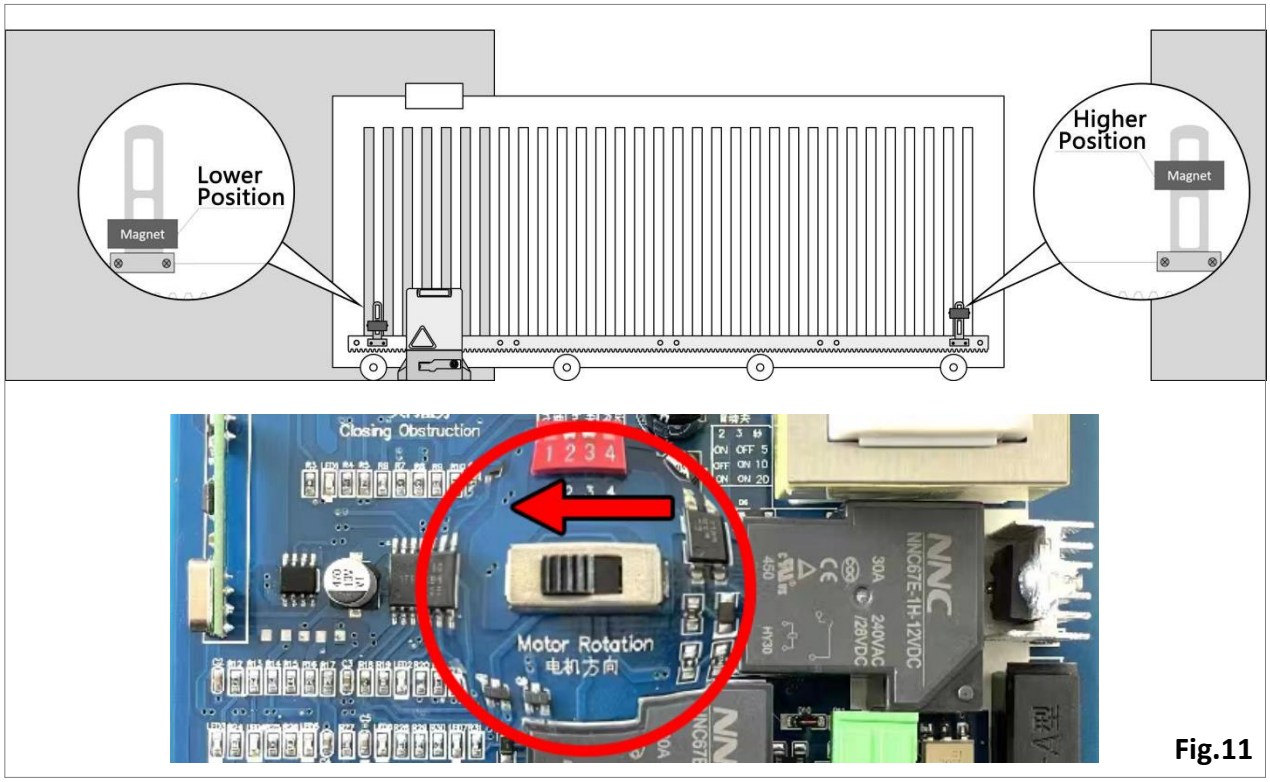

Fig.11

5. Electrical Connections

Before proceeding with any electrical connections, ensure that the power is OFF. Follow the steps below to perform the wiring:

5.1 Installation Occasion

- Choose a well-ventilated environment for installing the gate opener.
- Avoid exposing the unit to dampness, water immersion, corrosive substances, or heavy dust.
- Ensure there are no strong vibrations or magnetic interference in the vicinity.

5.2 Wiring Connection (Fig.12)

- Connect the wires strictly according to the markings on the control board terminals. Make sure that the "L" and "N" wires are not reversed.
- Adhere to safety regulations and separate power wires from control wires.
- Ground the motor casing for added protection.
- Refer to the figure below for wiring instructions. DO NOT reverse the ports of “Limit” and “Motor”, as it may cause damage to the controller.
- Connect "**L**" and "**N**" to the power supply of **AC110V 60Hz** or **AC220V 50Hz**. "L" represents the Live wire, "N" is the Neutral wire, and "**PE**" indicates the Grounding wire. ***Please ensure your home's voltage matches the machine. The PCB label indicates 110V or 220V and must be correctly matched.***

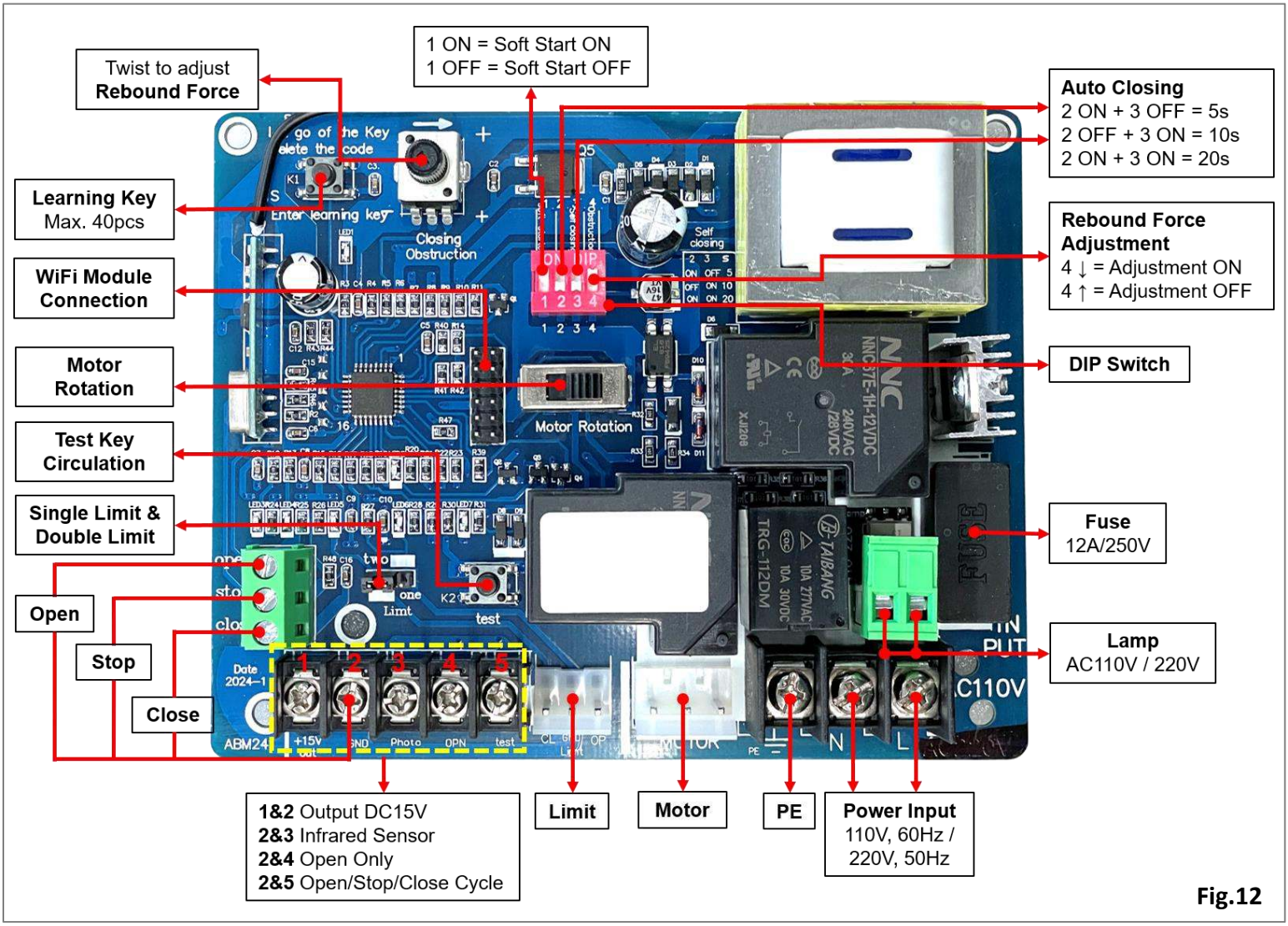

Fig.12

⚠ WARNING

- Install an earth leakage circuit breaker where the gate's movement is visible, with a minimum height of 1.5m to prevent child access.
- Upon completing the installation, conduct a thorough inspection to assess the mechanical integrity. Confirm the gate's movement after manual unlocking is smooth and unhindered. Additionally, verify the correct and effective installation of the infrared sensor.

5.3 Auto-Close Function

This feature allows you to set a specific duration for the gate to remain open before it automatically closes. The auto-close time can be easily adjusted using the DIP-switch.

Auto-close time	5 seconds	10 seconds	20 seconds	Invalid
Switch 2	ON ↑	OFF ↓	ON ↑	OFF ↓
Switch 3	OFF ↓	ON ↑	ON ↑	OFF ↓

5.4 Limit & Motor Wiring Diagram (Fig.13)

- Please be informed that the wiring configuration located under the PCB (Printed Circuit Board Assembly) of your gate opener is set to the default factory settings. These wiring connections are carefully designed to ensure the proper functioning and safe operation of your gate opener.
- We strongly advise against removing or rewiring any of the lines under the PCB. Altering these wiring connections may lead to unexpected issues and malfunctions in the operation of the gate opener. If you encounter any wiring-related concerns or require adjustments, please refer to our user manual for proper guidance or contact our customer support for assistance.

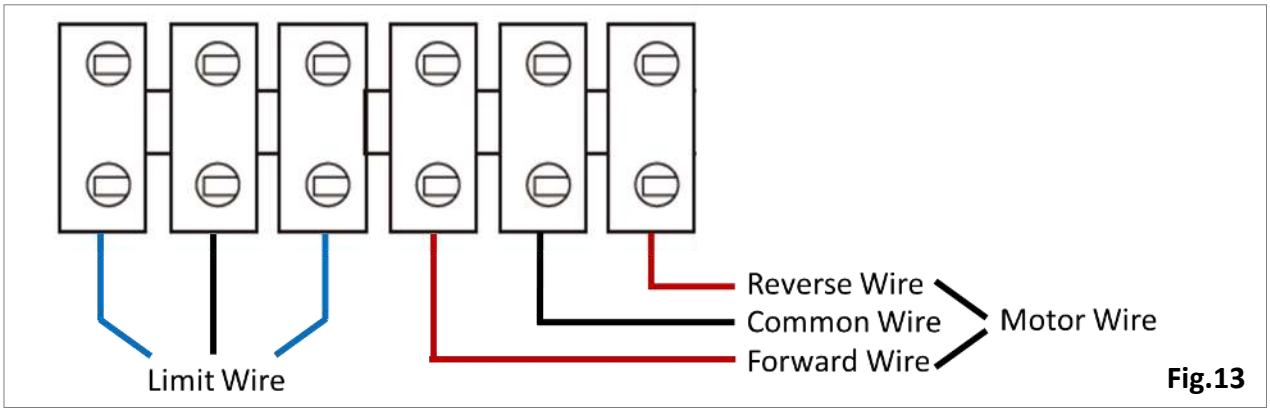

Fig.13

5.5 Power Supply Test

a. Before using the gate opener, carefully check the power supply voltage and frequency to ensure they meet the requirements. Verify the grounding is adequate.
b. Connect the gate opener to the power supply and start the unit.
c. Observe the operation of the sliding gate to ensure it functions correctly.
d. If needed, adjust the magnet position until the gate's opening and closing positions meet your requirements.

5.6 Over-Heating Protection

The device is equipped with a thermal protector. If it runs continually for an extended period of time, the motor may get hot. When the motor temperature exceeds 234°F, the thermal protector will automatically stop it. The motor can be restarted after its temperature drops to a safe level.

5.7 Additional Installation Information

The controller has a power-off automatic memory function. The manufacturer performs a debugging test for limit detection before the products leave the factory. During installation, the gate needs to be pushed to the middle position.

6. Infrared Sensor Wiring (Fig.14)

- **Infrared Photocell Function:** During the gate's closing process, if the infrared ray between the photocell receiver and emitter is interrupted by people or objects within its detection range, the gate will halt immediately and open to ensure security protection.
- **Distance and Alignment:** To guarantee optimal induction and performance of the photocell, maintain a minimum distance of **6.6ft (2m)** between the photocell receiver and emitter.
- **Proper Wiring and Indication:** Ensure correct wiring configuration to achieve the desired results. When the power is correctly connected, the RED light should be illuminated. In the event of obstruction detection, the GREEN light should activate, triggering the sensor to prompt the gate's reversal.

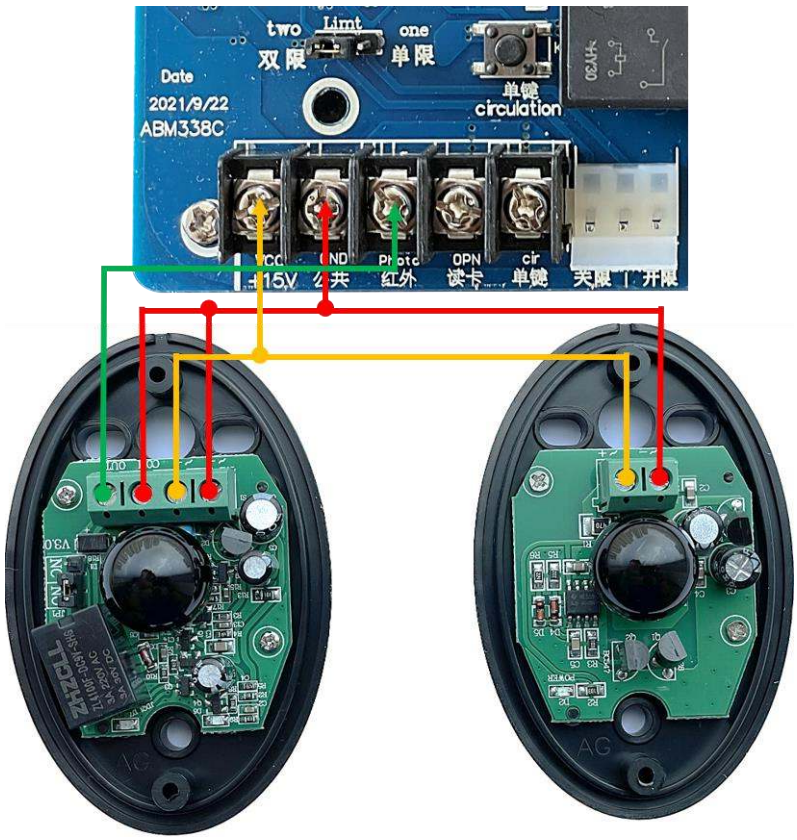

Fig.14

7. Remote Control Operation (Fig.15)

7.1 Remote Control Learning

a. Press the "**Learn**" button on the main board once and release. The red indicator light (LED1) will turn on.

b. Press any button on the remote twice to complete the coding process. Wait for LED1 to turn off, which indicates the learning process is complete.

c. Repeat this process for each remote control you wish to pair. You can pair up to 40 remotes.

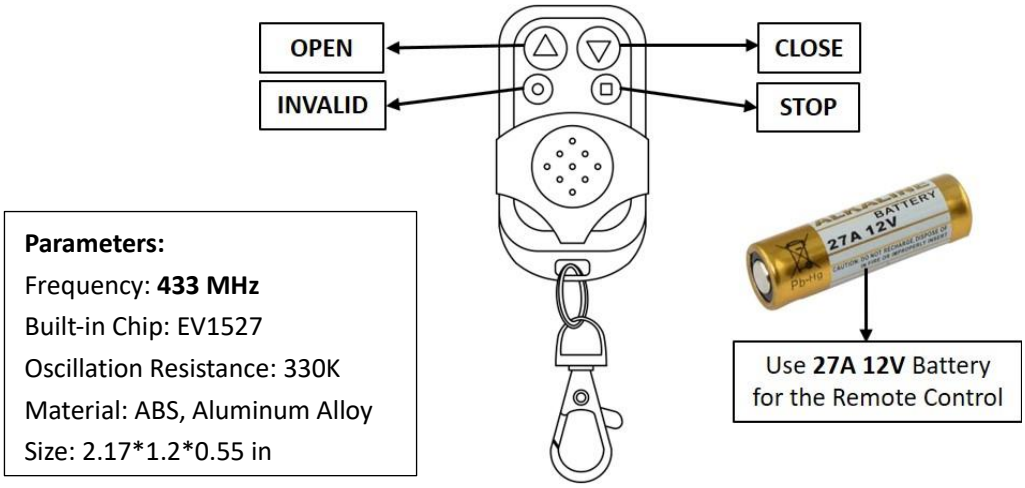

Fig.15

7.2 Remote Control Deletion

a. Press and hold the "**Learn**" button on the control board (PCB) for around 12 seconds until the LED indicator flashes (this deletes all remotes).
b. Release the learning key when the indicator LED1 turns off. This indicates that all previously paired remote controls have been successfully deleted.

7.3 Duplication of Keypad / Wall Remote / Antenna Remote / Visor Clip Remote

Blütezeit offers a range of remote controls, including keypad, wall remote, antenna remote and visor clip remote. These remotes are duplicators that copy codes from the original 4-key remote control; they don't directly learn codes from the gate opener. For step-by-step instructions on duplicating codes, please refer to the video available on their respective product pages.

MAINTENANCE

To ensure the smooth operation and longevity of the gate opener, regular maintenance is essential. Here are some important maintenance tasks:

- **Electrical Safety Check:** Periodically inspect and ensure that the operator is correctly earthed and properly terminated. Regularly check the electrical connections for any signs of damage, looseness, or moisture. If any issues are detected, they should be addressed promptly to maintain safe and reliable operation.
- **Lubrication:** Regularly grease the wheels and axles of the gate to ensure smooth movement. Before applying grease, always switch off the power and remove the cover to avoid any accidents. Proper lubrication reduces friction and prevents wear and tear on the moving parts.
- **Cleaning and Inspection:** Keep the gate opener clean at all times. Regularly inspect the entire system for any signs of wear, damage, or debris buildup. Ensure that all wires are intact and securely connected. If any wires are broken, they should be replaced or repaired immediately.
- **Anti-Rust Grease:** Apply a small amount of anti-rust grease to the end of the worm gear mandrel located in the manual release keyhole. This helps prevent rusting and ensures smooth operation of the manual release mechanism.
- **Grounding Check:** Regularly check the electrical grounding to ensure it is in good condition. Proper grounding is crucial for safety and ensures effective protection against electrical hazards.

FREQUENTLY ASKED QUESTIONS

Q1: Can I install the gate opener myself, or do I need professional help?
A1: While installation can be done by a skilled DIYer, it's recommended to involve a professional if you're not familiar with electrical and mechanical work.

Q2: What is the recommended length of the racks for gate installation?
A2: It's advisable to install the racks approximately 1 foot longer than the gate itself, allowing for the necessary space for gate opener installation.

Q3: Is it possible to install this gate opener on a slightly declining ground level?
A3: Yes, this gate opener can accommodate a slight decline in the ground level for installation. However, we recommend avoiding inclines, as the opener's performance may be compromised on an upslope, potentially causing difficulty in gate operation.

Q4: Can I add an external switch or timer relay for the gate opener?
A4: Yes, there are two ways to make connections. 1) The gate opener's PCB features an independent module for connecting an external switch to control specific functions such as gate opening, stopping, or closing. 2) Alternatively, you can wire terminals 2 (GND) and terminal 5 (cir) on the PCB to enable a single-key cycle of "open-stop-close" operations.

Q5: What's the function of the "Test Key Circulation" button on the circuit board?
A5: "Test Key Circulation" button allows you to control the gate with the open-pause-close sequence. Pressing the switch will “open” the gate, pressing it again will "stop" movement, and a third press will initiate the "close" action.

Q6: What’s the difference between “Single Limit” and “Double Limit” on the circuit board?
A6: Single limit mode ("one" on PCB) controls the gate with one limit switch, while double limit mode ("two" on PCB) uses two limits for opening and closing. Blütezeit gate openers default to double limit mode. The limit switch module consist of upper and lower parts. Use single limit mode only if one switch is damaged, ensuring magnets align with the working limit.

Q7: Does the opener support battery hookup?
A7: The gate opener operates on AC power and doesn't support batteries. A UPS (Uninterruptible Power Supply) offering AC power may be used, ensuring compatibility and providing AC power during outages. Confirm with the seller that the UPS meets the requirements.

Q8: What to do in case of a power outage?
A8: The package includes two manual release keys to open the clutch of the gate opener. Disengage the clutch, and manually push the gate open or closed. This option ensures gate operation even without power.

Q9: Can I use just one remote to control both sides of a dual gate which opens from the middle and has two installed openers?
A9: Yes, Blütezeit offers a 6-key antenna remote that supports code duplication. You can replicate the codes from the provided 4-key remotes of the two gate openers onto the 6-key remote. This setup enables you to control both openers from a single remote, giving you the option to open or close either side of the dual gate as needed.

Q10: Can I add a keypad or other remote controls from other brands?
A10: Only remote controls operating at 433MHz are compatible with Blütezeit gate openers. Use vother brands' remotes at your own risk. Blütezeit offers various remotes in our store for your different needs. For step-by-step instructions on duplicating codes, refer to the video on their respective product pages.

Q11: Will the motor halt if the gate encounters an object along its track?
A11: Absolutely, our gate opener is equipped with an infrared sensor that detects obstacles, ensuring that the gate halts and reverses immediately upon detection. This prevents any physical contact between the gate and the object or person. If the infrared sensor occasionally misses an object, you can tailor the rebound response by tweaking the "Closing Obstruction", which is set by default to its maximum value, you can customize the rebound resistance to suit your gate's weight. To activate this adjustment, simply press down on DIP switch "4," allowing the forcing adjustment to be activated. Then, on the PCB, rotate the "Closing Obstruction" knob. This ensures that the gate will halt and reverse if it touches an object, adding an extra layer of safety.

Q12: Can I connect to WiFi and use an App / Phone to control the gate?
A12: Yes, absolutely! We offer a WiFi module available for **separate purchase**. To set it up, simply insert the module into the designated port on the PCB. Then, connect the module to your phone via Wi-Fi and use the **eWeLink** app to control your gate remotely. This allows you to monitor the gate from anywhere with an internet connection. Additionally, you can share access with your family or guests, so they can control the gate as well.

Q13: What should I do if I encounter a problem that's not covered in the user manual?
A12: If you encounter any issues not addressed in the manual, feel free to reach out to our customer support via ***bluetezeit.service@outlook.com***. Provide photos or videos of the issue along with your order number for efficient assistance.

TROUBLE SHOOTING

No.	Problems	Possible Reasons	Solutions
1	The power indicator is OFF.	a. No AC power input. b. Fuse is burned. c. Socket not properly inserted. d. Circuit board power wiring problem.	a. Check the power supply circuit. b. Check and replace the fuse if burnt. c. Rewire according to the diagram.
2	Motor doesn’t work.	d. No power supply. e. Fuse is burned. a. Overload. b. Thermal protection triggered. c. Limit switch is damaged. d. Wire is broken, loose or disconnected.	a. Check the power supply. b. Replace the fuse. c. Check for obstacles in the gate track. d. Wait for 20 minutes and turn on. e. Replace the limit switch. f. Correctly connect the wire.

3	Power Indicator is ON, but pressing OPEN and CLOSE button doesn't move the gate.	a. The clutch is not closed. b. The circuit board is damaged due to short circuit or severe overload of external devices.	a. Close the clutch. b. Contact after-sales service team for a replacement or solution.
4	Gate can open but not close, or can close but not open.	a. Limit switch is damaged. b. Controller or motor issues.	a. Replace the limit switch. b. Check for open circuits.
5	Gate stops automatically before reaching limit switch or does not stop upon reaching the module.	a. Short circuit or open circuit in the limit switch wiring. b. The limit switch is too far from the magnet block. c. Limit switch damaged.	a. Check the wiring and rectify as needed. b. Move the limit switch closer to the magnet. c. Replace the limit switch.
6	Cannot limit the gate position.	a. Sensor switch distance too far. b. Incorrect sensor switch position. c. Magnet loss or wrong position. d. Limit switch damaged.	a. Adjust the position and wiring as per diagram. b. Check for open circuits. c. Place the magnet correctly. d. Replace the sensor switch.
7	Manual clutch failure.	a. Clutch handle damaged. b. Incorrect rotation direction. c. Clutch binding.	a. Replace the clutch handle. b. Rotate in the correct direction. c. Rotate the output gear leaf correctly.
8	Remote control distance becomes shorter.	Low battery.	Replace the battery with a new one (27A/12V).
9	Power indicator on the infrared sensor is ON, GREEN indicator lights up when OPEN button is pressed. But the gate halts and reverses when CLOSE button is pressed.	a. Short circuit of the infrared probe wire. b. Infrared probe is damaged.	a. Check the wiring to identify and rectify any short circuit issues in the probe wires. b. Replace the infrared probe if it’s found to be damage.
10	Both the motor and infrared sensor are functioning, but when the infrared sensor detects obstacles, the gate doesn't reverse; instead, it continues to close.	Motor rotation is wrongly set.	Rotate the "Motor Rotation" button in the direction that corresponds to the gate's opening direction based on the left or right installation position of the opener.

WARRANTY

Warranty Information

Blütezeit provides a **1-YEAR** comprehensive warranty for the gate opener, starting from the date of purchase. This warranty covers any defects in materials, parts, or workmanship. To make a warranty claim, please ensure you have proof of purchase available.

Warranty Coverage

1. **Technical Support:** We offer dedicated technical support to assist you with any issues related to the gate opener at any time.
2. **Faulty Parts Replacement:** In the event of any faulty parts, we will promptly replace them within the limited time period from the date of purchase.
3. **Exchange or Return:** If the product experiences any quality issues within one month from the date of purchase, you can avail yourself of an exchange or return option.
4. **Efficient Customer Service:** We are committed to your satisfaction and stand behind the quality of our products. For prompt assistance, please contact us directly, and we will respond within 12 hours. To help us resolve the issue more efficiently, kindly provide photos or videos of the problem along with your order number.

Items Excluded from Warranty

The warranty does not cover:

1. Damage caused by improper use of tools or unauthorized repairs.
2. Issues resulting from unauthorized disassembly or modifications.
3. The use of non-supplied or altered parts.
4. Problems arising from abnormal voltage, incorrect installation, or improper power sources.
5. External factors such as fire, lightning, floods, pests, or other natural disasters.
6. Damage due to misuse, abuse, neglect, or lack of proper maintenance.
7. Normal wear and tear or routine maintenance requirements (e.g., lubrication).
8. Shipping fees for returns or replacements, unless confirmed as a product defect.

Service Contact

Thank you for choosing Blütezeit! We truly appreciate your purchase and are committed to ensuring your satisfaction. We stand behind the quality of our products and are here to assist you whenever you need help.

Our professional technical support team is dedicated to resolving any issues promptly. We can provide troubleshooting guidance, including detailed step-by-step instructions and video demonstrations, to help you address any concerns effectively.

For assistance, please reach out to us via:

Email: ***bluetezeit.service@outlook.com***

Customer Service: ***+1 (909) 667-2643***

Aftersales Service: ***+1 (213) 257-6838***

WhatsApp: ***Scan the QR code***

⚠ Precaución Importante:

Este manual es una **versión universal para los modelos de AC110V y AC220V**. Por favor, verifique con cuidado la **etiqueta en la PCB** para determinar el voltaje correcto:

Etiqueta en la PCB	Voltaje de Entrada Requerido
110V 32	**Conectar a AC110V**
220V 32	**Conectar a AC220V**

La **PCB NO es compatible con ambos voltajes.** Cada unidad adquirida está diseñada para solo un voltaje específico. **NO conecte un voltaje incorrecto**, ya que esto quemará la PCB y causará daños irreparables.

Possible Damage If Wrong Voltage is Applied:

Conexión Incorrecta	Consecuencia
Dispositivo AC110V conectado a AC220V	Sobrecarga de PCB, daño a los componentes
Dispositivo AC220V conectado a AC110V	El equipo puede no funcionar o quemarse

---

⚠ Important Caution:

This manual is a **universal version for both AC110V and AC220V models**. Please carefully check the **sticker on the PCB** to determine the correct voltage:

Sticker Label on PCB	Required Input Voltage
110V 32	**Connect to AC110V**
220V 32	**Connect to AC220V**

The **PCB itself is NOT dual-voltage compatible**. Each purchased unit is designed for only one specific voltage. **Do NOT connect the wrong voltage**, as it will burn the PCB and cause permanent damage.

Possible Damage If Wrong Voltage is Applied:

Incorrect Connection	Consequence
AC110V device connected to AC220V	PCB overload, component damage
AC220V device connected to AC110V	Device may not function or burn out

CONTENIDOS

ESPECIFICACIONES DEL PRODUCTO 20
DIRECTRICES DE SEGURIDAD.....21
INFORMACIÓN DE LA MÁQUINA.....21-22
CONTENIDO DEL PAQUETE.....23
PROCEDIMIENTO DE INSTALACIÓN.....24-33
Pasos Previos a la Instalación.....24
Instalación del Motor Principal.....25-26
Instalación del Riel.....26-27
Colocación del Imán.....27-29
Conexiones Eléctricas.....30-32
Cableado del Sensor Infrarrojo.....32
Funcionamiento del Control Remoto.....33
MANTENIMIENTO.....34
PREGUNTAS Y SOLUCIÓN DE PROBLEMAS.....34-37
GARANTÍA.....38

ESPECIFICACIONES DEL PRODUCTO

Modelo	ME-GO-800	ME-GO-1200	ME-GO-1800	ME-GO-2400
Potencia del Motor	370W	550W	750W	1200W
Peso Máx. de Elevación	800KG	1200KG	1800KG	2400KG
Caballos de Fuerza	0.5HP	0.75HP	1HP	1.6HP
Par de Salida	18 N.m	26 N.m	35 N.m	45 N.m
Peso del Paquete	19.8KG	21.5KG	21.9KG	23.3KG
Voltaje de Trabajo	AC110V, 60Hz / AC220V, 50Hz			
Trabajo Operativo	S2, 15 minutos			
Velocidad del Motor	1400 rpm			
Vel. de Movimiento	39.4 ft/min (12m/min)			
Long. Máx. de la Puerta	40ft (12m)			
Alcance del Control	100ft (30m)			
Memoria de Controles	40 pcs (2 incluidos)			
Temperatura de Trabajo	-13°F ~ 131°F			

DIRECTRICES DE SEGURIDAD

⚠ ADVERTENCIA

Antes de instalar o usar el producto, lea y comprenda las instrucciones de seguridad. No seguir las advertencias e instrucciones puede causar descargas eléctricas, incendios o lesiones graves.

- **Instalación y Conexión Profesional:** Solo un técnico calificado debe instalar el abridor y hacer la conexión eléctrica para evitar riesgos y asegurar el cumplimiento de las normas.
- **Coincidencia de voltaje:** Asegúrese de que el voltaje coincida y mantenga los controles fuera del alcance de los niños.
- **Seguridad alrededor de la puerta:** No opere la puerta con personas cerca del motor o puerta para evitar accidentes.
- **Seguridad infantil:** Mantenga a los niños alejados de la puerta y controles remotos.
- **Advertencia de la caja de control:** Apague la caja antes de hacer reparaciones o abrirla.
- **Puesta a tierra correcta:** Asegúrese de que el abridor esté bien a tierra y considere protección contra cortocircuitos.
- **Precaución con los rieles:** Evite el contacto con circuitos eléctricos abiertos.
- **Ubicación de instalación:** Instale el abridor en el interior, alejado del acceso público.
- **Precaución con partes móviles:** Evite el atrapamiento de manos o dedos.
- **Ubicación de los controles:** Coloque los controles fuera del alcance de la puerta.
- **Liberación de emergencia:** Use la llave de liberación para operar la puerta manualmente en caso de corte de energía.
- **Protección Ambiental:** Proteja la caja de control de la luz solar, la lluvia y condiciones extremas para asegurar un funcionamiento óptimo.
- **Capacidad de Carga:** Verifique que el peso y las dimensiones de la puerta sean adecuadas para evitar sobrecargar el abridor.
- **Disposición adecuada:** Disponga de los materiales de embalaje según las normativas y manténgalos fuera del alcance de los niños.
- **Inspección y Mantenimiento Periódico:** Realice inspecciones regulares del abridor, rieles, piñón y cables para detectar daños o piezas desgastadas.

INFORMACIÓN DE LA MÁQUINA

1. Características Principales

- **Seguridad Mejorada:** Equipado con un mecanismo de detección de obstrucciones y sensor infrarrojo, proporcionando doble protección al detener y reversar automáticamente la puerta.
- **Soporte para Múltiples Controles Remotos:** Soporta hasta 40 controles remotos.
- **Función de Cierre Automático:** Establezca un retraso de tiempo (5s/10s/20s) para el cierre automático de la puerta después de abrirla.
- **Protección contra Sobrecalentamiento:** Asegura un funcionamiento seguro y confiable con protección contra sobrecalentamiento incorporada.
- **Liberación Manual con Llave:** El embrague del operador puede abrirse manualmente en caso de emergencias o cortes de energía, permitiendo la operación manual de la puerta.
- **Módulo WiFi Disponible:** Puerto reservado para módulo WiFi (se vende por separado) para conectividad de la App.

2. Principio de Funcionamiento y Estructura Principal (Fig.1)

El motor acciona el engranaje helicoidal, que impulsa el engranaje conductor, acoplándose con el riel para un movimiento suave de la puerta. La energía se transfiere eficientemente al zócalo. Cuando el embrague está acoplado, ambos engranajes giran juntos, permitiendo un control eléctrico fácil para abrir y cerrar la puerta.

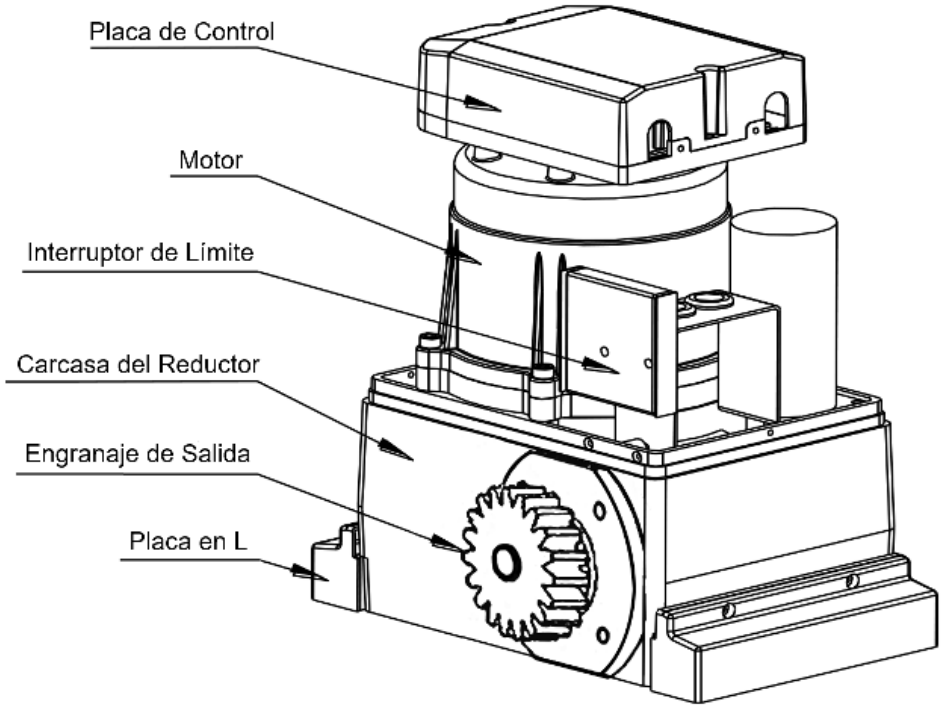

Fig.1

3. Operación Manual de la Puerta (Fig.2)

En caso de un corte de energía, utilice la llave de liberación manual para abrir o cerrar la puerta manualmente siguiendo estos pasos:

- Inserte la llave de liberación en la cerradura.
- Gire la llave 90° en el sentido de las agujas del reloj para desbloquear.
- Abra o cierre la puerta manualmente.

Nota: *Si la puerta está obstruida y no puede abrirse eléctricamente, mueva la puerta unos centímetros manualmente, luego use la llave para liberar y abrir o cerrar la puerta manualmente.*

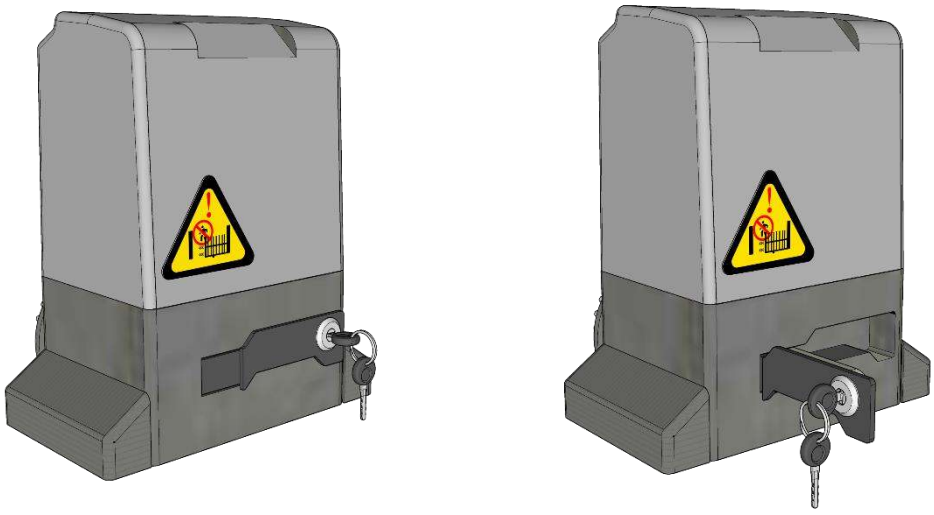

Fig.2

CONTENIDO DEL PAQUETE

Después de recibir el producto, realice una inspección al desempacar para verificar posibles daños. Debe encontrar los siguientes artículos en el empaque estándar:

No.	Artículo	Diagrama	Cantidad
①	Motor Principal		1pc
②	Llave de Liberación Manual	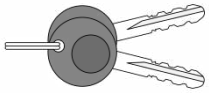	2pcs
③	Control Remoto	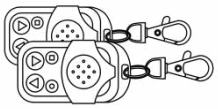	2pcs
④	Sensor Infrarrojo	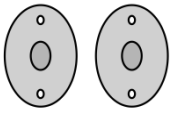	1 par
⑤	Placas Metálicas para montaje de base	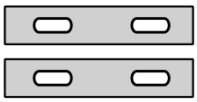	2pcs
⑥	Pernos de Anclaje para montaje de base	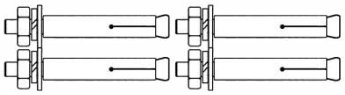	4pcs
⑦	Base de Montaje para fijación de base	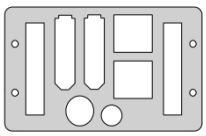	1pc
⑧	Soporte para Imán	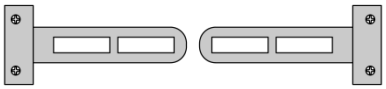	2pcs
⑨	Bloque Magnético para interruptor de límite	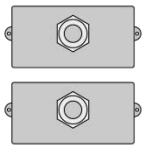	2pcs
⑩	Tornillos para fijación del soporte metálico	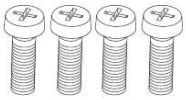	4pcs
⑪	Rieles de Engranaje de 1.64 pies	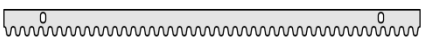	8pcs
⑫	Tuercas de Montaje para rieles		16pcs

PROCEDIMIENTO DE INSTALACIÓN

1. Pasos Previos a la Instalación

- **Verificación de la Puerta Corredera:** Asegúrese de que la puerta corredera esté correctamente instalada y que el riel de la puerta esté nivelado, permitiendo un movimiento manual suave antes de proceder con la instalación del abridor de puerta.
- **Enrutamiento de Cables:** Para asegurar un rendimiento óptimo y proteger los cables de daños, es esencial enterrar el motor, el cable de alimentación y el cable de control en tubos de PVC separados.
- **Fundación de Concreto:** Para un funcionamiento estable, use una base de concreto de aproximadamente 38 x 27 x 21cm de profundidad para soportar la unidad base del operador de la puerta. Coloque la base metálica de montaje proporcionada (Fig.4) sobre la base para una instalación adecuada.

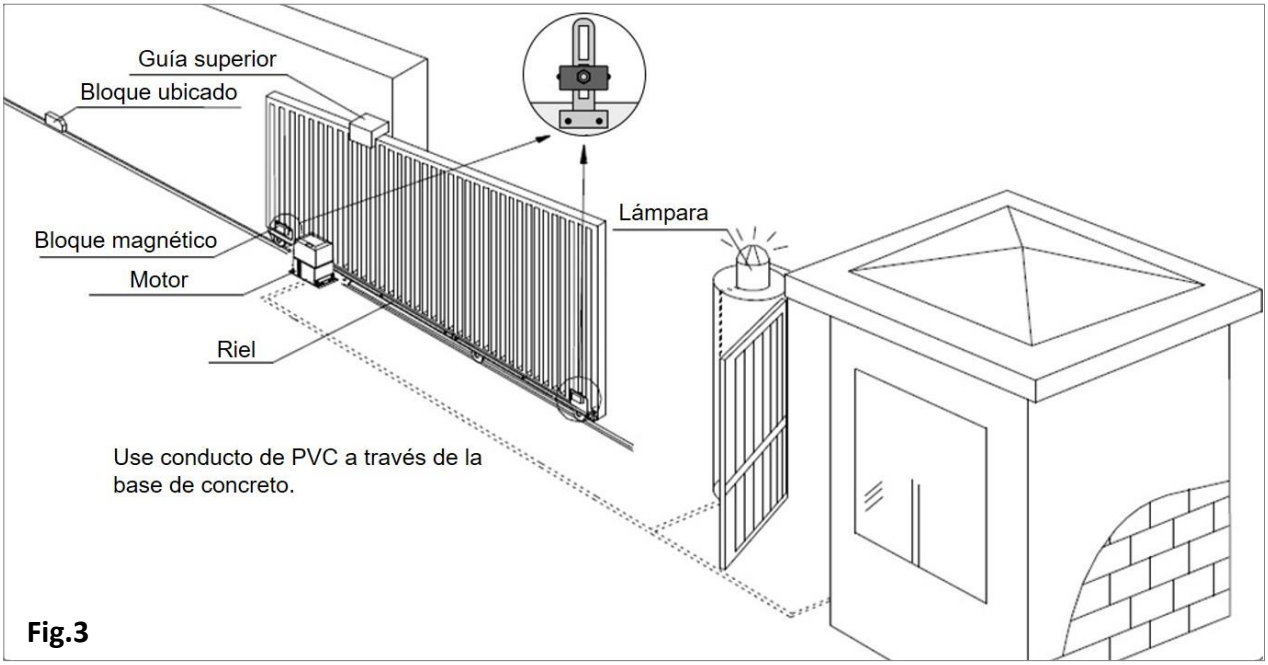

Fig.3

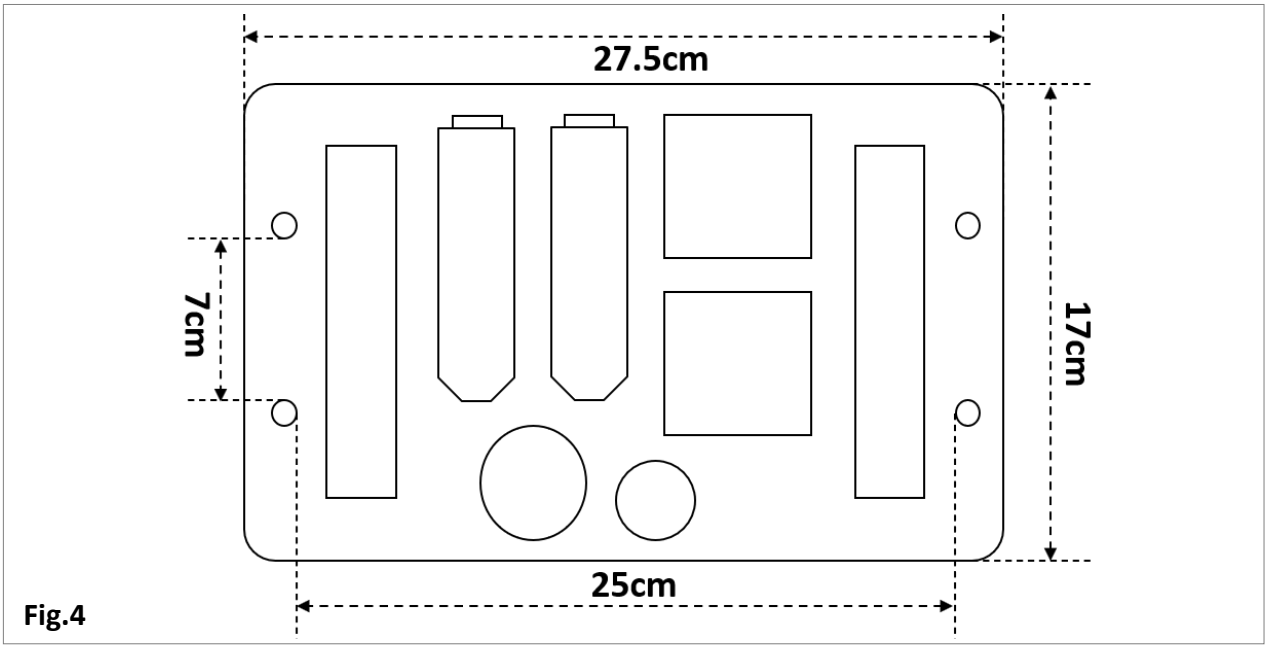

Fig.4

ES

2. Instalación del Motor Principal (Fig.5)

a. **Retire las placas "L":** Quite las placas "L" del abridor de puerta para facilitar la instalación de la base metálica.

b. **Coloque la base metálica:** Coloque la base metálica⑦ sobre el suelo en la ubicación deseada, asegurándose de que los 4 agujeros de la base estén alineados con los puntos de fijación correspondientes.

c. **Marque las posiciones de los agujeros:** Use un marcador para marcar las posiciones de los 4 agujeros en el suelo, asegurándose de que las marcas estén correctamente alineadas.

d. **Instale los pernos:** Retire las tuercas de los pernos⑥ e instale los pernos de manera segura en los agujeros marcados en el suelo. Asegúrese de que los pernos estén firmemente sujetos y que sobresalgan lo suficiente para permitir la fijación de la base del abridor.

e. **Coloque el abridor sobre los pernos:** Coloque el abridor de puerta sobre los pernos que sobresalen del suelo, alineando los agujeros del abridor con los pernos.

f. **Fije las placas metálicas:** Coloque las placas metálicas⑤ en ambos lados del abridor y apriete las tuercas para asegurar la base del abridor firmemente. Asegúrese de que las placas estén bien ajustadas y el abridor esté fijo en su lugar.

g. **Vuelva a colocar las cubiertas "L":** Una vez que la base esté asegurada, vuelva a colocar las cubiertas "L" a los dos lados del abridor para proteger las partes y garantizar la estabilidad. Asegúrese de que las cubiertas estén correctamente colocadas y ajustadas.

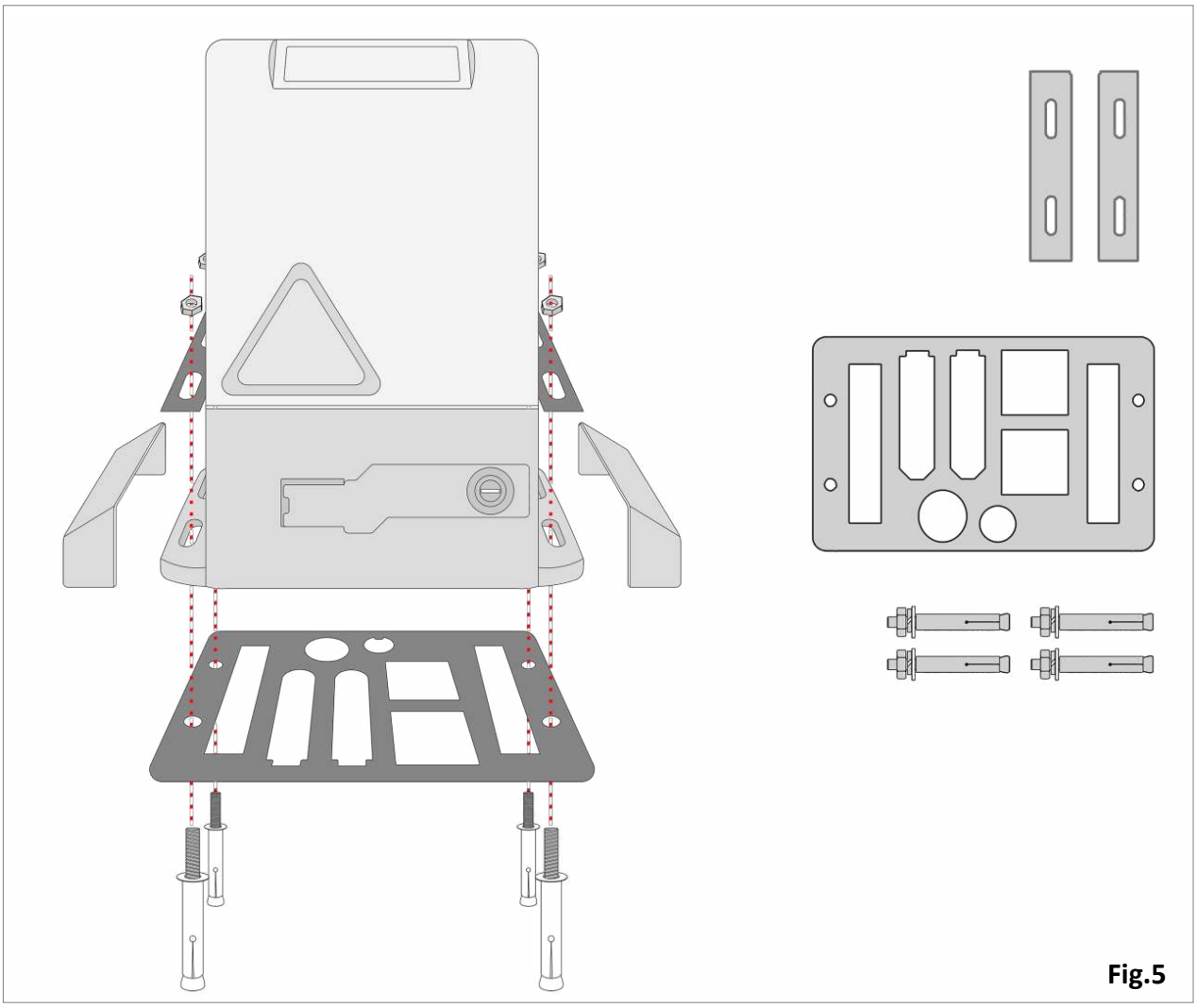

Fig.5

Aviso Importante para la Instalación del Motor Principal

- Antes de instalar el motor principal, retire la tapa y guarde los sujetadores correspondientes de manera segura.
- Prepare un cable de **alimentación con 6 hilos de 1mm² cada uno** (**o 2 hilos de 1.5mm² cada uno**) para conectar el motor principal a la fuente de alimentación. Ajuste la longitud del cable según sea necesario para la instalación.
- Desbloquee el motor principal antes de la instalación insertando la llave manual y abriendo el embrague hasta que gire 90° en el sentido de las agujas del reloj (Fig.2). Luego, gire el engranaje de salida para asegurar una rotación suave.

3. Instalación del Riel (Fig.6)

a. Coloque el riel en el engranaje de la máquina para asegurar que los dientes del engranaje y el riel estén completamente acoplados.
b. Verifique la posición del riel en la puerta utilizando un nivel y asegúrese de que esté alineado horizontalmente. El espacio entre el riel y el engranaje debe ser de aproximadamente 1-2 mm para un correcto alineamiento.
c. Mueva la puerta manualmente para verificar si el riel está correctamente colocado sobre los dientes del engranaje.
d. Una vez alineado, suelde la primera tuerca de montaje⑫ en la puerta en la posición adecuada.
e. Vuelva a verificar el alineamiento antes de soldar la segunda tuerca en la puerta.
f. Coloque el siguiente elemento del riel junto al anterior y repita el proceso de alineación y soldadura de las tuercas.
g. Continúe este proceso hasta que toda la puerta esté completamente cubierta con los rieles.

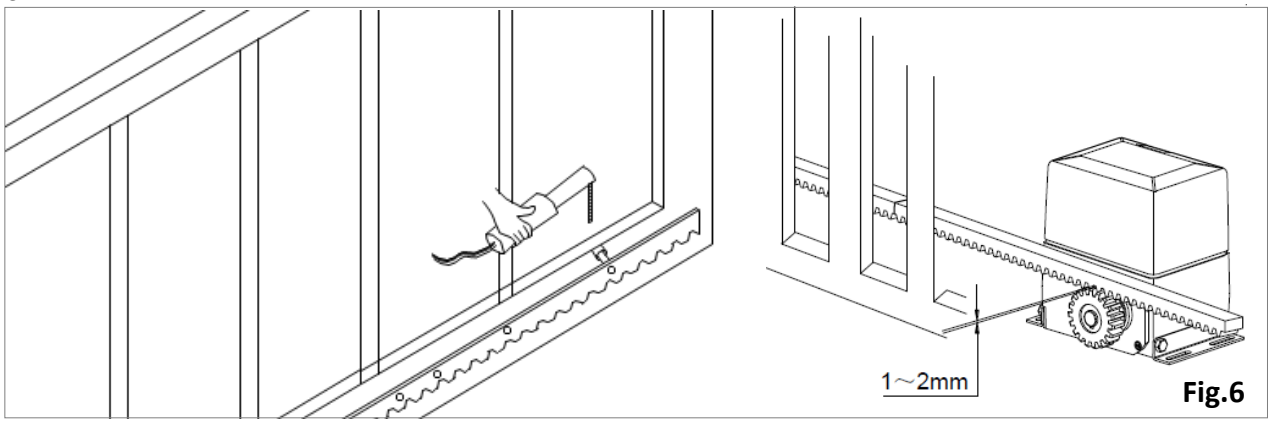

Fig.6

Aviso Importante para la Instalación de los Rieles (Fig.7)

- Evite poner peso excesivo sobre el engranaje distribuyendo el peso de la puerta uniformemente a lo largo de toda la longitud del riel.
- Asegúrese de que el riel de la puerta esté perfectamente nivelado para garantizar un funcionamiento suave del abridor de la puerta.
- NO suelde el riel directamente sobre la puerta.
- NO suelde las tuercas con el riel.
- NO suelde los rieles entre sí; cada riel debe instalarse de manera individual.
- Solo suelde las tuercas en la puerta para asegurar los rieles.
- Mantenga una distancia de **1-2 mm** entre el riel y el engranaje del abridor de la puerta.



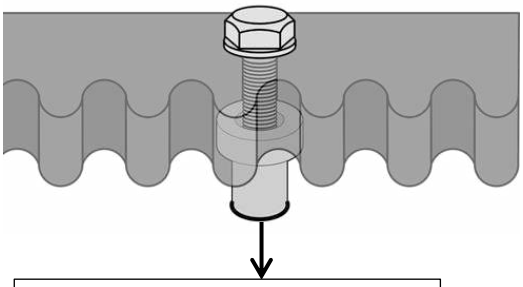

El único punto de soldadura para los rieles es la tuerca a la puerta.

Fig.7

⚠ ADVERTENCIA

- Instale bloques de parada de seguridad en ambos extremos del riel para evitar que la puerta se salga. Verifique que los bloques estén en su lugar antes de instalar el motor principal para garantizar que la puerta esté correctamente restringida en su movimiento.
- Asegúrese de que el motor principal y sus componentes tengan buenas propiedades mecánicas y que todos los elementos estén en condiciones óptimas. Además, asegúrese de que la puerta se mueva fácilmente de forma manual antes de la instalación para confirmar que no haya obstáculos o elementos pegajosos (sticky) en el riel que puedan afectar el funcionamiento suave de la puerta.
- Recuerde que cada control solo puede accionar un motor principal; utilizar un solo control para varios motores puede dañar el sistema de control y afectar su rendimiento.

4. Colocación del Imán

a. Desenrosque los bloques de imán⑨ y fije cada uno a los soportes metálicos⑧. **Cuando la puerta esté en la posición CERRADA, coloque el imán cercano al abridor de la puerta en la posición INFERIOR. El imán en el lado de la puerta, que está más alejado del abridor, debe colocarse en la posición SUPERIOR.** Asegúrese de que los imanes estén correctamente orientados para que interactúen con el interruptor de límite en el motor de manera efectiva.

b. Coloque los soportes metálicos⑧ con los imanes montados sobre el riel⑪, **asegurándose de que los imanes estén alineados correctamente con el interruptor de límite del abridor de la puerta.** Los imanes deben colocarse a una distancia adecuada para garantizar que el interruptor de límite funcione correctamente cuando la puerta esté completamente abierta o cerrada.

Nota Importante

El interruptor de límite en el motor consta de dos partes: una parte superior y una inferior.

- ***Alinee el imán para la APERTURA con la parte SUPERIOR del módulo del interruptor de límite.***
- ***Alinee el imán para el CIERRE con la parte INFERIOR del mismo módulo (Fig.8).***

Esta alineación asegura que el motor se detenga correctamente cuando la puerta llegue a las posiciones de apertura y cierre.

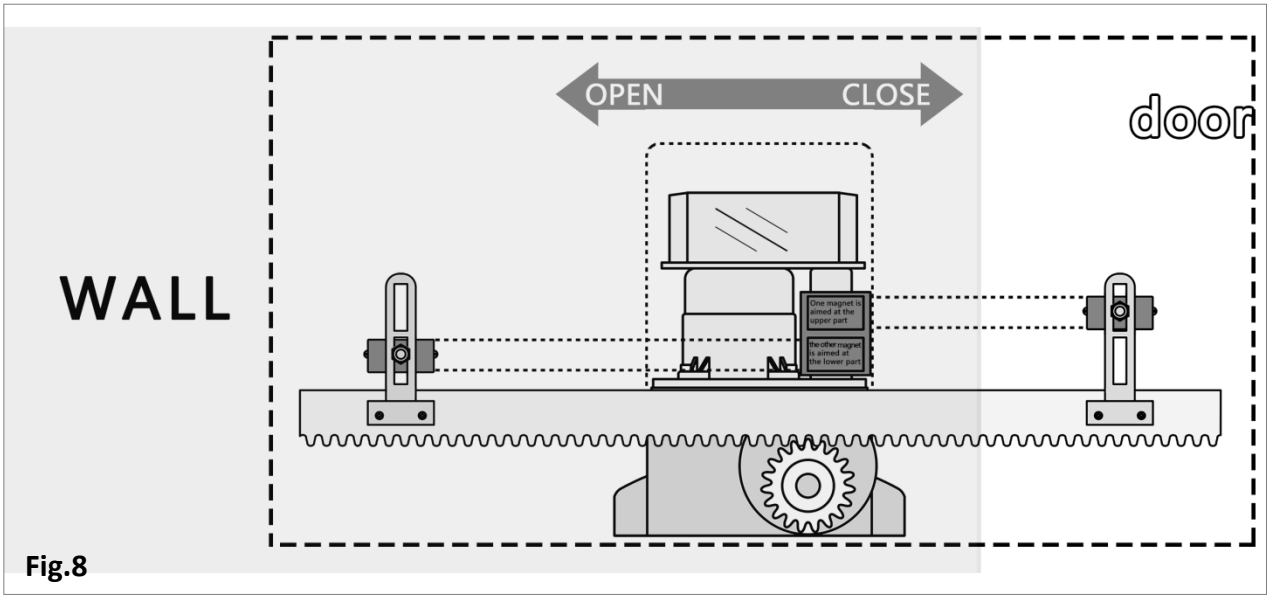

Fig.8

c. Utilice los cuatro tornillos⑩ proporcionados en el set para fijar de manera segura el soporte metálico a los dos lados del riel. Apriete los tornillos firmemente para asegurar el soporte en su lugar.

d. Para ajustar la posición del imán, libere el embrague del abridor y empuje manualmente la puerta corrediza hasta la posición predeterminada.
Nota: *La posición de los imanes es crucial para el funcionamiento adecuado de la puerta. El recorrido único de la puerta debe ser de hasta* ***40 pies****, y el motor se detendrá automáticamente si se excede esta distancia.*

e. Asegúrese de que los imanes estén a una distancia de aproximadamente **10-15 mm** del interruptor de límite. Si los imanes están demasiado alejados, el interruptor de límite puede no funcionar correctamente. (Fig.9)

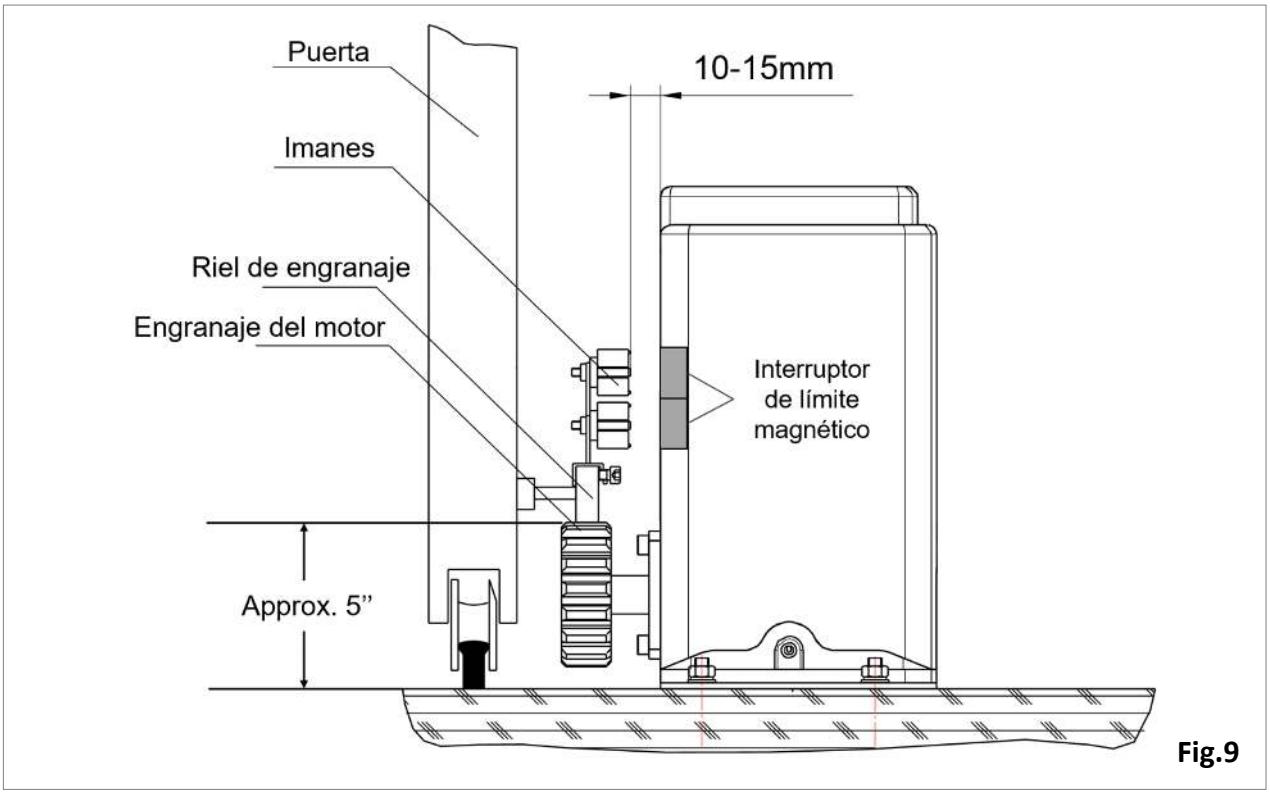

Fig.9

ES

Aviso Importante para la Instalación del Imán

- Si el motor está instalado en el lado DERECHO para abrir la puerta (visto desde el interior de la puerta), coloque el imán izquierdo más alto y el imán derecho más bajo. **Asegúrese de configurar la "Rotación del motor" en la PCB hacia la DERECHA.** (Fig.10)

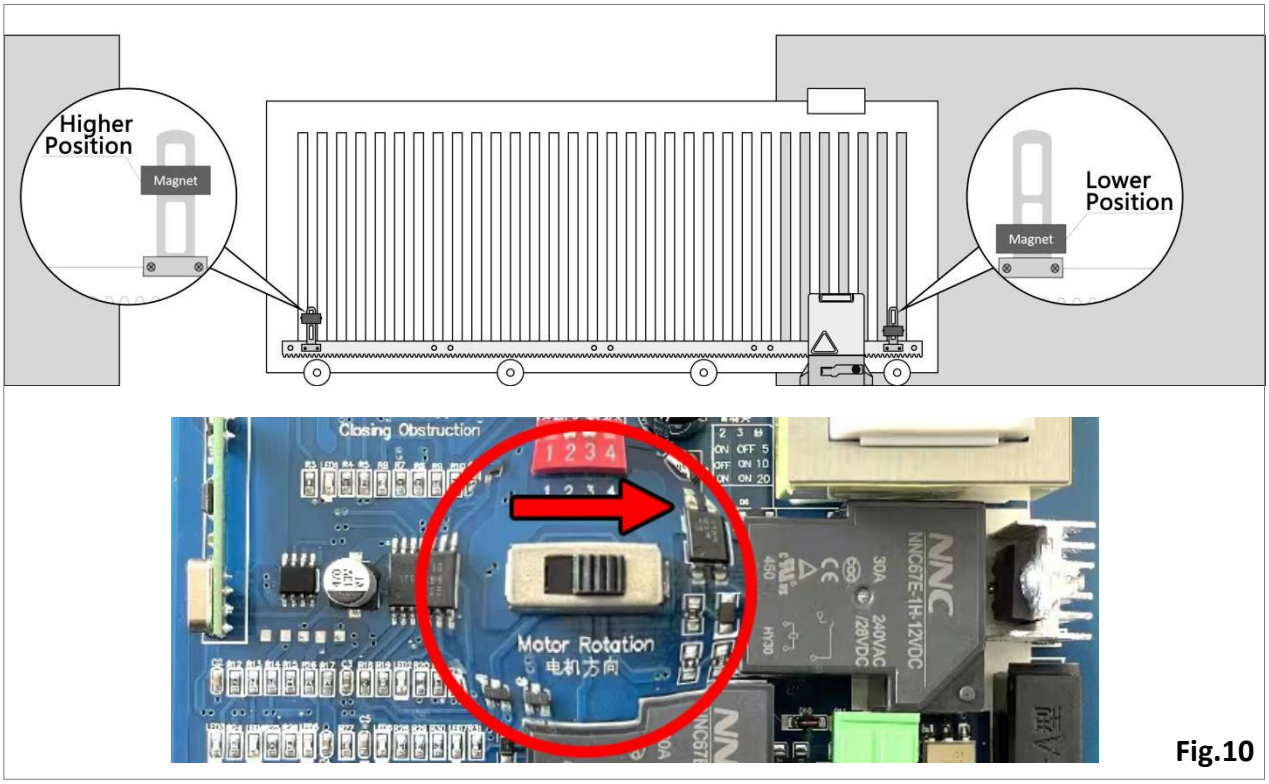

Fig.10

- Si el motor está instalado en el lado IZQUIERDO para abrir la puerta (visto desde el interior de la puerta), coloque el imán izquierdo más bajo y el imán derecho más alto. **Asegúrese de configurar la "Rotación del motor" en la PCB hacia la IZQUIERDA.** (Fig.11)

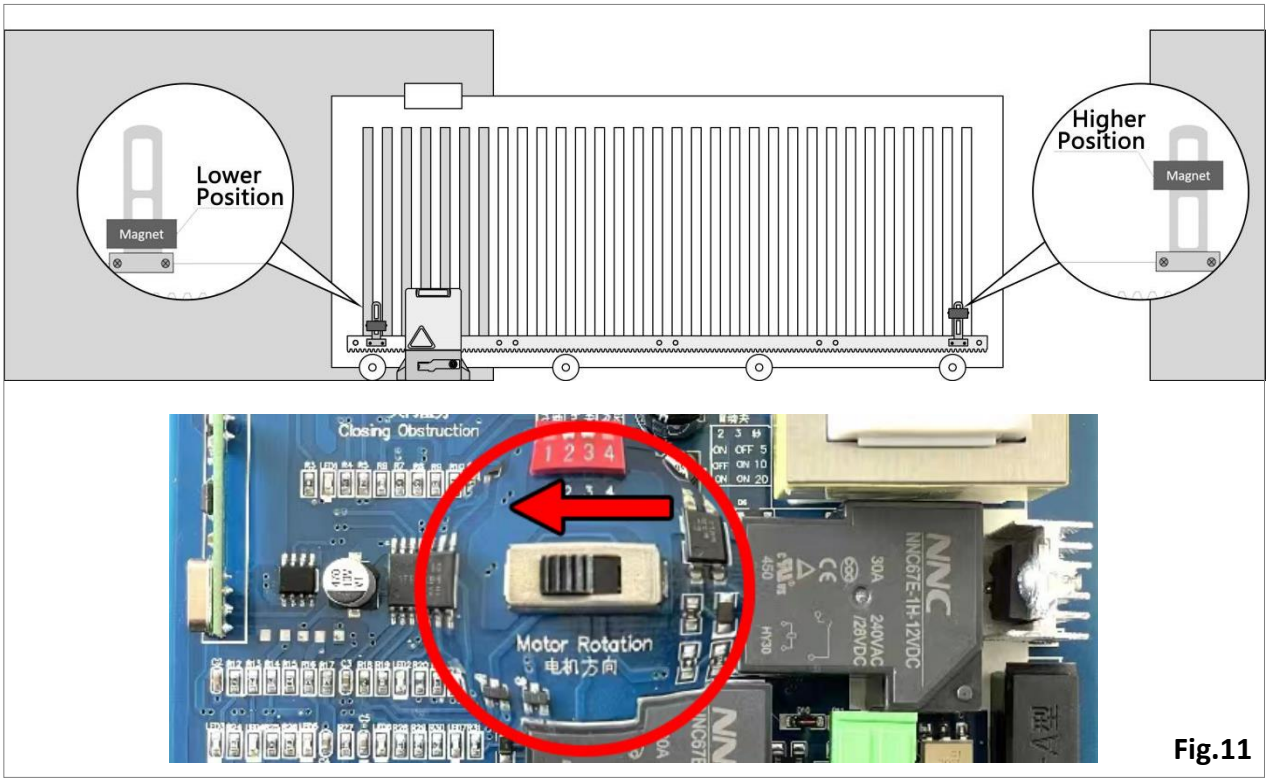

Fig.11

ES

5. Conexiones Eléctricas

Antes de proceder con cualquier conexión eléctrica, asegúrese de que la alimentación esté apagada. Siga los pasos a continuación para realizar el cableado:

5.1 Ocasión de Instalación

- Elija un entorno bien ventilado para instalar el abridor de puerta. Evite exponer la unidad a la humedad, inmersión en agua, sustancias corrosivas o polvo excesivo.
- Asegúrese de que no haya vibraciones fuertes o interferencias magnéticas en las cercanías.

5.2 Conexión de Cables (Fig.12)

- Co Conecte los cables estrictamente de acuerdo con las marcas en los terminales de la placa de control. Asegúrese de que los cables "L" y "N" no estén invertidos.
- Cumpla con las normativas de seguridad y separe los cables de alimentación de los cables de control. Conecte a tierra la carcasa del motor para mayor protección.
- Consulte la figura a continuación para las instrucciones de cableado. NO invierta los puertos de “Limit” y “Motor”, ya que puede dañar el controlador.
- Conecte "L" y "N" a la fuente de alimentación de **AC110V 60Hz** o **AC220V 50Hz**. "L" representa el cable vivo, "N" es el cable neutro y "PE" indica el cable de aterrizaje. ***Asegúrese de que el voltaje de su hogar coincida con la máquina. La etiqueta de la PCB indica 110V o 220V y debe coincidir correctamente.***

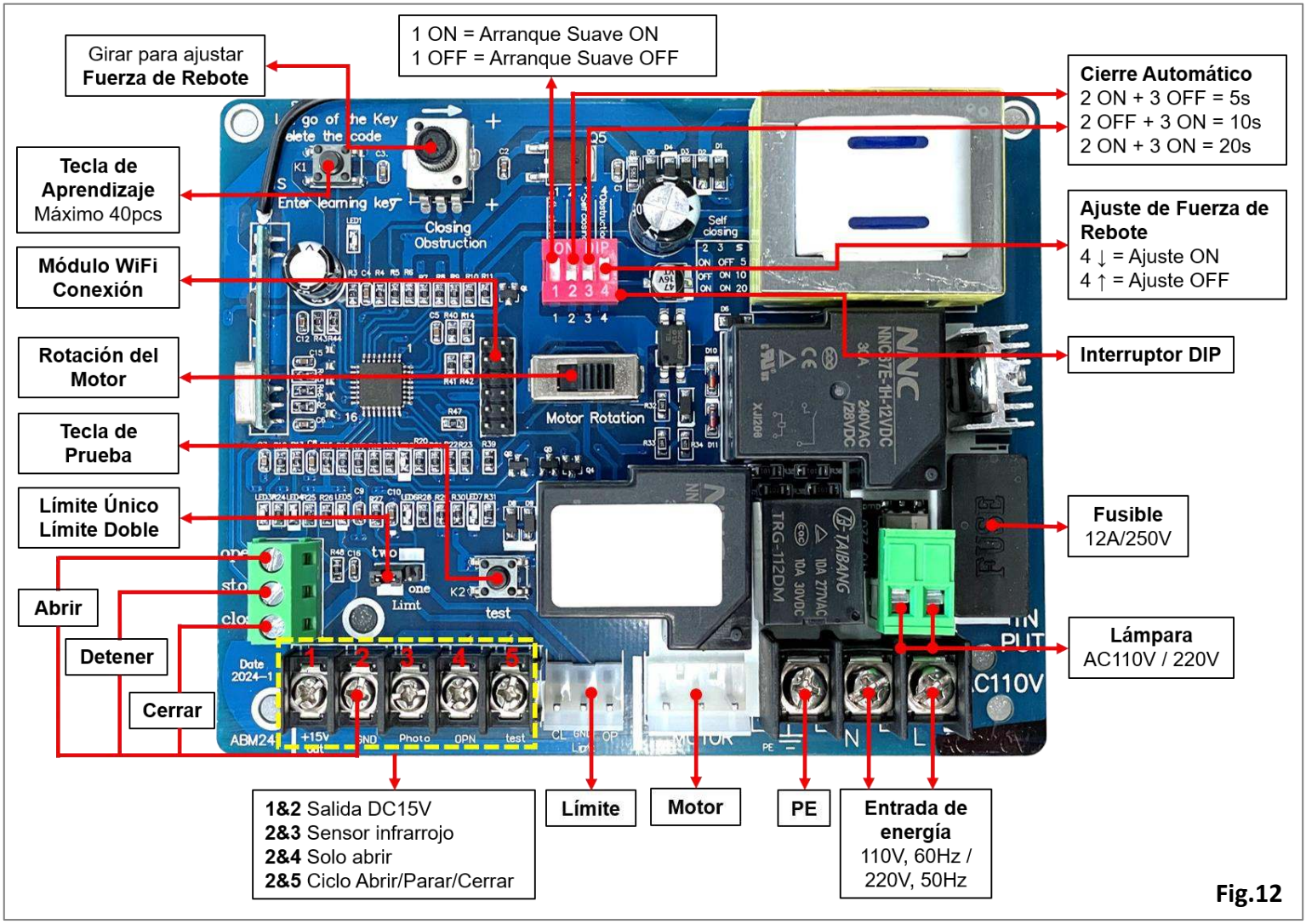

Fig.12

⚠ ADVERTENCIA

- Instale un interruptor diferencial de fuga a tierra donde el movimiento de la puerta sea visible, con una altura mínima de 1.5 m para evitar el acceso de los niños.
- Al completar la instalación, realice una inspección exhaustiva para evaluar la integridad mecánica. Confirme que el movimiento de la puerta después del desbloqueo manual sea suave y sin obstáculos. Además, verifique la instalación correcta y efectiva del sensor infrarrojo.

5.3 Función de Cierre Automático

Esta función le permite establecer un tiempo específico durante el cual la puerta permanecerá abierta antes de cerrarse automáticamente. El tiempo de cierre automático se puede ajustar fácilmente utilizando el interruptor DIP.

Tiempo de cierre automático	5 segundos	10 segundos	20 segundos	Inválido
Interruptor 2	ON ↑	OFF ↓	ON ↑	OFF ↓
Interruptor 3	OFF ↓	ON ↑	ON ↑	OFF ↓

5.4 Diagrama de Cableado de Límite y Motor (Fig.13)

- Tenga en cuenta que la configuración de cableado ubicada debajo de la PCB (Placa de Circuito Impreso) de su abridor de puerta está configurada con los ajustes predeterminados de fábrica. Estas conexiones de cableado están diseñadas cuidadosamente para garantizar el funcionamiento adecuado y seguro de su abridor de puerta.
- Le recomendamos encarecidamente no retirar ni volver a cablear ninguna de las líneas debajo de la PCB. Alterar estas conexiones de cableado puede generar problemas inesperados y fallos en el funcionamiento del abridor de puerta. Si tiene algún problema relacionado con el cableado o necesita realizar ajustes, consulte nuestro manual de usuario para obtener orientación adecuada o comuníquese con nuestro servicio de atención al cliente para recibir asistencia.

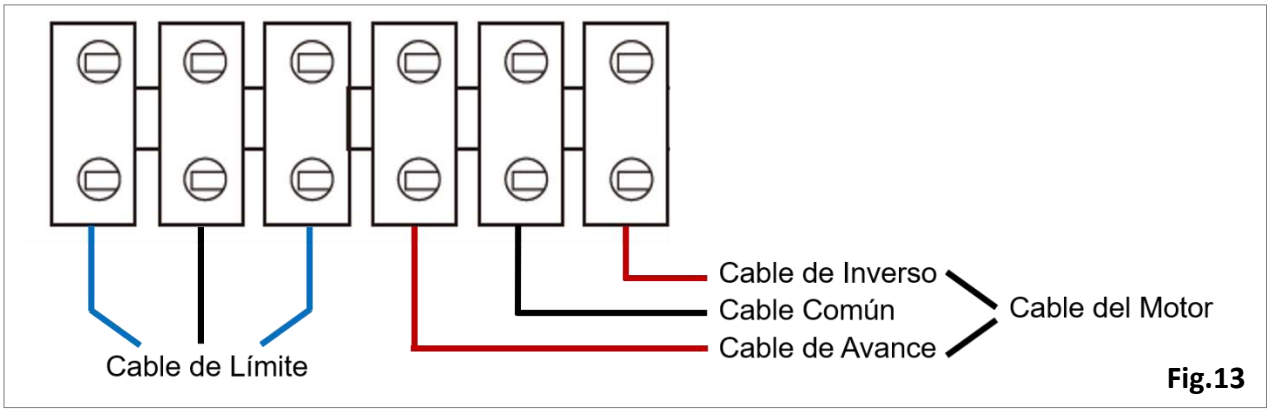

Fig.13

5.5 Prueba de Suministro Eléctrico

a. Antes de usar el abridor de puerta, verifique cuidadosamente el voltaje y la frecuencia de la fuente de alimentación para asegurarse de que cumplan con los requisitos. Verifique también que la puesta a tierra sea adecuada.

ES

b. Conecte el abridor de puerta a la fuente de alimentación y encienda la unidad.
c. Observe el funcionamiento de la puerta corredera para asegurarse de que funcione correctamente.
d. Si es necesario, ajuste la posición del imán hasta que las posiciones de apertura y cierre de la puerta cumplan con sus requisitos..

5.6 Protección contra Sobrecalentamiento

El dispositivo está equipado con un protector térmico. Si funciona continuamente durante un período prolongado, el motor puede calentarse. Cuando la temperatura del motor supera los 234°F (112°C), el protector térmico lo detendrá automáticamente. El motor puede reiniciarse después de que su temperatura descienda a un nivel seguro.

6. Cableado del Sensor Infrarrojo (Fig.14)

- **Función de Fotocelda Infrarroja:** Durante el proceso de cierre de la puerta, si el rayo infrarrojo entre el receptor y el emisor de la fotocelda se ve interrumpido por personas u objetos dentro de su rango de detección, la puerta se detendrá inmediatamente y se abrirá para garantizar la protección de seguridad.
- **Distancia y Alineación:** Para garantizar una detección eficaz y un rendimiento óptimo de la fotocelda, mantenga una distancia mínima de **2 m (6.6 pies)** entre el receptor y el emisor.
- **Cableado y Señalización Correcta:** Asegúrese de que la configuración del cableado sea correcta para lograr los resultados deseados. Cuando la alimentación esté correctamente conectada, la luz ROJA debe iluminarse. En caso de detección de obstrucción, la luz VERDE debe activarse, lo que provoca que el sensor active la reversa de la puerta.

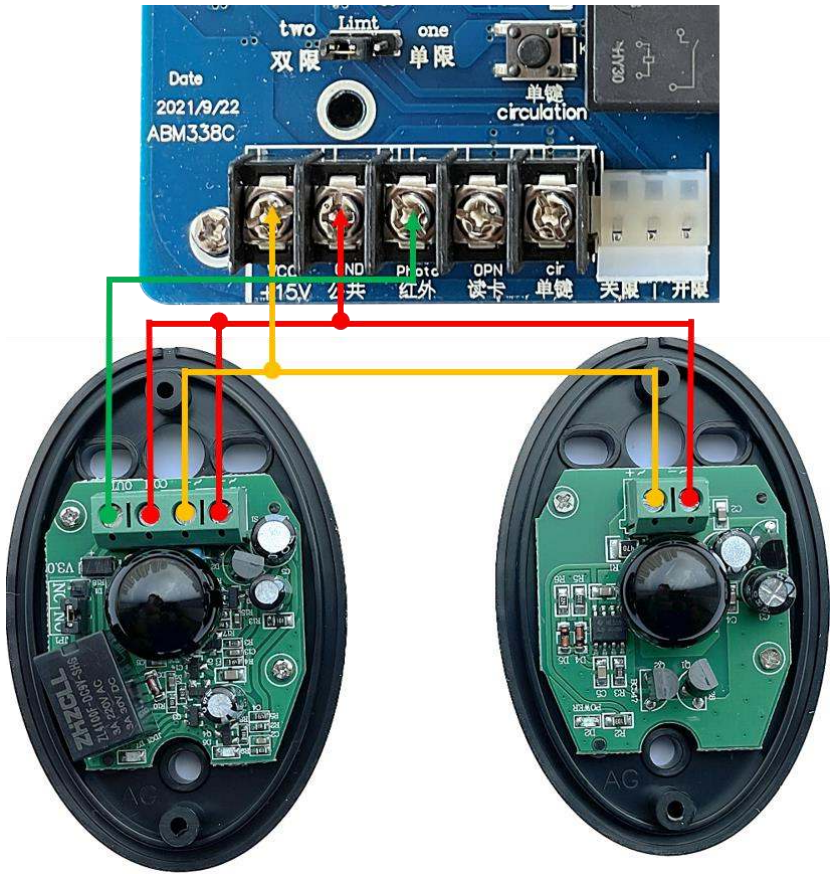

Fig.14

7. Funcionamiento del Control Remoto (Fig.15)

7.1 Aprendizaje del Control Remoto

a. **Inicie el proceso de codificación:** Presione el botón "Learn" en la placa principal del abridor de la puerta una vez y luego suéltelo. La luz indicadora roja (LED1) se encenderá, lo que indica que el sistema está en modo de aprendizaje y listo para emparejarse con el control remoto.

b. **Codificación del control remoto:** Tome el control remoto que desea emparejar y presione cualquier botón en el control dos veces, con un intervalo breve entre las pulsaciones. Después de presionar dos veces, espere a que la luz indicadora roja (LED1) se apague. Este cambio de estado (de encendido a apagado) indica que el proceso de codificación ha sido exitoso y que el control remoto ha sido emparejado con el sistema.

c. **Emparejamiento de múltiples controles remotos:** Si desea emparejar más controles remotos, repita el mismo proceso para cada uno. Puede emparejar hasta 40 controles remotos con el sistema, siguiendo los mismos pasos para cada control.s.

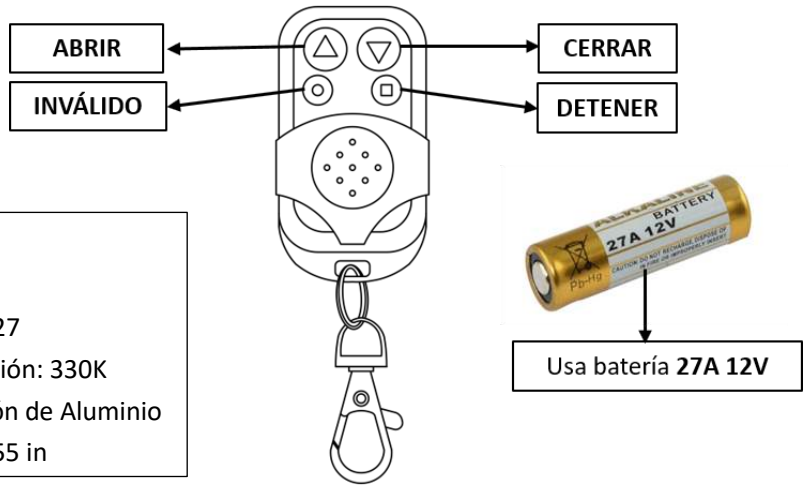

Parámetros:
Frecuencia: **433 MHz**
Chip Integrado: EV1527
Resistencia de Oscilación: 330K
Material: ABS, Aleación de Aluminio
Tamaño: 2.17*1.2*0.55 in

Fig.15

7.2 Eliminación del Control Remoto

a. **Iniciar el proceso de eliminación:** Mantenga presionado el botón "Learn" en la placa de control (PCB) durante aproximadamente 12 segundos hasta que el indicador LED1 empiece a parpadear. Este parpadeo indica que el sistema está en el proceso de eliminación de todos los controles remotos previamente emparejados.

b. **Confirmación de eliminación:** Suelte el botón "Learn" cuando el indicador LED1 se apague. Esto indica que todos los controles remotos previamente emparejados han sido eliminados con éxito del sistema. A partir de ahora, necesitará emparejar nuevamente los controles remotos que desee usar.

Este procedimiento elimina todos los controles remotos y permite comenzar de nuevo con un nuevo emparejamiento si es necesario..

7.3 Duplicación de otros controles remotos Blütezeit 433MHz

Blütezeit ofrece una variedad de controles remotos, incluyendo teclado, control de pared, control con antena y control con clip para visera. Estos controles son duplicadores que copian los códigos del control remoto original de 4 botones; no aprenden los códigos directamente del abridor de puerta. Para obtener instrucciones paso a paso sobre la duplicación de códigos, consulte el video disponible en las páginas de sus respectivos productos.

MANTENIMIENTO

Para garantizar el funcionamiento óptimo y la durabilidad del abridor de puerta, es esencial realizar un mantenimiento regular. A continuación, se detallan algunas tareas importantes de mantenimiento:

- **Revisión de Seguridad Eléctrica:** Inspeccione periódicamente que el operador esté correctamente conectado a tierra y que las terminaciones sean adecuadas. Verifique las conexiones eléctricas en busca de daños, aflojamiento o humedad. Cualquier problema debe solucionarse de inmediato para mantener un funcionamiento seguro y confiable.
- **Lubricación:** Engrase regularmente las ruedas y ejes de la puerta para garantizar un movimiento fluido. Antes de aplicar grasa, apague el equipo y retire la cubierta para evitar accidentes. Una lubricación adecuada reduce la fricción y previene el desgaste de las piezas móviles.
- **Limpieza e Inspección:** Mantenga el abridor de puerta limpio en todo momento. Revise el sistema con frecuencia para detectar signos de desgaste, daños o acumulación de residuos. Asegúrese de que todos los cables estén intactos y bien conectados. Si encuentra algún cable roto, reemplácelo o repárelo de inmediato.
- **Grasa Antioxidante:** Aplique una pequeña cantidad de grasa antioxidante en el extremo del husillo del engranaje sin fin ubicado en la ranura de liberación manual. Esto ayuda a prevenir la oxidación y garantiza un funcionamiento fluido del mecanismo de liberación manual.
- **Verificación de Conexión a Tierra:** Revise regularmente la conexión a tierra para asegurarse de que esté en buen estado. Una conexión a tierra adecuada es fundamental para la seguridad y proporciona protección eficaz contra riesgos eléctricos.

PREGUNTAS FRECUENTES

P1: ¿Puedo instalar el abridor de puerta yo mismo, o necesito ayuda profesional?
R1: Si bien la instalación puede ser realizada por un aficionado hábil, se recomienda involucrar a un profesional si no está familiarizado con el trabajo eléctrico y mecánico.

P2: ¿Cuál es la longitud recomendada de los racks para la instalación de la puerta?
R2: Se recomienda instalar los racks aproximadamente 1 pie más largos que la propia puerta, permitiendo el espacio necesario para la instalación del abridor de la puerta.

P3: ¿Es posible instalar este abridor de puerta en un nivel de terreno ligeramente inclinado?
R3: Sí, este abridor de puerta puede adaptarse a una ligera inclinación en el terreno para su instalación. Sin embargo, se recomienda evitar pendientes pronunciadas, ya que el rendimiento del abridor puede verse comprometido en una pendiente ascendente, lo que podría causar dificultades en el funcionamiento de la puerta.

P4: ¿Puedo agregar un interruptor externo o un relé temporizador para el abridor de la puerta?

R4: Sí, hay dos formas de realizar conexiones. 1) El PCB del abridor de la puerta tiene un módulo independiente para conectar un interruptor externo para controlar funciones específicas como abrir, detener o cerrar la puerta. 2) Alternativamente, puede conectar los terminales 2 (GND) y 5 (cir) en el PCB para habilitar un ciclo de un solo botón de "abrir-detener-cerrar".

P5: ¿Cuál es la función del botón "Test Key Circulation" en la placa de circuito?

R5: El botón "Test Key Circulation" le permite controlar la puerta con la secuencia abrir-pausar-cerrar. Al presionar el interruptor, la puerta se "abre", al presionarlo nuevamente se "detiene" el movimiento, y una tercera presión iniciará el "cierre".

P6: ¿Cuál es la diferencia entre "Single Limit" y "Double Limit" en la placa de circuito?
R6: El modo de límite único ("one" en el PCB) controla la puerta con un interruptor de límite, mientras que el modo de doble límite ("two" en el PCB) usa dos límites para abrir y cerrar. Los abridores de puerta Blütezeit vienen por defecto en modo de doble límite. El módulo de interruptores de límite consta de partes superior e inferior. Use el modo de límite único solo si un interruptor está dañado, asegurándose de que los imanes estén alineados con el interruptor de trabajo.

P7: ¿El abridor es compatible con batería?
R7: El abridor de puerta funciona con energía AC y no es compatible con baterías. Se puede usar una UPS (Fuente de alimentación ininterrumpida) que ofrezca energía AC, asegurando la compatibilidad y proporcionando energía durante cortes de energía. Confirme con el vendedor que la UPS cumpla con los requisitos.

P8: ¿Qué hacer en caso de un corte de energía?
R8: El paquete incluye dos llaves de liberación manual para abrir el embrague del abridor de la puerta. Desenganche el embrague y empuje manualmente la puerta para abrirla o cerrarla. Esta opción garantiza el funcionamiento de la puerta incluso sin energía.

P9: ¿Puedo usar solo un control remoto para controlar ambos lados de una puerta doble que se abre desde el medio y tiene dos abridores instalados?
R9: Sí, Blütezeit ofrece un control remoto de antena de 6 teclas que admite duplicación de códigos. Puede replicar los códigos de los controles remotos de 4 teclas proporcionados para los dos abridores de puerta en el control remoto de 6 teclas. Esta configuración le permite controlar ambos abridores desde un solo control remoto, permitiéndole abrir o cerrar cualquiera de los lados de la puerta doble según sea necesario.

P10: ¿Puedo agregar un teclado o controles remotos de otras marcas?
R10: Solo los controles remotos que operan a 433 MHz son compatibles con los abridores de puertas Blütezeit. Use controles remotos de otras marcas bajo su propio riesgo. Blütezeit ofrece varios controles remotos en nuestra tienda para sus diferentes necesidades. Para instrucciones detalladas sobre cómo duplicar códigos, consulte el video disponible en las respectivas páginas de productos.

P11: ¿La puerta se detendrá si encuentra un objeto en su vía?
R11: Absolutamente, nuestro abridor de puerta está equipado con un sensor infrarrojo que detecta obstáculos, asegurando que la puerta se detenga y revierta inmediatamente al detectar un objeto. Si el sensor infrarrojo ocasionalmente no detecta un objeto, puede ajustar la respuesta de rebote ajustando la "Obstrucción de Cierre", que por defecto está configurada en su valor máximo. Puede personalizar la resistencia al rebote para adaptarse al peso de su puerta. Para activar este ajuste, simplemente presione el interruptor DIP "4", lo que activará el ajuste de fuerza. Luego, en el PCB, gire el botón de "Obstrucción de Cierre". Esto asegura que la puerta se detenga y revierta si toca un objeto, añadiendo una capa adicional de seguridad.

P12: ¿Puedo conectarme a Wi-Fi y usar una aplicación / teléfono para controlar la puerta?

R12: ¡Sí, absolutamente! Ofrecemos un módulo Wi-Fi disponible para compra por separado. Para configurarlo, simplemente inserte el módulo en el puerto designado en el PCB. Luego, conecte el módulo a su teléfono a través de Wi-Fi y use la aplicación eWeLink para controlar su puerta de forma remota. Esto le permite monitorear la puerta desde cualquier lugar con conexión a Internet. Además, puede compartir el acceso con su familia o invitados para que ellos también puedan controlar la puerta.

P13: ¿Qué debo hacer si encuentro un problema que no está cubierto en el manual de usuario?

R13: Si tiene un problema no cubierto en el manual, contacte a nuestro servicio de atención al cliente en **bluetezeit.service@outlook.com**, enviando fotos o videos del problema y su número de pedido para una asistencia rápida.

SOLUCIÓN DE PROBLEMAS

No.	Problemas	Posibles Razones	Soluciones
1	El indicador de encendido está apagado.	a. No hay entrada de AC. b. Fusible quemado. c. Enchufe mal insertado. d. Problema en el cableado de alimentación de la placa base.	a. Verifique el circuito de suministro de energía. b. Revise y reemplace el fusible si está quemado. c. Vuelva a cablear según el diagrama.
2	El motor no funciona.	a. No hay suministro de energía. b. Fusible quemado. c. Sobrecarga. d. Protección térmica activada. e. Interruptor de límite dañado. f. Cable roto, suelto o desconectado.	a. Verifique el suministro de energía. b. Reemplace el fusible. c. Verifique si hay obstáculos en la vía del portón. d. Espere 20 minutos y encienda de nuevo. e. Reemplace el interruptor de límite. f. Conecte correctamente los cables.
3	El indicador de encendido está ON, pero al presionar los botones de ABRIR y CERRAR no se mueve el portón.	a. El embrague no está cerrado. b. La placa base está dañada debido a un cortocircuito o sobrecarga severa de dispositivos externos.	a. Cierre el embrague. b. Contacte al servicio postventa para obtener un reemplazo o solución.
4	El portón puede abrirse pero no cerrarse, o puede cerrarse pero no abrirse.	a. Interruptor de límite dañado. b. Problemas con el controlador o el motor.	a. Reemplace el interruptor de límite. b. Verifique si hay circuitos abiertos.

5	El portón se detiene automáticamente antes de llegar al interruptor de límite o no se detiene al llegar al módulo.	a. Cortocircuito o circuito abierto en el cableado del interruptor de límite. b. El interruptor de límite está demasiado lejos del bloque magnético. c. Interruptor de límite dañado.	a. Verifique el cableado y rectifíquelo si es necesario. b. Mueva el interruptor de límite más cerca del imán. c. Reemplace el interruptor de límite.
6	No se puede limitar la posición del portón.	a. La distancia del interruptor del sensor es demasiado larga. b. Posición incorrecta del interruptor del sensor. c. Pérdida de imán o posición incorrecta. d. Interruptor de límite dañado.	a. Ajuste la posición y el cableado según el diagrama. b. Verifique si hay circuitos abiertos. c. Coloque el imán correctamente. d. Reemplace el interruptor del sensor.
7	Falla del embrague manual.	a. Asa del embrague dañada. b. Dirección de rotación incorrecta. c. Embrague atascado.	a. Reemplace el asa del embrague. b. Gire en la dirección correcta. c. Gire correctamente el engranaje de salida.
8	La distancia de control remoto se acorta.	Batería baja.	Reemplace la batería con una nueva (27A/12V).
9	El indicador de encendido del sensor infrarrojo está encendido, el indicador VERDE se enciende cuando se presiona el botón ABRIR, pero el portón se detiene y se revierte cuando se presiona el botón CERRAR.	a. Cortocircuito en el cable del sensor infrarrojo. b. Sensor infrarrojo dañado.	a. Verifique el cableado para identificar y rectificar cualquier problema de cortocircuito en los cables del sensor. b. Reemplace el sensor infrarrojo si está dañado.
10	Tanto el motor como el sensor infrarrojo funcionan, pero cuando el sensor infrarrojo detecta obstáculos, el portón no se revierte; en su lugar, sigue cerrándose.	La rotación del motor está mal configurada.	Gire el botón "Rotación del Motor" en la dirección correspondiente a la apertura del portón según la posición de instalación del abridor (izquierda o derecha).

GARANTÍA

Información de Garantía

Blütezeit ofrece una garantía completa de **1 AÑO** para el abridor de puerta, que comienza a partir de la fecha de compra. Esta garantía cubre defectos en materiales, partes o mano de obra. Para realizar una reclamación de garantía, asegúrese de tener disponible el comprobante de compra.

Cobertura de la Garantía

1. **Soporte Técnico:** Ofrecemos soporte técnico dedicado para ayudarle con cualquier problema relacionado con el abridor de puerta en cualquier momento.
2. **Reemplazo de Partes Defectuosas:** En caso de que haya partes defectuosas, las reemplazaremos rápidamente dentro del período limitado desde la fecha de compra.
3. **Cambio o Devolución:** Si el producto presenta problemas de calidad dentro de un mes desde la compra, puede optar por un cambio o devolución.
4. **Atención al Cliente Eficiente:** Nos comprometemos con su satisfacción. Contáctenos con fotos o videos y su número de pedido; responderemos en 12 horas.

Elementos Excluidos de la Garantía

La garantía no cubre:

1. Daños causados por el uso indebido de herramientas o reparaciones no autorizadas.
2. Problemas resultantes de desensamblajes o modificaciones no autorizadas.
3. El uso de partes no suministradas o alteradas.
4. Problemas derivados de voltaje anormal, instalación incorrecta o fuentes de energía inapropiadas.
5. Factores externos como fuego, rayos, inundaciones, plagas u otros desastres naturales.
6. Daños debido a mal uso, abuso, negligencia o falta de mantenimiento adecuado.
7. Desgaste normal o requisitos de mantenimiento rutinario (por ejemplo, lubricación).
8. Tarifas de envío para devoluciones o reemplazos, a menos que el problema se confirme como un defecto de calidad del producto.

Contacto de Servicio

¡Gracias por elegir Blütezeit! Apreciamos sinceramente su compra y estamos comprometidos a garantizar su satisfacción. Respaldamos la calidad de nuestros productos y estamos aquí para ayudarle siempre que lo necesite.

Nuestro equipo de soporte técnico profesional está dedicado a resolver cualquier problema de manera rápida. Podemos proporcionar orientación para solucionar problemas, incluidas instrucciones detalladas paso a paso y demostraciones en video, para ayudarle a abordar cualquier inquietud de manera efectiva.

Para asistencia, por favor comuníquese con nosotros a través de:

Correo Electrónico: ***bluetezeit.service@outlook.com***

Servicio al Cliente: ***+1 (909) 667-2643***

Servicio Postventa: ***+1 (213) 257-6838***

WhatsApp: ***Escanee el código QR***