2CHANNEL
RECEIVER INSTRUCTION

(Applicable models: KR2202, KR2402)

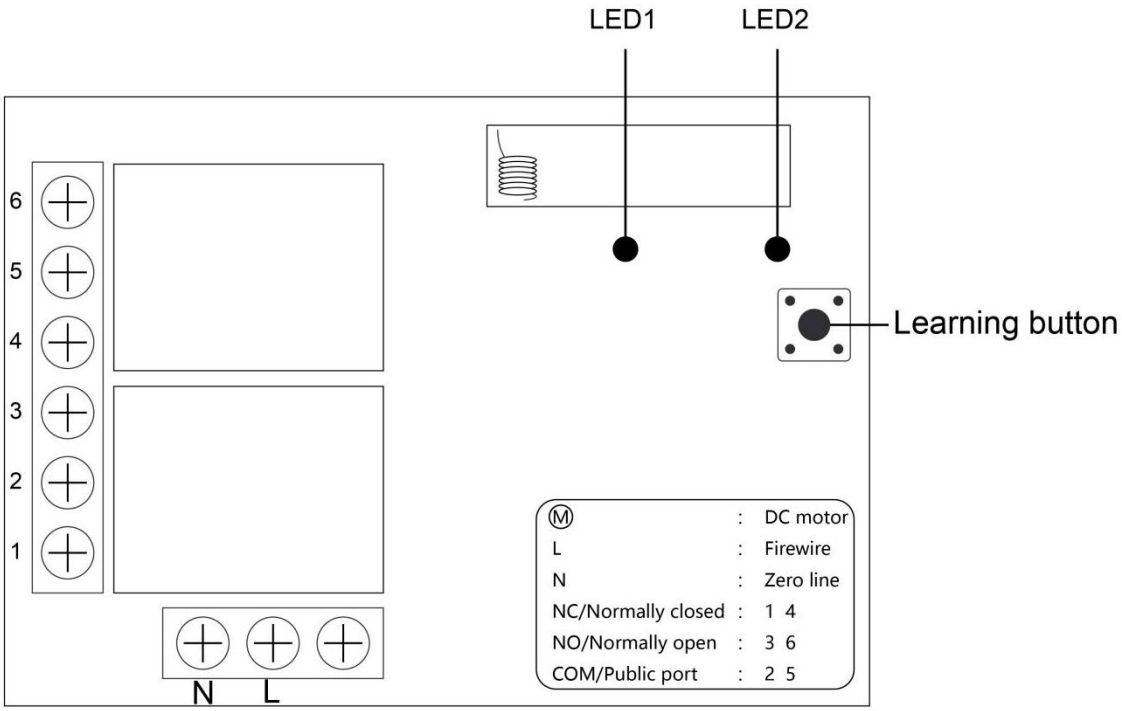

LED 1: Power indicator
LED 2: Code indicator

WIRING DIAGRAM

Wiring diagram of the lamp

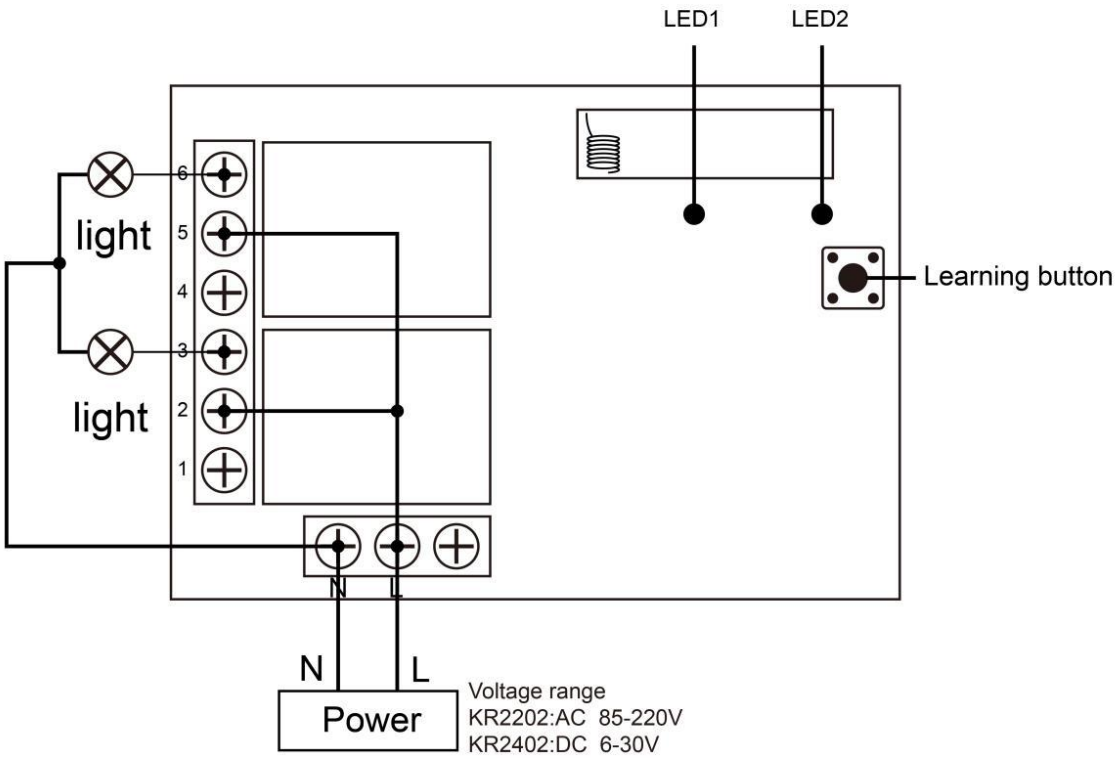

*Please Don’t install with electricity

External power control light wiring diagram

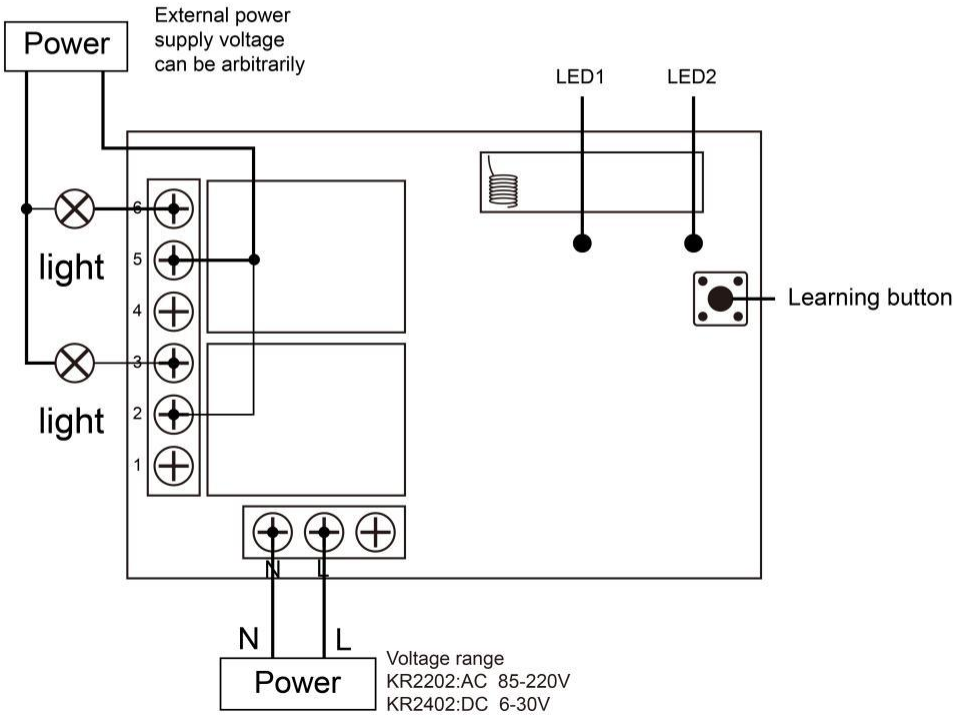

*Please Don’t install with electricity

Three-wire motor forward and reverse wiring diagram

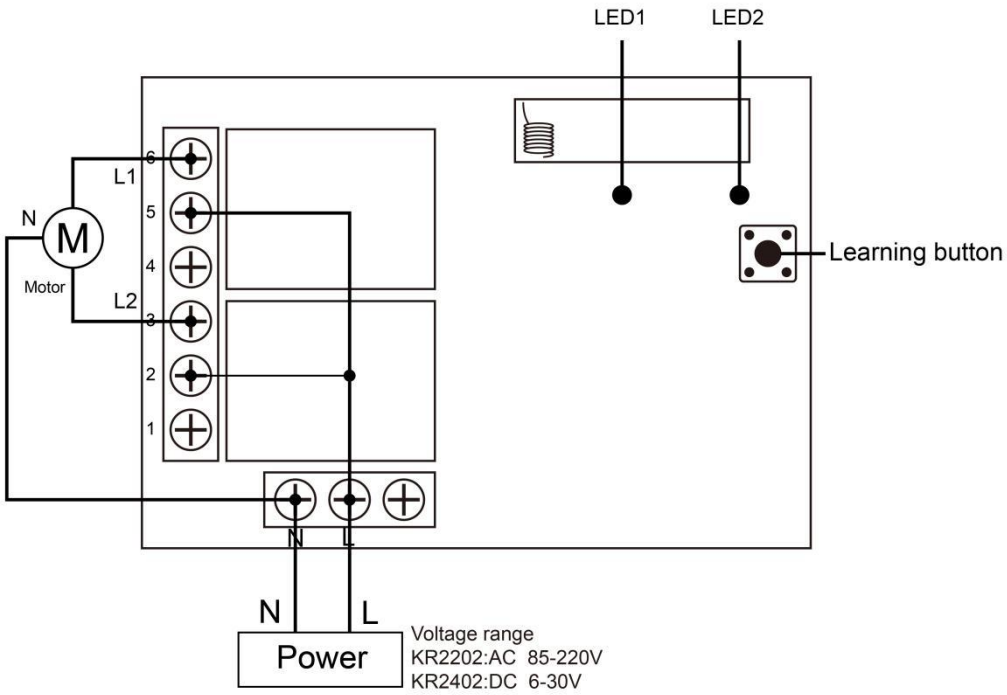

*Please Don’t install with electricity

Function description and setting method

*** Note: All the following working modes need to be implemented with QIACHIP remote control (transmitter) and controller (receiver / wireless remote control switch). There is no guarantee that remote controls from other brands will work properly with our product.**

Reset function:

Clear all matched remotes. When the data is cleared, all remote control can't make receiver work.

Settings reset:

After pressing the receiver's learning button 8 times, the receiver clears all remote control data in its memory. When the receiver's <LED 2> flashes, the reset function is complete.

Description of the three working modes :

Working modes: 1) Momentary; 2) Toggle; 3) Latching.

1) Momentary mode:

After successful pairing in this mode, press and hold the remote control button (such as A), the corresponding relay on the receiver is turned on; release the remote control button (such as A), and the corresponding relay on the receiver will turn off;

2) Toggle mode:

After successful pairing in this mode, press the remote control button (such as A) to turn on the corresponding relay on the receiver; press the remote control button (such as A) again to turn off the corresponding relay on the receiver;

3) Latching mode:

After successful pairing in this mode, press the remote control button (such as A), the receiver relay corresponding to A is turned on; press the other remote control button (such as B), the relay on the receiver corresponding to A is turned off, and the receiver corresponding to B is turned on the relay is open. press the third remote control button (such C), the receiver will turn off.(Note: It is recommended to use a remote control with three or more buttons in this mode).

How to set the working mode of the switch controller?

Note:

1. The working mode can only be set when the <LED 1 >indicators of the switch controller are lit.

2.When there is no operation after power-on, <LED 1> and <LED 2> are always on. When the switch is in the setting state, the state of <LED 1> does not change, and <LED 2> is the setting status light.

3.In the following description, all descriptions about LEDs are <LED 2>.

Set Momentary mode :

Step 1) Press the receiver's learning button once.

Wait for the LED on the receiver to light off and enter the setting state.

Step 2) Press the button on the remote control (such as A) once. The LED on the receiver will flash and then turn off.

Step 3) At this time, press another button (such as B) of the same remote control, the indicator flashes and then lights up. The Momentary mode is set successfully.

Set Toggle Mode:

Step 1) Press the receiver's learning button twice.

Wait for the LED on the receiver to light off and enter the setting state.

Step 2) Press the button on the remote control (such as A) once. The LED on the receiver will flash and then turn off.

Step 3) At this time, press another button (such as B) of the same remote control, the indicator flashes and then lights up. The Toggle Mode is set successfully.

Set Latching Mode:

Step 1) Press the receiver's learning button 3 times.

Wait for the LED on the receiver to light off and enter the setting state.

Step 2) Press the button on the remote control (such as A) once. The LED on the receiver will flash and then turn off.

Step 3) At this time, press another button (such as B) of the same remote control, the indicator flashes and then lights up. The Latching Mode is set successfully.

TECHNICAL DATE

Input Power	KR2202:AC 85-220V/KR2402:DC 6-30V
RF Frequency	433.92MHZ or 315MHZ
Standby Current	8.5mA
Load power	1100W x2
Receiver sensitivity	-108dBM
Operation mode	Momentary Mode,Toggle Mode,Latching mode
Match Way	Learning button
Support remote type	Learning code （1527）
Output	NO , NC , COM
Working temperature	-10 ~ +70° C
Size	68*48*18（mm）

For more services, please check our website

German

2 Kanäle

Empfängerbeschreibung

(Anwendbare Modelle: KR2202, KR2402)

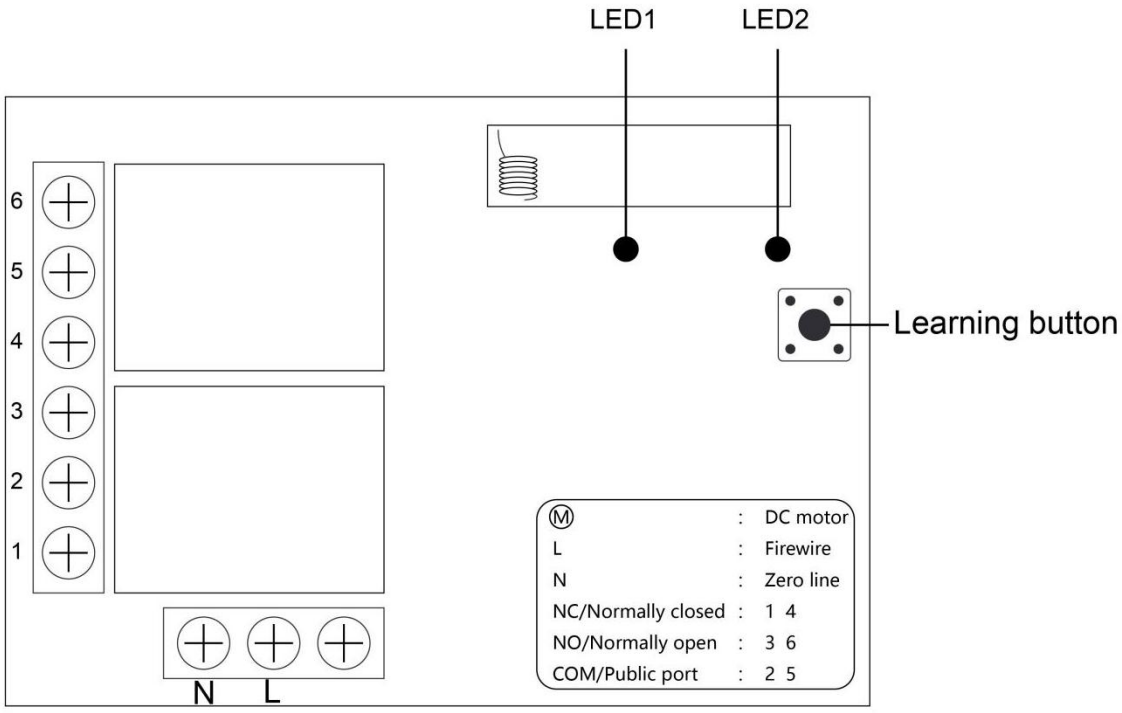

LED 1: Betriebsanzeige

LED 2: Codeanzeige

Schaltplan

Wiring diagram of the lamp

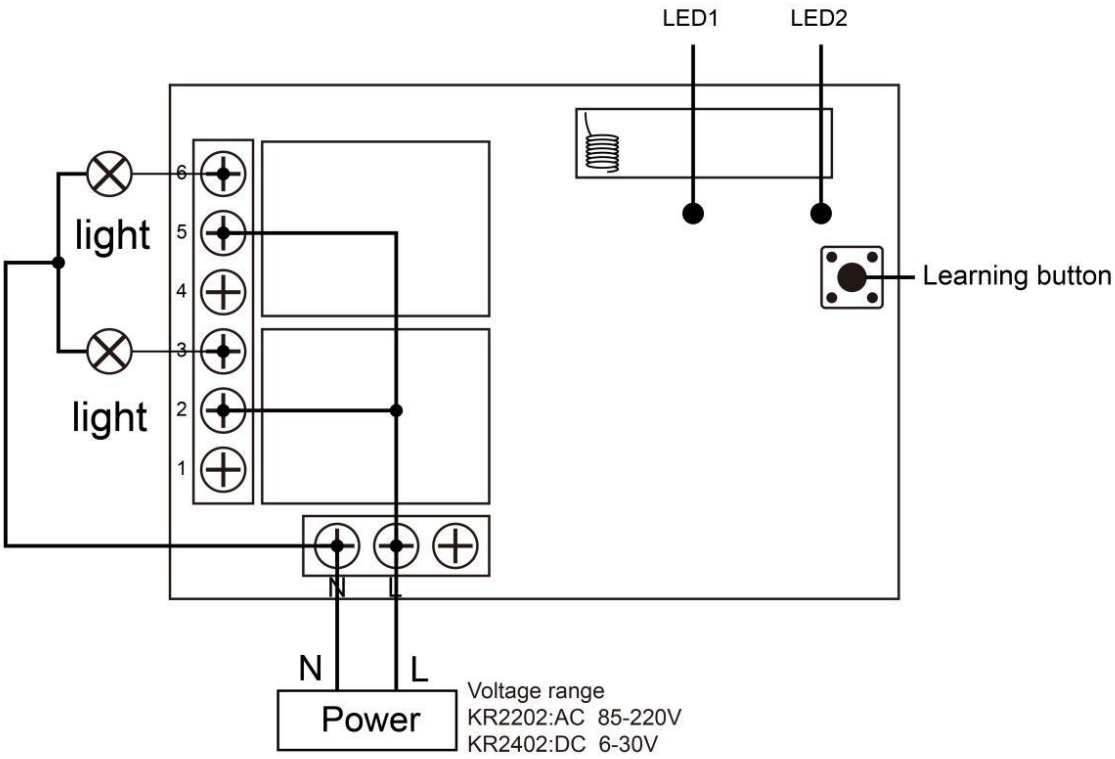

* Bitte verwenden Sie keinen Strom zur Installation

External power control light wiring diagram

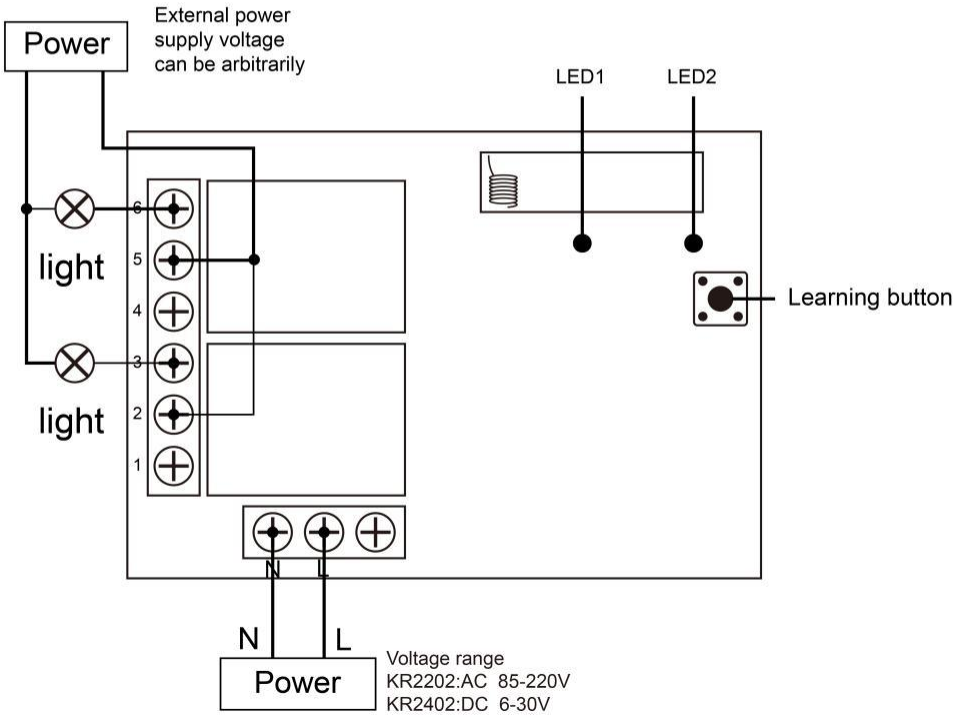

* Bitte verwenden Sie keinen Strom zur Installation

Three-wire motor forward and reverse wiring diagram

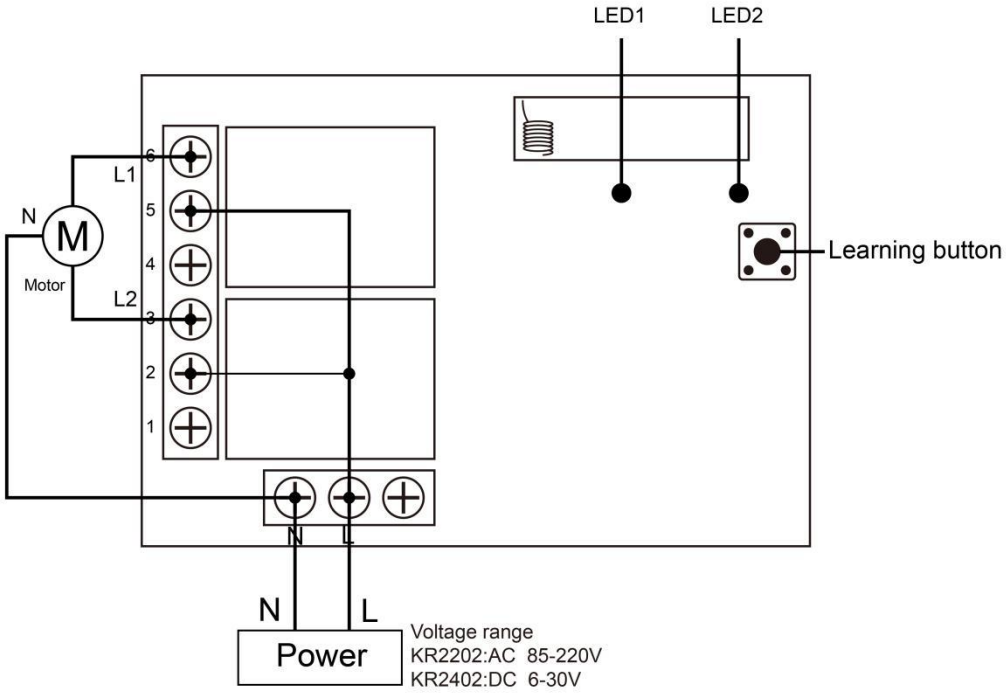

* Bitte verwenden Sie keinen Strom zur Installation

Funktionsbeschreibung und Einstellmethode

*** Hinweis: Für alle folgenden Arbeitsmodi müssen die QIACHIP-Fernbedienung (Sender) und die Steuerung (Empfänger / Funkfernbedienungsschalter) verwendet werden. Es gibt keine Garantie dafür, dass Fernbedienungen anderer Marken mit unseren Produkten verwendet werden können.**

Reset-Funktion:

Löschen Sie alle passenden Fernbedienungen. Nach dem Löschen der Daten können alle Fernbedienungen den Empfänger nicht ordnungsgemäß funktionieren lassen.

Einstellungen zurücksetzen:

Nach achtmaligem Drücken der Lerntaste des Empfängers löscht der Empfänger alle Fernbedienungsdaten in seinem Speicher. Wenn die <LED 2> des Empfängers blinkt, ist die Rücksetzfunktion abgeschlossen.

Beschreibung der drei Arbeitsmodi:

Arbeitsmodus: 1) augenblicklich; 2) schalten; 3) verriegeln.

1) Momentanmodus:

Halten Sie nach dem erfolgreichen Pairing in diesem Modus die Fernbedienungstaste (z. B. A) gedrückt, und das entsprechende Relais am Empfänger wird eingeschaltet. Lassen Sie die Fernbedienungstaste (z. B. A) los, und das entsprechende Relais am Empfänger wird gedrückt schalte aus;

2) Schaltmodus:

Drücken Sie nach erfolgreichem Pairing in diesem Modus die Taste auf der Fernbedienung (z. B. A), um das entsprechende Relais am Empfänger einzuschalten, und drücken Sie die Taste auf der Fernbedienung (z. B. A) erneut, um das entsprechende Relais am Empfänger auszuschalten.

3) Verriegelungsmodus:

Drücken Sie nach erfolgreichem Pairing in diesem Modus die Fernbedienungstaste (z. B. A), das A-entsprechende Empfängerrelais wird eingeschaltet, drücken Sie eine andere Fernbedienungstaste (z. B. B), das A-entsprechende Relais am Empfänger ist ausgeschaltet, und das Relais am Empfänger entsprechend B öffnet. Drücken Sie die dritte Fernbedienungstaste (z. B. C), und der Empfänger schaltet sich aus. (Hinweis: In diesem Modus wird empfohlen, eine Fernbedienung mit drei oder mehr Tasten zu verwenden.)

Wie stelle ich den Arbeitsmodus der Schaltersteuerung ein?

Anmerkungen:
1. Der Arbeitsmodus kann nur eingestellt werden, wenn die Anzeige <LED 1> der Schaltersteuerung leuchtet.
2. Wenn nach dem Einschalten kein Betrieb erfolgt, leuchten <LED 1> und <LED 2> immer. Wenn sich der Schalter im Einstellzustand befindet, bleibt der Zustand von <LED 1> unverändert, und <LED 2> ist die Einstellungsstatusanzeige.
3. In der folgenden Beschreibung sind alle Beschreibungen zu LED <LED 2>.

Stellen Sie den Momentanmodus ein:
Schritt 1) Drücken Sie einmal die Lerntaste des Empfängers.
Warten Sie, bis die LED-Anzeige am Empfänger erlischt, und wechseln Sie in den Einstellzustand.
Schritt 2) Drücken Sie einmal die Taste (z. B. A) auf der Fernbedienung. Die LED-Anzeige am Empfänger blinkt und erlischt dann.
Schritt 3) Drücken Sie zu diesem Zeitpunkt eine andere Taste (z. B. B) auf derselben Fernbedienung. Die Anzeigelampe blinkt und leuchtet dann auf. Der Momentanmodus wurde erfolgreich eingestellt.
Schaltmodus einstellen:
Schritt 1) Drücken Sie zweimal die Lerntaste des Empfängers.
Warten Sie, bis die LED-Anzeige am Empfänger erlischt, und wechseln Sie in den Einstellzustand.
Schritt 2) Drücken Sie einmal die Taste (z. B. A) auf der Fernbedienung. Die LED-Anzeige am Empfänger blinkt und erlischt dann.
Schritt 3) Drücken Sie zu diesem Zeitpunkt eine andere Taste (z. B. B) auf derselben Fernbedienung. Die Anzeigelampe blinkt und leuchtet dann auf. Der Schaltmodus ist erfolgreich eingestellt.
Stellen Sie den Latch-Modus ein:
Schritt 1) Drücken Sie dreimal die Lerntaste des Empfängers.
Warten Sie, bis die LED-Anzeige am Empfänger erlischt, und wechseln Sie in den Einstellzustand.
Schritt 2) Drücken Sie einmal die Taste (z. B. A) auf der Fernbedienung. Die LED-Anzeige am Empfänger blinkt und erlischt dann.
Schritt 3) Drücken Sie zu diesem Zeitpunkt eine andere Taste (z. B. B) auf derselben Fernbedienung. Die Anzeigelampe blinkt und leuchtet dann auf. Der Latch-Modus wurde erfolgreich eingestellt.

Technische Daten

Eingangsleistung	KR2202:AC 85-220V/KR2402:DC 6-30V
HF-Frequenz	433.92MHZ or 315MHZ
Standby-Strom	8.5mA
Laden Sie Strom	1100W x2
Empfindlichkeit empfangen	-108dBM
Betriebsmodus	Momentanmodus, Schaltmodus, Sperrmodus
Spielweise	Schaltfläche "Lernen"
Remote-Typ unterstützen	Lerncode (1527)
Ausgabe	NO , NC , COM
Betriebstemperatur	-10 ~ +70° C
Größe	68*48*18（mm）

Weitere Dienstleistungen finden Sie auf unserer Website

French

2 canaux

Description du récepteur

(Modèles applicables: KR2202, KR2402)

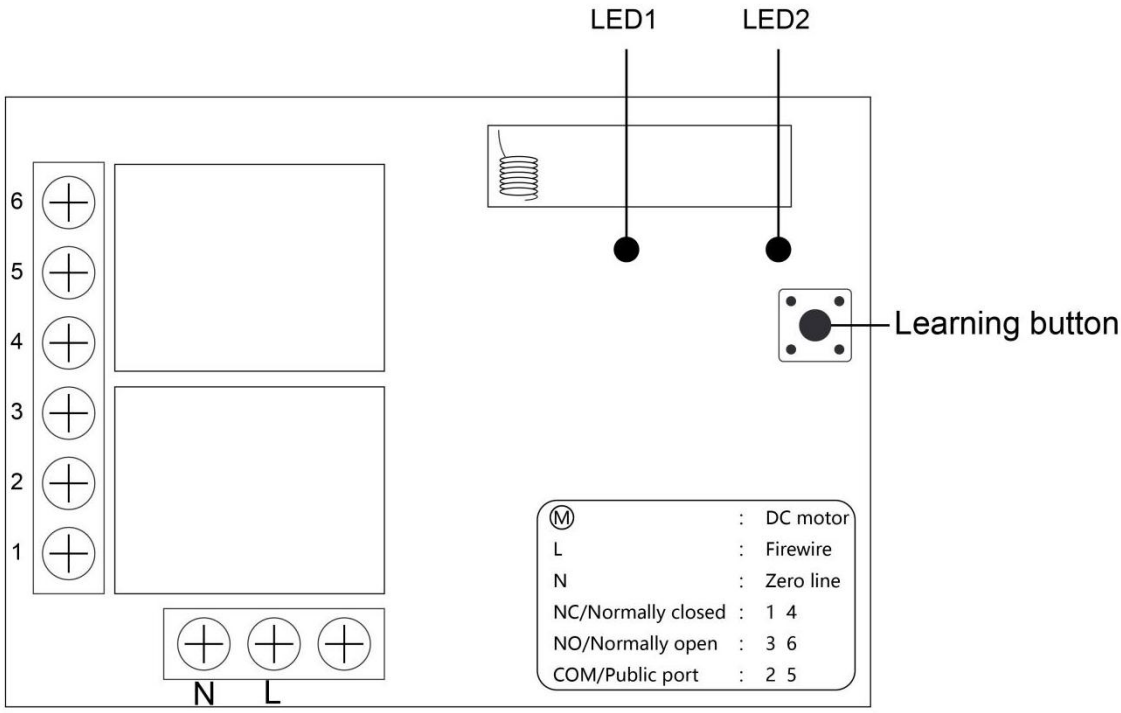

LED 1: indicateur d'alimentation

LED 2: indicateur de code

Schéma de câblage

Wiring diagram of the lamp

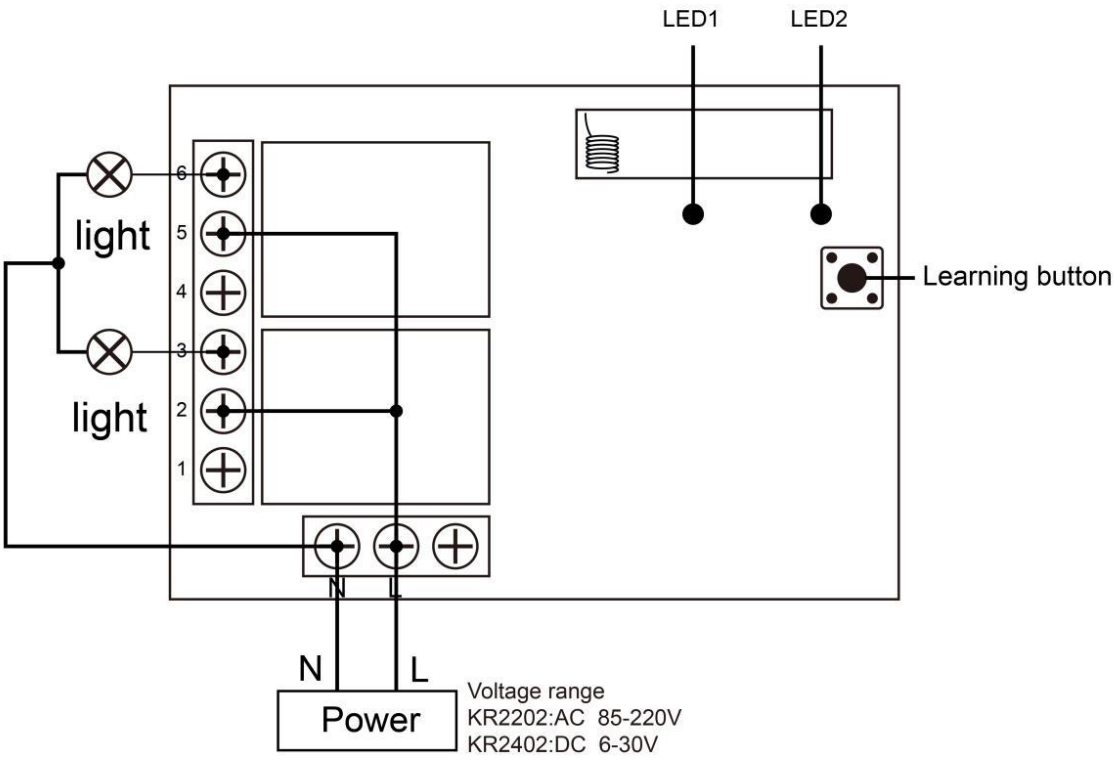

* Veuillez ne pas utiliser d'électricité pour installer

External power control light wiring diagram

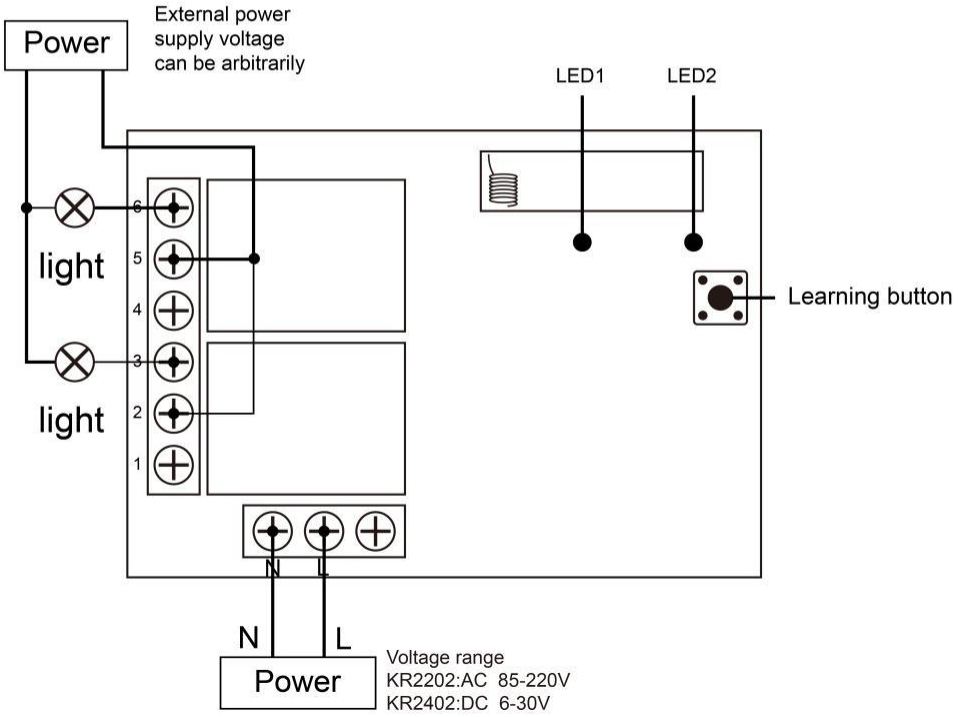

* Veuillez ne pas utiliser d'électricité pour installer

Three-wire motor forward and reverse wiring diagram

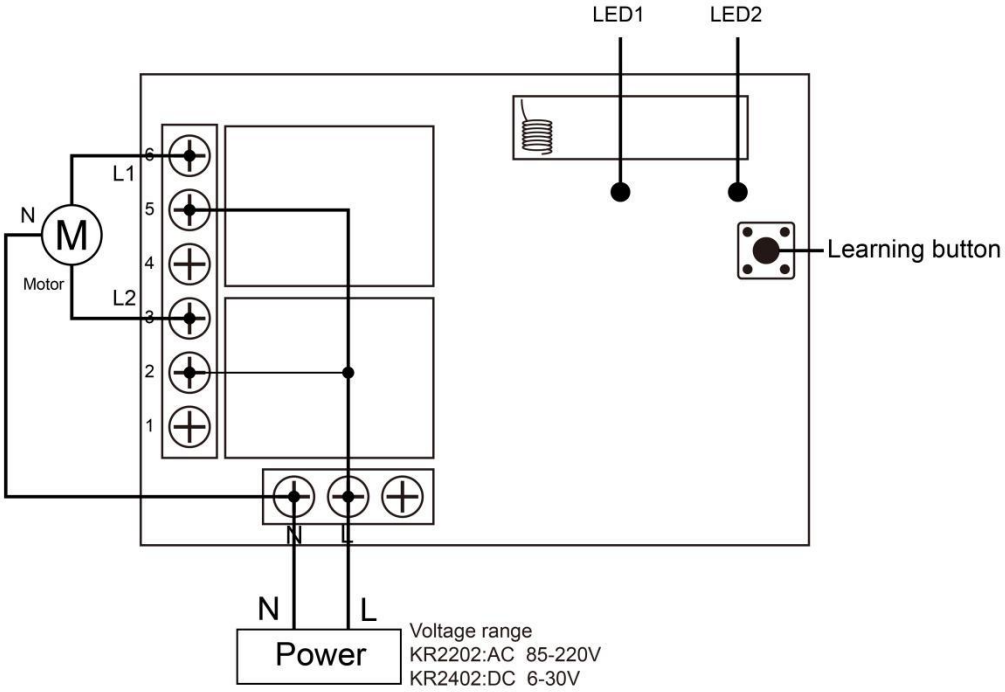

* Veuillez ne pas utiliser d'électricité pour installer

Description des fonctions et méthode de réglage

*** Remarque: tous les modes de fonctionnement suivants doivent utiliser la télécommande QIACHIP (émetteur) et le contrôleur (récepteur / commutateur de télécommande sans fil) pour atteindre. Il n'y a aucune garantie que d'autres marques de télécommandes peuvent être utilisées avec nos produits.**

Fonction de réinitialisation:
Effacez toutes les télécommandes correspondantes. Après avoir effacé les données, toutes les télécommandes ne peuvent pas faire fonctionner correctement le récepteur.
Paramètres réinitialisés:
Après avoir appuyé 8 fois sur le bouton d'apprentissage du récepteur, le récepteur effacera toutes les données de la télécommande dans sa mémoire. Lorsque la <LED 2> du récepteur clignote, la fonction de réinitialisation est terminée.

Description des trois modes de fonctionnement:

Mode de fonctionnement: 1) instantané; 2) commutation; 3) verrouillage.

1) Mode momentané:
Après avoir réussi le couplage dans ce mode, appuyez et maintenez le bouton de la télécommande (tel que A), et le relais correspondant sur le récepteur s'allumera; relâchez le bouton de la télécommande (tel que A), et le relais correspondant sur le récepteur s'allumera. éteindre;

2) Mode de commutation:
Après avoir réussi le couplage dans ce mode, appuyez sur le bouton de la télécommande (tel que A) pour activer le relais correspondant sur le récepteur; appuyez à nouveau sur le bouton de la télécommande (tel que A) pour désactiver le relais correspondant sur le récepteur.

3) Mode de verrouillage:
Après avoir réussi l'appairage dans ce mode, appuyez sur le bouton de la télécommande (par exemple, A), le relais du récepteur correspondant à A est

activé; appuyez sur un autre bouton de la télécommande (par exemple, B), le relais sur le récepteur correspondant à A est éteint, et Le relais sur le récepteur correspondant à B s'ouvre. Appuyez sur le troisième bouton de la télécommande (tel que C) et le récepteur s'éteindra. (Remarque: dans ce mode, il est recommandé d'utiliser une télécommande avec trois boutons ou plus).

Comment définir le mode de fonctionnement du contrôleur de commutateur?

Remarques:
1. Le mode de fonctionnement ne peut être défini que lorsque le voyant <LED 1> du contrôleur de commutateur est allumé.
2. Lorsqu'il n'y a aucune opération après la mise sous tension, <LED 1> et <LED 2> sont toujours allumées. Lorsque le commutateur est dans l'état de réglage, l'état de <LED 1> reste inchangé et <LED 2> est l'indicateur d'état de réglage.
3. Dans la description suivante, toutes les descriptions concernant la LED sont <LED 2>.

Réglez le mode momentané:
Étape 1) Appuyez une fois sur le bouton d'apprentissage du récepteur.
Attendez que le voyant LED du récepteur s'éteigne et entrez dans l'état de réglage.
Étape 2) Appuyez une fois sur le bouton (par exemple, A) de la télécommande. L'indicateur LED sur le récepteur clignotera puis s'éteindra.
Étape 3) À ce moment, appuyez sur un autre bouton (tel que B) sur la même télécommande, le voyant clignote, puis s'allume. Le mode momentané a été défini avec succès.
Réglez le mode de commutation:
Étape 1) Appuyez deux fois sur le bouton d'apprentissage du récepteur.
Attendez que le voyant LED du récepteur s'éteigne et entrez dans l'état de réglage.
Étape 2) Appuyez une fois sur le bouton (par exemple, A) de la télécommande. L'indicateur LED sur le récepteur clignotera puis s'éteindra.
Étape 3) À ce moment, appuyez sur un autre bouton (tel que B) sur la même télécommande, le voyant lumineux clignote, puis s'allume. Le mode de commutation est réglé avec succès.
Réglez le mode de verrouillage:
Étape 1) Appuyez 3 fois sur le bouton d'apprentissage du récepteur.
Attendez que le voyant LED du récepteur s'éteigne et entrez dans l'état de réglage.
Étape 2) Appuyez une fois sur le bouton (par exemple, A) de la télécommande. L'indicateur LED sur le récepteur clignotera puis s'éteindra.

Étape 3) À ce moment, appuyez sur un autre bouton (tel que B) sur la même télécommande, le voyant lumineux clignote, puis s'allume. Le mode de verrouillage est défini avec succès.

DONNÉES TECHNIQUES

la puissance d'entrée	KR2202:AC 85-220V/KR2402:DC 6-30V
Fréquence RF	433.92MHZ or 315MHZ
courant de veille	8.5mA
Puissance de charge	1100W x2
Recevoir la sensibilité	-108dBM
Mode de fonctionnement	Mode momentané, mode de commutation, mode de blocage
Façon de jouer	Bouton d'apprentissage
Prise en charge du type à distance	Code d'apprentissage (1527)
Sortir	NO , NC , COM
Température de fonctionnement	-10 ~ +70° C
Taille	68*48*18（mm）

Pour plus de services, veuillez visiter notre site Web

Italian

2CHANNEL
ISTRUZIONI DEL RICEVITORE

(Modelli applicabili: KR2202, KR2402)

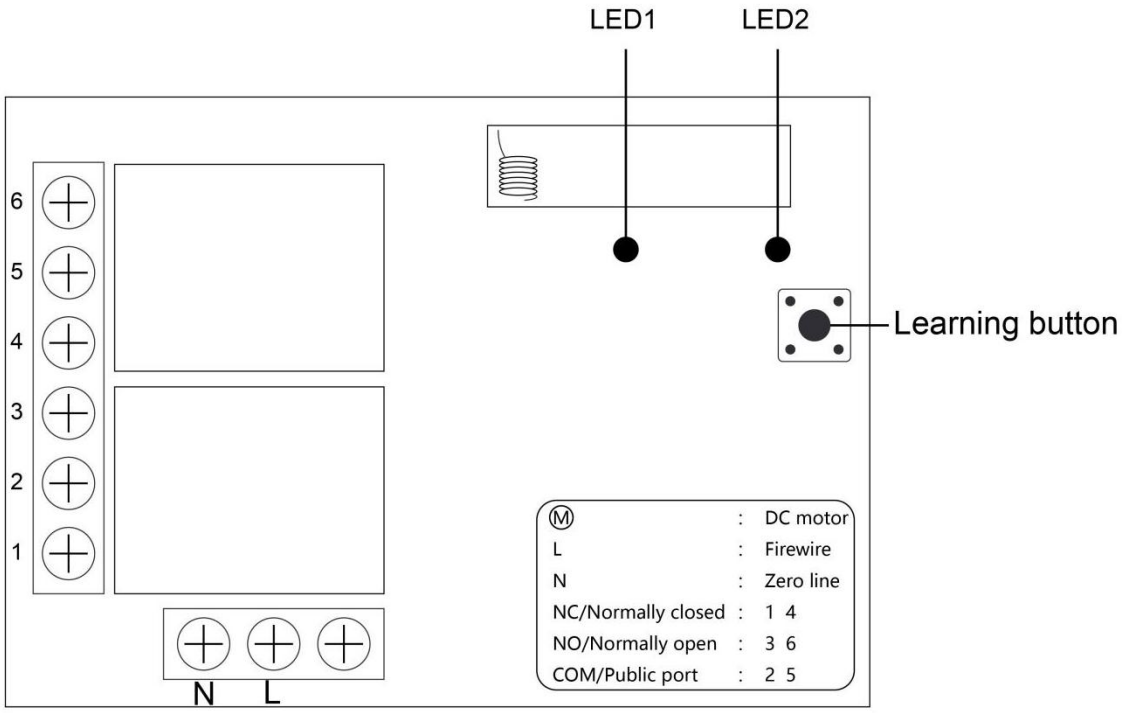

LED 1: indicatore di alimentazione
LED 2: indicatore del codice

Schema elettrico

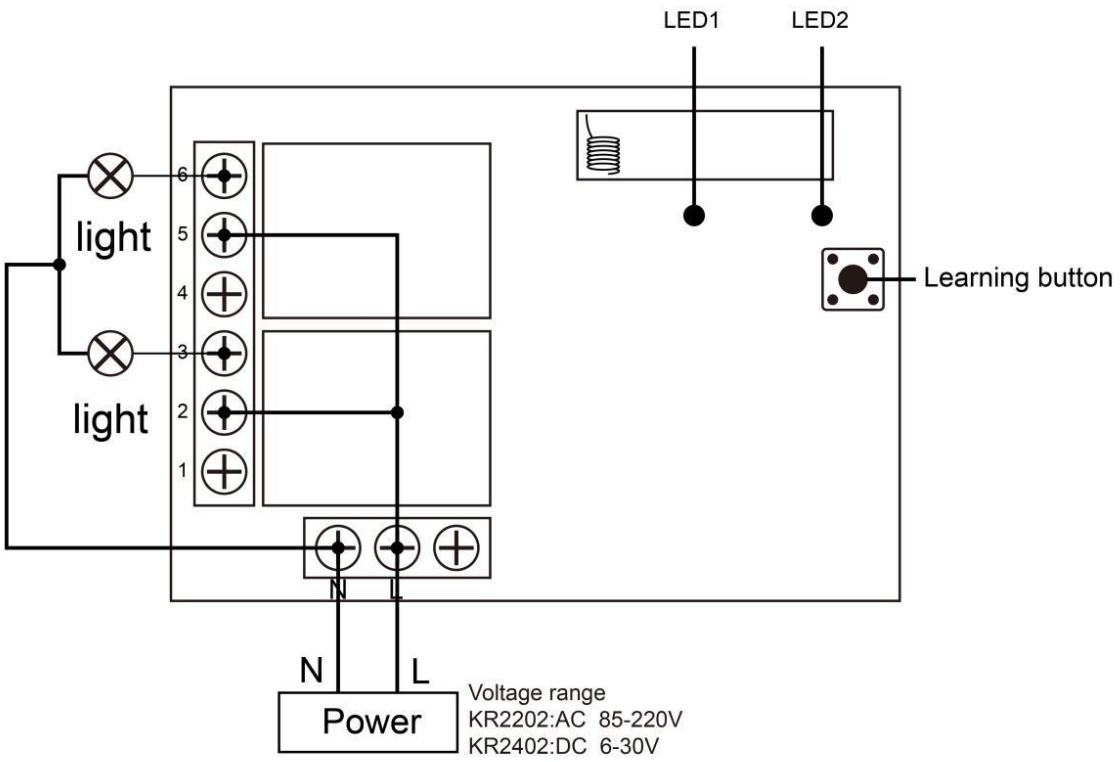

* Si prega di non utilizzare l'elettricità per l'installazione

External power control light wiring diagram

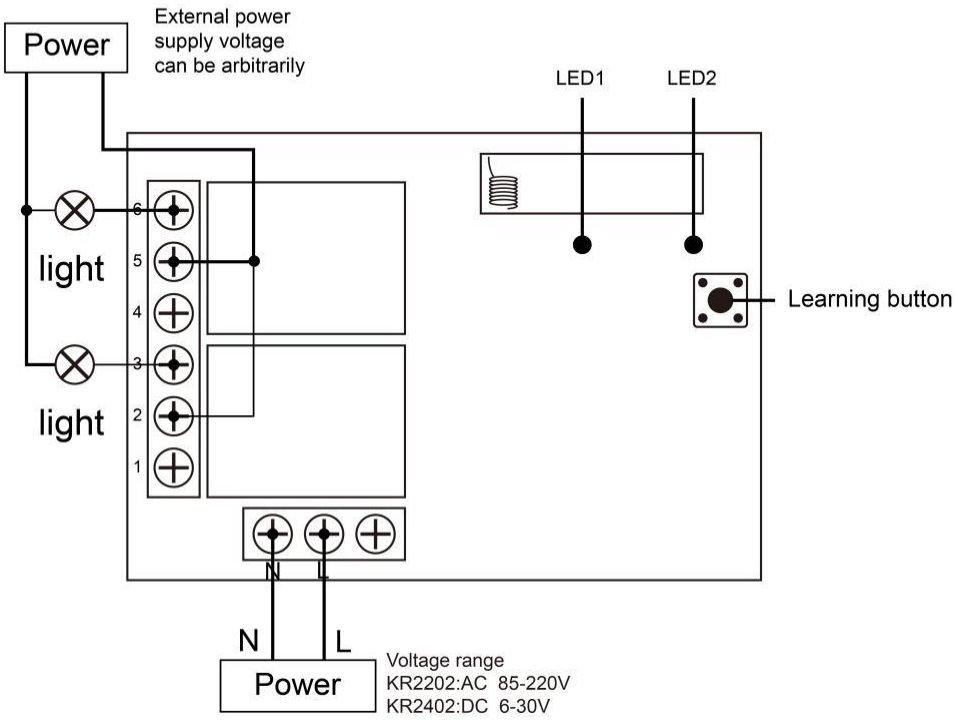

* Si prega di non utilizzare l'elettricità per l'installazione

Three-wire motor forward and reverse wiring diagram

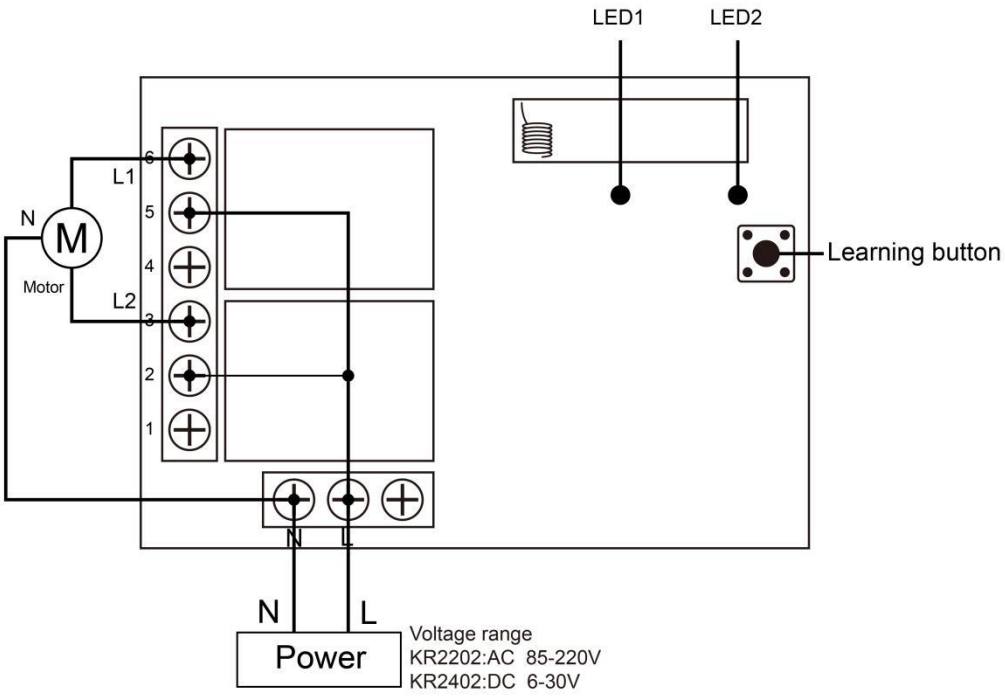

* Si prega di non utilizzare l'elettricità per l'installazione

Descrizione della funzione e metodo di impostazione

*** Nota: tutte le seguenti modalità di lavoro devono essere implementate con il telecomando QIACHIP (trasmettitore) e il controller (ricevitore / interruttore del telecomando wireless). Non vi è alcuna garanzia che i telecomandi di altre marche funzionino correttamente con il nostro prodotto.**

Funzione di ripristino:
Cancella tutti i telecomandi abbinati. Quando i dati vengono cancellati, tutto il telecomando non può far funzionare il ricevitore.
Ripristino delle impostazioni:
Dopo aver premuto 8 volte il pulsante di apprendimento del ricevitore, il ricevitore cancella tutti i dati del telecomando nella sua memoria. Quando il <LED 2> del ricevitore lampeggia, la funzione di ripristino è completa.

Descrizione delle tre modalità di lavoro:

Modalità di lavoro: 1) Momentaneo; 2) Attiva / disattiva; 3) Aggancio.

1) Modalità momentanea:
Dopo l'accoppiamento riuscito in questa modalità, premere e tenere premuto il pulsante del telecomando (come A), il relè corrispondente sul ricevitore si accende; rilasciare il pulsante del telecomando (come A) e il relè corrispondente sul ricevitore si spegnerà;

2) Modalità di commutazione:
Dopo l'accoppiamento riuscito in questa modalità, premere il pulsante del telecomando (come A) per accendere il relè corrispondente sul ricevitore; premere nuovamente il pulsante del telecomando (come A) per disattivare il relè corrispondente sul ricevitore;

3) Modalità di blocco:
Dopo l'accoppiamento riuscito in questa modalità, premere il pulsante del telecomando (come A), il relè del ricevitore corrispondente ad A si accende; premere l'altro pulsante del telecomando (come B), il relè sul ricevitore corrispondente ad A è spento e il ricevitore corrispondente a B è acceso il relè è aperto. premere il terzo pulsante del telecomando (come C), il ricevitore si spegnerà. (Nota: si consiglia di utilizzare un telecomando con tre o più pulsanti in questa modalità).

Come impostare la modalità di lavoro del controller dell'interruttore?

Nota:
1. La modalità di lavoro può essere impostata solo quando gli indicatori <LED 1> del controller dell'interruttore sono accesi.
2.Quando non viene eseguita alcuna operazione dopo l'accensione, <LED 1> e <LED 2> sono sempre accesi. Quando l'interruttore è nello stato di impostazione, lo stato di <LED 1> non cambia e <LED 2> è la spia di stato dell'impostazione.
3.Nella seguente descrizione, tutte le descrizioni sui LED sono <LED 2>.

Imposta la modalità momentanea:
Passaggio 1) Premere una volta il pulsante di apprendimento del ricevitore.
Attendere che il LED sul ricevitore si spenga ed entrare nello stato di impostazione.
Passaggio 2) Premere una volta il pulsante sul telecomando (come A). Il LED sul ricevitore lampeggerà e poi si spegnerà.
Passaggio 3) A questo punto, premere un altro pulsante (come B) dello stesso telecomando, l'indicatore lampeggia e poi si accende. La modalità Momentary è impostata correttamente.
Imposta modalità di commutazione:
Passaggio 1) Premere due volte il pulsante di apprendimento del ricevitore.
Attendere che il LED sul ricevitore si spenga ed entrare nello stato di impostazione.
Passaggio 2) Premere una volta il pulsante sul telecomando (come A). Il LED sul ricevitore lampeggerà e poi si spegnerà.
Passaggio 3) A questo punto, premere un altro pulsante (come B) dello stesso telecomando, l'indicatore lampeggia e poi si accende. La modalità Toggle è impostata correttamente.
Imposta la modalità di blocco:
Passaggio 1) Premere 3 volte il pulsante di apprendimento del ricevitore.
Attendere che il LED sul ricevitore si spenga ed entrare nello stato di impostazione.
Passaggio 2) Premere una volta il pulsante sul telecomando (come A). Il LED sul ricevitore lampeggerà e poi si spegnerà.
Passaggio 3) A questo punto, premere un altro pulsante (come B) dello stesso telecomando, l'indicatore lampeggia e poi si accende. La modalità di blocco è impostata correttamente.

Dati tecnici

Potenza di ingresso	KR2202:AC 85-220V/KR2402:DC 6-30V
Frequenza RF	433.92MHZ or 315MHZ
Corrente di standby	8.5mA
Carica la potenza	1100W x2
Sensibilità del ricevitore	-108dBM
Modalità di funzionamento	Modalità momentanea, modalità Toggle, modalità Latching
Match Way	Pulsante di apprendimento
Supporta il tipo remoto	Codice di apprendimento （1527）
Produzione	NO , NC , COM
Temperatura di lavoro	-10 ~ +70° C
Dimensione	68*48*18（mm）

Per ulteriori servizi, consultare il nostro sito Web

Spanish

2 CANALES

INSTRUCCIONES DEL RECEPTOR

(Modelos aplicables: KR2202, KR2402)

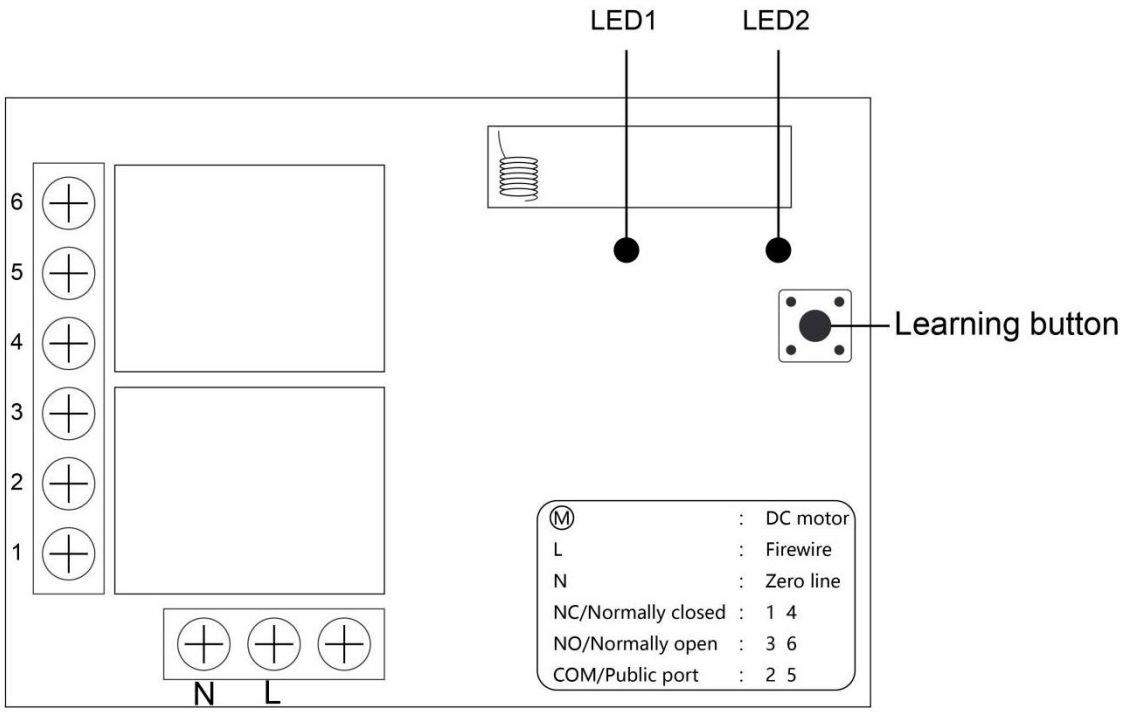

LED 1: indicador de encendido
LED 2: indicador de código

DIAGRAMA DE CABLEADO

Wiring diagram of the lamp

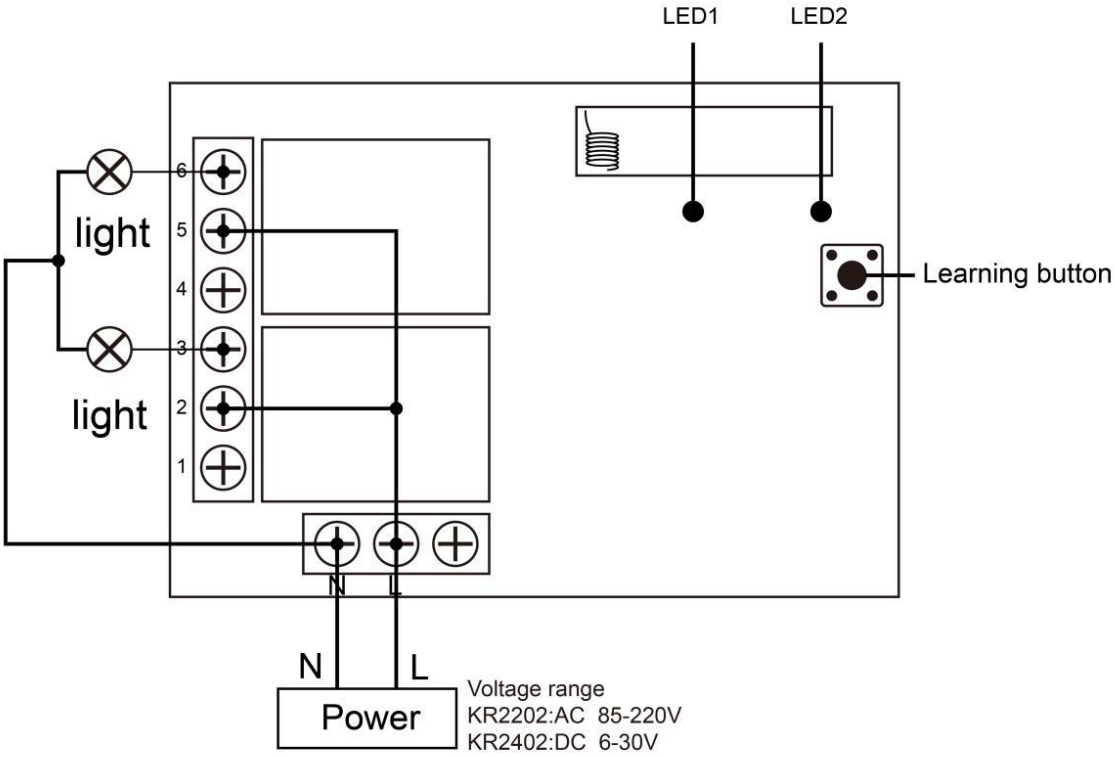

* Por favor, no lo instale con electricidad.

External power control light wiring diagram

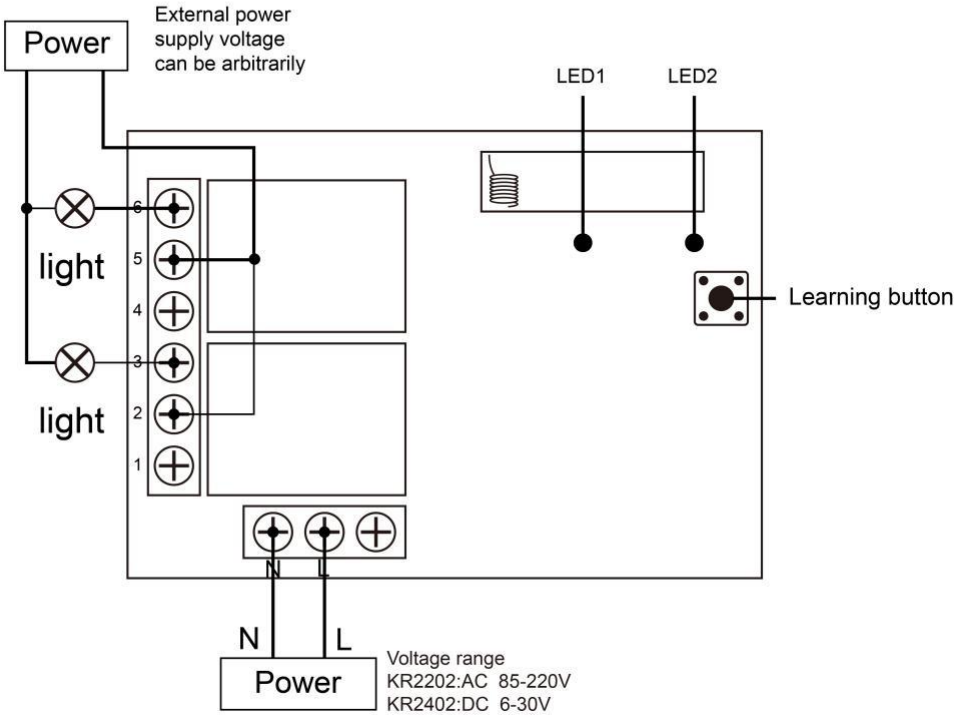

* Por favor, no lo instale con electricidad.

Three-wire motor forward and reverse wiring diagram

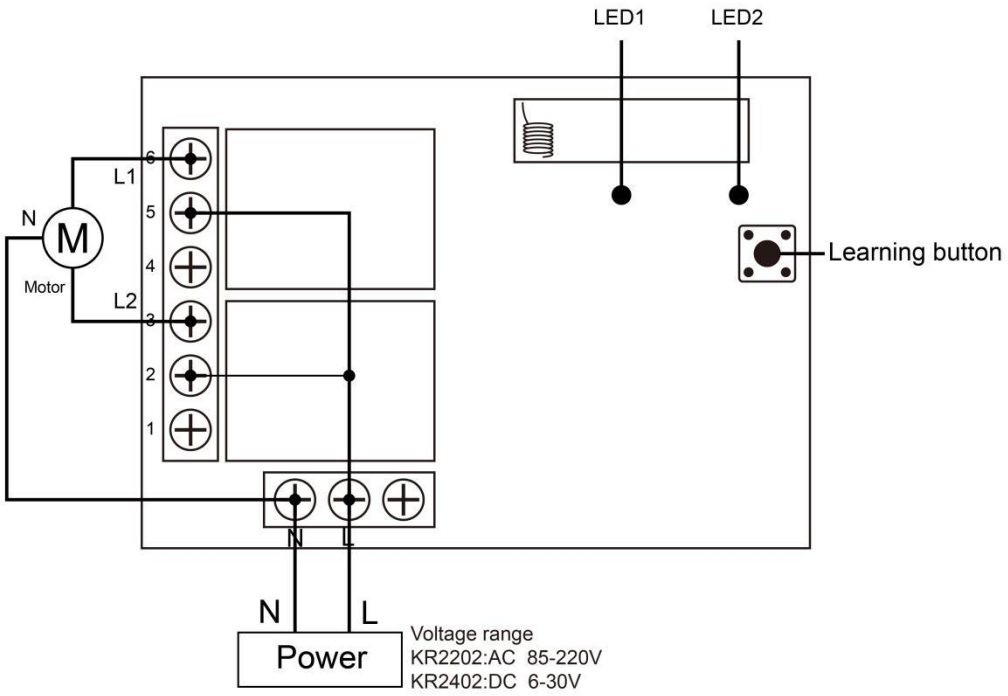

* Por favor, no lo instale con electricidad.

Descripción de la función y método de configuración

*** Nota: Todos los siguientes modos de trabajo deben implementarse con el control remoto QIACHIP (transmisor) y el controlador (receptor / interruptor de control remoto inalámbrico). No hay garantía de que los controles remotos de otras marcas funcionen correctamente con nuestro producto.**

Función de reinicio:
Borre todos los controles remotos combinados. Cuando se borran los datos, todos los controles remotos no pueden hacer que el receptor funcione.
Reiniciar la configuracion:
Después de presionar el botón de aprendizaje del receptor 8 veces, el receptor borra todos los datos del control remoto en su memoria. Cuando el <LED 2> del receptor parpadea, la función de reinicio está completa.

Descripción de los tres modos de trabajo:

Modos de trabajo: 1) momentáneo; 2) Alternar; 3) Enganche.

1) Modo momentáneo:
Después de un emparejamiento exitoso en este modo, presione y mantenga presionado el botón del control remoto (como A), el relé correspondiente en el receptor se enciende; suelte el botón del control remoto (como A), y el relé correspondiente en el receptor se apagará;

2) Modo de alternancia:
Después de un emparejamiento exitoso en este modo, presione el botón del control remoto (como A) para encender el relé correspondiente en el receptor; presione el botón del control remoto (como A) nuevamente para apagar el relé correspondiente en el receptor;

3) Modo de enclavamiento:
Después de un emparejamiento exitoso en este modo, presione el botón del control remoto (como A), el relé del receptor correspondiente a A se enciende; presione el otro botón del control remoto (como B), el relé en el receptor correspondiente a A se apaga, y el receptor correspondiente a B se enciende, el relé está abierto. presione el tercer botón del control remoto (como C), el receptor se apagará (Nota: se recomienda usar un control remoto con tres o más botones en este modo).

¿Cómo configurar el modo de trabajo del controlador de interruptor?

Nota:
1. El modo de trabajo solo se puede configurar cuando los indicadores <LED 1> del controlador del interruptor están encendidos.
2.Cuando no se realiza ninguna operación después del encendido, el <LED 1> y el <LED 2> están siempre encendidos. Cuando el interruptor está en el estado de configuración, el estado de <LED 1> no cambia y <LED 2> es la luz de estado de configuración.
3. En la siguiente descripción, todas las descripciones de los LED son <LED 2>.

Establecer el modo momentáneo:
Paso 1) Presione el botón de aprendizaje del receptor una vez.
Espere a que el LED del receptor se apague y entre en el estado de configuración.
Paso 2) Presione el botón del control remoto (como A) una vez. El LED del receptor parpadeará y luego se apagará.
Paso 3) En este momento, presione otro botón (como B) del mismo control remoto, el indicador parpadea y luego se enciende. El modo momentáneo se ha configurado correctamente.
Establecer modo de alternancia:
Paso 1) Presione el botón de aprendizaje del receptor dos veces.
Espere a que el LED del receptor se apague y entre en el estado de configuración.
Paso 2) Presione el botón del control remoto (como A) una vez. El LED del receptor parpadeará y luego se apagará.
Paso 3) En este momento, presione otro botón (como B) del mismo control remoto, el indicador parpadea y luego se enciende. El modo de alternancia se ha configurado correctamente.
Establecer el modo de enclavamiento:
Paso 1) Presione el botón de aprendizaje del receptor 3 veces.
Espere a que el LED del receptor se apague y entre en el estado de configuración.
Paso 2) Presione el botón del control remoto (como A) una vez. El LED del receptor parpadeará y luego se apagará.
Paso 3) En este momento, presione otro botón (como B) del mismo control remoto, el indicador parpadea y luego se enciende. El modo de enclavamiento se ha configurado correctamente.

DATOS TÉCNICOS

Potencia de entrada	KR2202:AC 85-220V/KR2402:DC 6-30V
Frecuencia de RF	433.92MHZ or 315MHZ
Corriente de espera	8.5mA
Potencia de carga	1100W x2
Sensibilidad del receptor	-108dBM
Modo de operación	Modo momentáneo, modo de palanca, modo de enclavamiento
Manera del partido	Botón de aprendizaje
Soporte de tipo remoto	Código de aprendizaje （1527）
Producción	NO , NC , COM
Temperatura de trabajo	-10 ~ +70° C
Tamaño	68*48*18（mm）

Puede encontrar más servicios en nuestro sitio web