Battery Operated

SPRINKLER TIMER

with Inline Valve

- No external power source needed
- Ideal for remote locations and drip irrigation
- Full waterproof construction
- Easy-Set Logic™ Programming

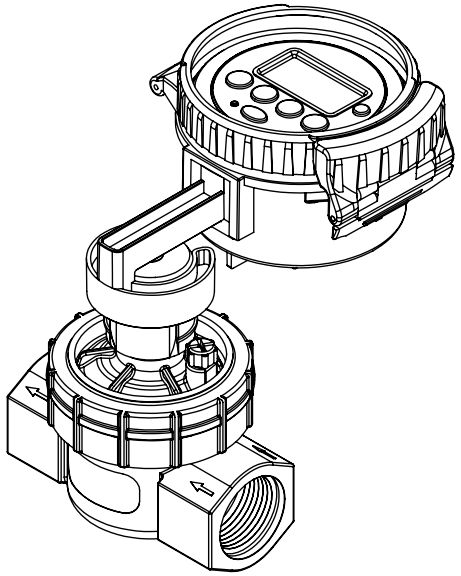

MODEL 57860
PN 57860-24 rB

fore returning this sprinkler timer to the store, contact Orbit® Technical
at: 1-800-488-6156 or 1-801-299-5555.

The sprinkler timer complies with UL-1951. Appropriate international
are CE® approved.

The information in this manual is primarily intended for the user who will
a watering schedule and enter that schedule into the sprinkler timer. This
is intended to be used as an automatic sprinkler timer to be used near the
ypically underground in a valve box, as described in this manual.

TABLE OF CONTENTS

Buttons, Dial and Display .....
Install Batteries .....
Programming your Timer .....
Additional Features .....
Installing the Valve .....
Installing the Timer .....
Glossary of Terms .....
Troubleshooting .....
Instructions en français .....
Instrucciones en españo .....

NS, DIAL AND DISPLAY



Buttons

A Toggle between Programs A and B

B Clear settings or cancel events

C Decrease value

D Increase value, select HOW OFTEN setting or access RAIN DELAY mode

E Move cursor or toggle AM/PM

F Access MANUAL WATERING mode

G Reset all timer settings

Dial

OFF
All timer functions are OFF

AUTO
Timer is set for automatic operation and will only water in this dial position

SET TIME
Set the time of day

SET DATE
Set the year, month and day

START TIMES
Set start times for Programs A and B

HOW OFTEN
Set the days or interval you want to water

HOW LONG
Set station run times (0 to 240 minutes)

WATER BUDGET
Seasonal Adjustment - change station run times all at once – 10% to 200%

Display

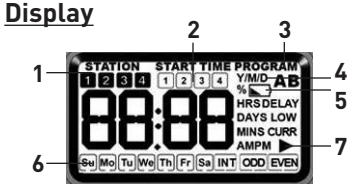

1 Shows current station while programming or watering

2 Shows current start time while programming

3 Displays active program(s) while programming or watering

4 Y=Year, M=Month, D=Day for settir

5 Indicates low batteries (replace batteries if showing)

6 Indicates day of week and watering days selection

7 Indicates that more options are available for that dial position b pressing the ▶ button

.L BATTERIES

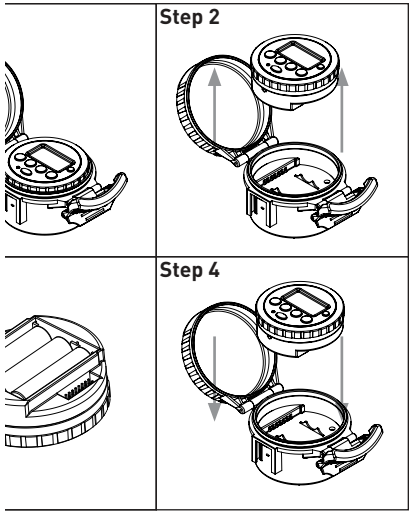

Step 1

Remove cap

Step 2

Separate program pod from base

Step 3

Insert 3 AA batteries as indicated in the battery compartment

Step 4

Return program pod to base

Note: During battery changes, programming will be preserved for 30 seconds.

PROGRAMMING YOUR

Step 1

Press reset button.

Step 2–Set Time

Turn the dial to **SET TIME.**

Press + or - to set the current time.

To quickly switch between AM or PM press ▶.

Step 3–Set Date

Turn the dial to **SET DATE.**

Press + or - to set the current year then press ▶.

Press + or - to set the current month then press ▶.

Press + or - to set the current day.

Step 4–Start Times

Turn the dial to **START TIMES.**

Press ⟳ to select the desired pro

NOTE: Use program B only if you to schedule watering independent Program A.

Press + or - to set the desired time.

If more cycles are desired then pr and set another start time (up to 4

To delete a start time press ⊗.

NOTE: If start times overlap then second start time will water after is finished.

Step 5–How Often

Turn the dial to **HOW OFTEN.**

Press ⟳ to select the desired pro

AMMING YOUR TIMER

to select the desired days to
lect either days of the week,
very 1 to 32 days), or odd/even

to highlight your option(s).

hosen press + or - to change

or - to deselect an option.

low Long

dial to **HOW LONG.**

to select the desired program.

to select the desired station.

or - to set the run time (0 to

r other stations if needed.

Step 7–Auto

Turn the dial to **AUTO.**

The set program(s) will run automatically.

Manual Watering

To manually run a program:

Press while dial is in the **AUTO** position. The timer will run all set programs.

To select only the A or B program, or individual stations:

Press ▶ to select only A or B program.

Press ▶ again to set individual watering times for stations.

NOTE: Manual watering of a set program (A or B) will only work after programming has been set up.

Press ⊗ to cancel watering.

Off

Turn dial to **OFF**.

No watering may occur while in the **OFF** position.

Water Budget

Turn dial to **WATER BUDGET**.

NOTE: This feature allows for seasonal adjustments.

Set the value to 100% to water exactly as programmed.

For a 10 minute run time, 50% will reduce it to be 5 minutes and 200% will increase it to 20 minutes.

Press ↻ to select the desired program.

Press + or - to set the budget value (10% - 200%).

ADDITIONAL FEA

Press ⊗ to reset the value to 10(

NOTE: The % symbol will show or
screen when the value for A or B i
anything other than 100%.

Rain Delay

NOTE: Rain Delay will cancel all s
watering for a 24hr, 48hr, or 72hr

Press + while dial is in the **AUT(**
position.

Press + until the desired delay i
displayed.

Do not press any buttons for 3 sec
start the delay.

Press ⊗ to stop Rain Delay and r
scheduled watering.

.LING THE VALVE

g the Valve

hing line, install the valve using te fittings (not included) for em (see figure below). DO NOT HTEN. Do not use pipe joining d. Use thread seal tape only. Note valve for water flow direction.

Valves have tapered fittings and therefore require seven to eight turns of thread seal tape to prevent leaking and to guard against the connections bottoming out. To prevent possible leaking, make sure that the valve, fittings and pipe are properly aligned.

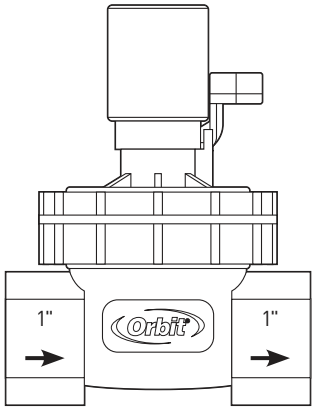

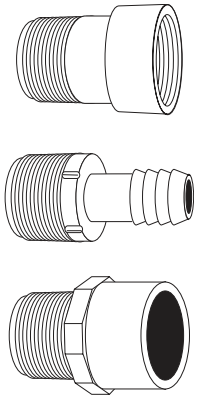

Hose

Poly

PVC

INSTALLING THE

Test the System

After all pipe and fittings have been installed, turn the water supply on and check for leaks with the valve closed.

The system is now ready to be controlled electrically from the timer or manually by opening the manual lever/screw.

Draining

In freezing areas, the valves and lines will need to be drained. Refer to the Orbit® Layout Guide or local dealer to recommend proper drain points. To insure the electric valve is completely drained in the fall, turn off the main sprinkler shut-off valve and electrically run each valve dry for a few minutes. Turn timer to the **OFF** position.

Cautions

- Check local codes for valve type permit information.
- If static water pressure exceeds pressure regulator should be use
- For outdoor use with cold water for indoor use. Place valves so the away from the house.

Notes

- Where possible, always protect with an Orbit® Valve Box and place in the bottom.
- Test all lines and fittings before the system.
- Use a filter if you will not be usi culinary water in your system.

CTING THE TIMER

he timer to the valve after you rammed it. This timer will only with DC solenoids that have been n the package. Replace any olenoids on valves connected to with these DC solenoids.

ure the main timer unit is fully d into the docking bay.

n the protective timer cover tight to ensure a waterproof, dirt- eal. Do not over-tighten.

ing Timer to Valve

timer clip to valve solenoid.

e plug from the recepticle "1" on the bottom of the timer.

wire connector into the recepticle "1" on the bottom of the timer. that the connector fully seats recepticle.

4. Attach timer to timer clip.
5. Rotate dial to **OFF**. Wait 60 seconds to allow the timer to close all valves.
6. Rotate dial to **AUTO** and replace cap.

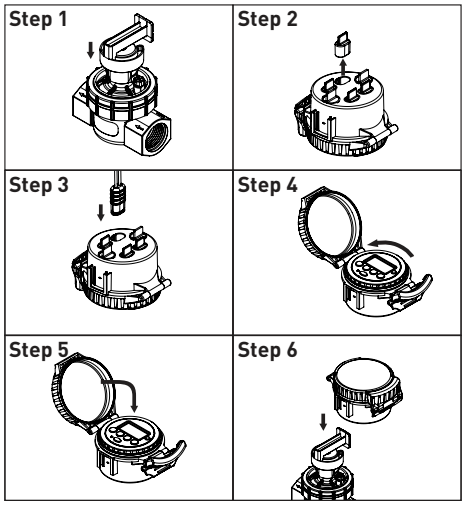

GLOSSARY OF

Timer- A device that is responsible for turning an automatic watering system on and off.

Cycle Start Time- The time the program begins watering the first station.

Multiple Start Times- A feature that allows a program to be operated multiple times on the same day.

Program (A or B)- One or more watering stations that share a common programmed watering schedule.

Rain Delay- A feature that prevents the sprinkler timer from running it's scheduled watering program for a specific duration.

Solenoid- The electrical part on a sprinkler (irrigation) valve that opens and closes the valve.

Stacking- When a start time is set before the previous program has completed, that start time will be "stacked" or del will start upon completion of the p program.

Station (Watering Station)- An ar the watering (irrigation) is all con a single control valve.

Valve (Watering or Irrigation Valv in conjunction with sprinkler time convenient way to deliver water to plants and gardens.

Watering Program- See Program

Zones- See "Station (Watering Sta

LESHOOTING

ıore stations do not turn on:

ure programming is correct.
ure programming is not in **OFF** or
lay mode.
e jack, clean debris, re-plug jack.
lebris from solenoid.
e batteries.
e solenoid.

turn on when they are not d to:

own water pressure.
programming to make sure
nes are correct. Check A and B
ns and start times 1-4.

ion is stuck on and will not

-
ure jack is plugged in.
e valve.
ıny particles of dirt or debris
ı valve or solenoid.
4. Replace valve diaphragm.
5. Replace solenoid.

All stations do not turn on:

1. Make sure programming is not in **OFF** or Rain Delay mode.
2. Lack of power due to depleted batteries or faulty solar panel (optional).
3. Programming is incorrect.

Timer will not power up:

1. Make sure batteries are installed correctly.
2. Replace batteries.

Stations continue to turn on and off when they are not programmed to:

1. Make sure one start time is programmed with no overlapping schedules.
2. Turn down water pressure.
3. Check A and B programs and start times 1-4.

Alimentée par piles

MINUTERIE POUR ARROSEUR

Avec vanne en ligne

- Aucune source d'alimentation externe n'est nécessaire.
- Parfait pour les emplacements éloignés et l'irrigation goutte à goutte.
- Entièrement étanche
- Programmation avec système Easy-Set Logic™

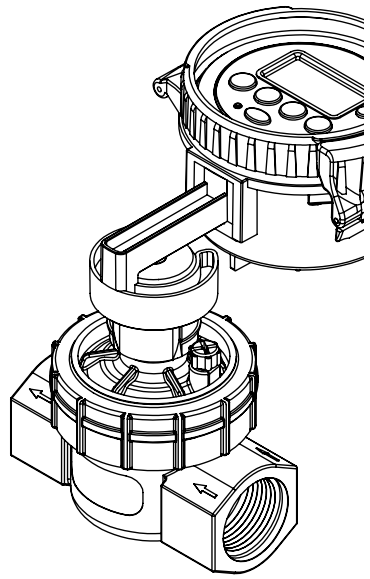

MODÈLE 57860

technique : Avant de retourner la minuterie pour arroseur au détaillant, iquez avec le soutien technique de Orbit® au 1 800 488-6156 ou au 9-5555.

gation : La minuterie pour arroseur est conforme à la norme UL 1951. ègles internationaux appropriés sont approuvés CE®.

s renseignements dans le présent manuel sont principalement destinés ateur qui établira un horaire d'arrosage et qui l'entrera dans la minuterie oseur. Ce produit est destiné à être utilisé comme minuterie pour arroseur ique près de vannes, habituellement sous la terre dans un boîtier de vannes, est décrit dans ce guide.

TABLE DES MATIÈRES

Instructions en anglais .....
Boutons, cadran de sélection et écran d'affichage .....
Insertion des piles .....
Programmation de votre minuterie .....
Caractéristiques supplémentaires .....
Installation de la vanne .....
Installation de la minuterie .....
Glossaire des termes .....
Dépannage .....
Instructions en espagnol .....

NS, CADRAN DE SÉLECTION ET ÉCRAN D'AFFICHAGE



r entre les programmes A et B

un réglage ou annuler des ients

la valeur

nter la valeur, sélectionner le HOW OFTEN (fréquence de ge) ou accéder au mode RAIN (interruption en cas de pluie).

E Déplacer le curseur ou alterner entre AM et PM

F Accéder au mode MANUAL WATERING (arrosage manuel)

G Réinitialiser tous les réglages de la minuterie

Cadran de sélection

OFF (hors fonction)
Toutes les fonctions de la minuterie sont hors fonction.

AUTO (automatique)
La minuterie est réglée pour fonctionner automatiquement et l'arrosage se fera uniquement si cette option du cadran est sélectionnée.

SET TIME (réglage de l'heure)
Bouton qui permet de régler l'heure

SET DATE (réglage de la date)
Bouton qui permet de régler l'année, le mois et le jour

START TIMES (heures de départ)
Bouton qui permet de régler les heures de départ pour les programmes A et B

HOW OFTEN (fréquence de l'arrosage)
Bouton qui permet de régler les jours d'arrosage ou la fréquence à laquelle vous souhaitez arroser

HOW LONG (durée de l'arrosage)
Bouton qui permet de régler les durées d'arrosage des zones (de 0 à 240 minutes)

WATER BUDGET (bilan hydrologique)
Ajustement saisonnier – Permet de modifier les durées d'arrosage de toutes les zones à la fois – de 10 % à 200 %

Écran d'affichage



1 Affiche la zone d'arrosage actue pendant que vous programmez arrosez

2 Affiche l'heure de départ actuell pendant que vous programmez

3 Affiche le(s) programme(s) actif pendant que vous programmez arrosez.

4 Y=Année, M=Mois, D=Jour, pour le de la date

5 Indique que les piles sont faible (remplacez les piles si ce symbo s'affiche)

6 Indique le jour de la semaine et sélection des jours d'arrosage

7 Indique que d'autres options d'a sont disponibles pour cette posi cadran en appuyant sur le bouto

TION DES PILES

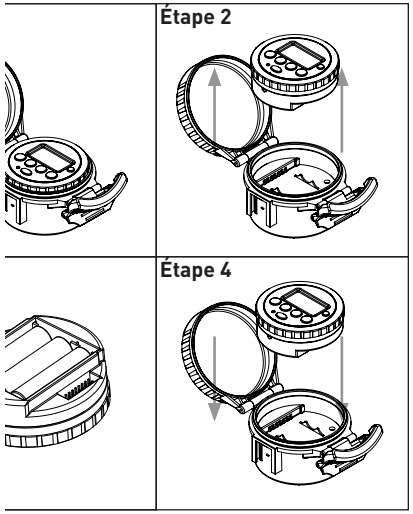

Étape 1

Retirez le capuchon.

Étape 2

Détachez le module de programmation de la base.

Étape 3

Insérez trois piles AA dans le compartiment à piles de la façon indiquée.

Étape 4

Remettez le module de programmation en place sur la base.

Remarque : Pendant que vous remplacez les piles, la programmation sera conservée durant 30 secondes.

PROGRAMMATION DE VOTRE MINI

Étape 1

Appuyez sur le bouton « **RESET** ».

Étape 2 – Réglage de l'heure

Tournez le cadran de sélection à la position **SET TIME.**

Appuyez sur les touches ⊕ ou ⊖ pour régler l'heure.

Pour alterner rapidement entre AM et PM, appuyez sur la touche ▶.

Étape 3 – Réglage de la date

Tournez le cadran de sélection à la position **SET DATE.**

Appuyez sur les touches ⊕ ou ⊖ pour régler l'année, puis appuyez sur la touche ▶.

Appuyez sur les touches ⊕ ou ⊖ pour régler le mois, puis appuyez sur la touche ▶.

Appuyez sur les touches ⊕ ou ⊖ pour régler le jour.

Étape 4 – Heures de départ

Tournez le cadran de sélection à l **START TIMES.**

Appuyez sur la touche ⟳ pour sélectionner le programme souha

REMARQUE : Utilisez le programr uniquement si souhaitez program arrosage indépendant du progran

Appuyez sur les touches ⊕ ou ⊖ régler l'heure de départ souhaitée

Si vous souhaitez ajouter d'autres d appuyez sur la touche ▶ et réglez heure de départ (maximum de quat

Pour effacer une heure de départ, sur la touche ⊗.

REMARQUE : Si les heures de dép se chevauchent, le deuxième arro programmé commencera lorsque premier se terminera.

AMMATION DE VOTRE MINUTERIE

- Fréquence d'arrosage

e cadran de sélection à la position
EN.

sur la touche pour
ner le programme souhaité.

sur la touche pour
ner les jours d'arrosage
. Vous pouvez sélectionner
de la semaine, des intervalles
e (tous les 1 à 32 jours) ou les
s ou impairs.

sur pour mettre en évidence
ns.

est sélectionné, appuyez sur
es ou pour modifier
e.

sur les touches ou pour
onner une option.

Étape 6 – Durée d'arrosage

Tournez le cadran de sélection à la position **HOW LONG.**

Appuyez sur la touche pour sélectionner le programme souhaité.

Appuyez sur la touche pour sélectionner la zone souhaitée.

Appuyez sur les touches ou pour régler une durée de fonctionnement (de 0 à 240).

Recommencez pour les autres zones, au besoin.

Étape 7 – Automatique

Tournez le cadran de sélection à la position **AUTO.**

Les programmes réglés s'activeront automatiquement.

CARACTÉRISTIQUES SUPPLÉMEN

Arrosage manuel

Pour activer un programme manuellement :

Appuyez sur la touche lorsque le cadran de sélection se trouve à la position **AUTO**. Tous les programmes réglés s'activeront.

Pour sélectionner uniquement le programme A ou le programme B, ou des zones séparément :

Appuyez sur la touche pour sélectionner uniquement le programme A ou le programme B.

Appuyez de nouveau sur pour régler des heures d'arrosage distinctes pour les zones.

REMARQUE : L'arrosage manuel d'un programme réglé (A ou B) fonctionnera uniquement une fois que la programmation sera effectuée.

Mise hors fonction

Tournez le cadran de sélection à l
position **OFF**.

Il n'y aura aucun arrosage si le ca
en position **OFF**.

Bilan hydrologique

Tournez le cadran à la position **W
BUDGET**.

REMARQUE : Cette caractéristiqu
d'effectuer des ajustements saisc

Réglez la valeur à 100 % si vous s
que l'horaire d'arrosage program
respecté avec précision.

Si une durée de 10 minutes est programmée, 50 % réduira le tem
d'arrosage à 5 minutes, et 200 %
augmentera le temps d'arrosage
20 minutes.

TÉRISTIQUES SUPPLÉMENTAIRES

sur la touche pour
ner le programme souhaité.

sur les touches ou pour
valeur du bilan hydrologique (de
0 %).

sur la touche pour remettre la
00 %.

JE : Le symbole de pourcentage
hera à l'écran lorsque la valeur
B sera différente de 100 %.

tion en cas de pluie

JE : La fonction d'interruption en
uie annulera tous les arrosages
nés pour une période de 24, 48
res.

sur la touche lorsque le cadran
on se trouve à la position **AUTO**.

sur jusqu'à ce que la durée
d'interruption souhaitée s'affiche.

N'appuyez sur aucun bouton durant trois secondes pour démarrer la période d'interruption.

Appuyez sur la touche pour mettre fin à la période d'interruption en cas de pluie et réactiver l'arrosage programmé.

Installation de la vanne

Après avoir rincé les conduites, installez la vanne à l'aide des raccords appropriés (non inclus) pour votre système (voir la figure ci-dessous). ÉVITEZ DE SERRER DE FAÇON EXCESSIVE. N'utilisez pas de pâte à joint. Utilisez uniquement du ruban pour joints filetés. Notez l'orientation de la flèche sur la vanne; elle indique le sens d'écoulement de l'eau. Les vannes sont dotées de raccords coniques et par conséquent nécessitent de sept à huit tours de ruban pour joints filetés afin de prévenir les fuites et d'empêcher les raccordements de se détacher. Afin de prévenir les possibilités de fuite, assurez-vous que la vanne, les raccords et le tuyau sont bien alignés.

INSTALLATION DE LA

Tester le système

Une fois que tous les tuyaux et les raccords ont été installés, ouvrez l'alimentation d'eau et recherchez fuites en maintenant la vanne ferr

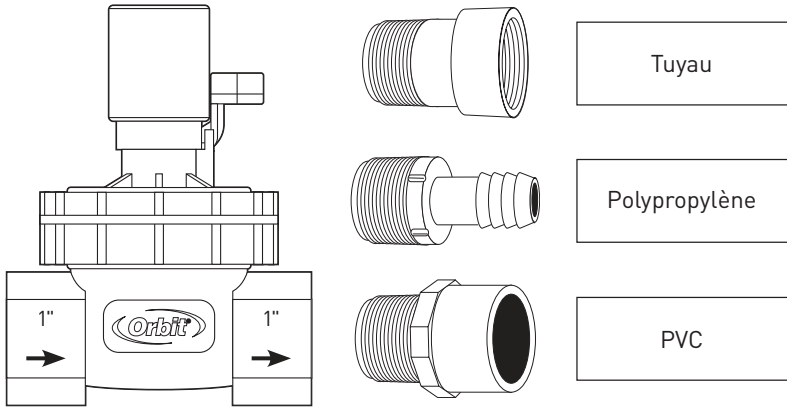

.LATION DE LA VANNE

ıe peut alors être contrôlé
ement à partir de la minuterie ou
ment en ouvrant le levier/la vis.

zones où la température baisse
us du point de congélation,
s et les conduites doivent être
Consultez le guide d'Orbit® ou
z des précisions à votre détaillant
nt la purge. En automne,
assurer que l'électrovanne
èlement purgée, fermez le
incipal des arroseurs et faites
er électriquement chaque vanne,
ıdant quelques minutes. Tournez
de la minuterie à la position
ıors fonction).

ı garde

z-vous à la réglementation locale pour connaître les types de vannes et les renseignements sur les permis à obtenir.

• Si la pression statique de l'eau excède 80 psi, un régulateur de pression doit être utilisé.

• Pour usage à l'extérieur avec de l'eau froide seulement. Non conçu pour un usage à l'intérieur. Installez les vannes de telle sorte que l'eau soit drainée loin de la maison.

Remarques

• Dans la mesure du possible, protégez toujours les vannes au moyen d'un boîtier de vannes Orbit® au fond duquel vous ajouterez du gravier.

• Vérifiez toutes les conduites et tous les raccords avant d'enterrer le système.

• Si vous ne comptez pas vous servir d'eau potable dans votre système, utilisez un filtre.

RACCORD DE LA MINU

Après avoir programmé la minuterie, raccordez-la à la vanne. Cette minuterie fonctionnera uniquement avec les solénoïdes CC inclus dans l'emballage. Remplacez les solénoïdes d'origine sur les vannes branchées à la minuterie par ces solénoïdes CC.

1. Assurez-vous que l'unité principale de la minuterie est entièrement insérée dans son logement.
2. Vissez le couvercle protecteur de la minuterie et serrez suffisamment pour la protéger contre la poussière et assurer son imperméabilité. Évitez de serrer excessivement.

Branchement de la minuterie vanne

1. Fixez l'attache de la minuterie a solénoïde de la vanne.
2. Retirez le bouchon de la prise r « 1 » au bas de la minuterie.
3. Insérez le connecteur dans la p marquée « 1 » au bas de la min Assurez-vous que le connecteu complètement enfoncé dans la
4. Fixez la minuterie à l'attache de minuterie.
5. Tournez le cadran de sélection position **OFF**. Patientez 60 seco de permettre à la minuterie de toutes les vannes.
6. Tournez le cadran de sélection position AUTO et remettez le ca en place.

AIRE DES TERMES

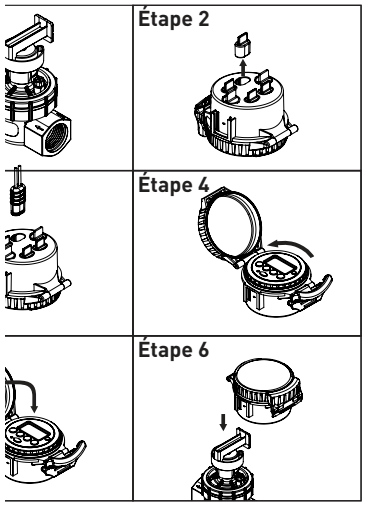

Minuterie- Dispositif servant à activer et à désactiver un système d'arrosage automatique.

Heure de départ du cycle- Heure programmée à laquelle l'arrosage de la première zone commence.

Heures de départ multiples- Fonction qui permet à un programme de fonctionner plusieurs fois pendant un même jour.

Programme (A ou B)- Une ou plusieurs zones d'arrosage partageant un horaire d'arrosage programmé commun.

Interruption en cas de pluie- Fonction qui empêche la mise en marche de la minuterie pour arroseur selon le programme d'arrosage réglé pour une durée déterminée.

Solénoïde- Pièce électrique d'une vanne d'arrosage (d'irrigation) qui ouvre et ferme cette vanne.

Superposition- Lorsque vous réglez une mise en marche pour qu'elle commence avant la fin du programme précédent, l'heure de départ sera « superposée » ou retardée. Ainsi, cette mise en marche ne commencera qu'après la fin du programme précédent.

Zone (d'arrosage)- Zone où l'arrosage (irrigation) est contrôlé par une seule vanne de commande.

Vanne (d'arrosage ou d'irrigation)- Utilisée conjointement avec des minuteries pour arroseur – un moyen pratique de procurer de l'eau à la pelouse, aux plantes et aux jardins.

Programme d'arrosage- Voir le programme (A ou B).

Zones- Voir la définition de « Zone (d'arrosage) ».

DÉPA

Une ou plusieurs zones ne se pas en marche :

1. Assurez-vous que la programm bien été effectuée.
2. Assurez-vous que le cadran de programmation n'est pas en pos ni en mode d'interruption en cas
3. Retirez le connecteur, enlevez l et remettez le connecteur en pl
4. Nettoyez les débris du solénoïd
5. Remplacez les piles.
6. Remplacez le solénoïde.

Les zones se mettent en marc mauvais moment :

1. Fermez la pression de l'eau.
2. Vérifiez la programmation pour assurer que les heures de dépa bonnes. Vérifiez les programme et les heures de départ 1 à 4.

e reste en marche et ne veut eindre :

z-vous que le connecteur est é.
acez la vanne.
ez les saletés ou des débris t bloqués dans la vanne ou le de.
acez le diaphragme de la vanne.
acez le solénoïde.

zone ne se met en marche :

z-vous que le cadran de nmation n'est pas en position en mode d'interruption en cas de

e d'énergie en raison de ment des piles ou du mauvais nement du panneau solaire tif).
grammation est incorrecte.

La minuterie ne se met pas en marche :

1. Assurez-vous que les piles sont installées correctement.
2. Remplacez les piles.

Les zones continuent à se mettre en marche et à s'éteindre au mauvais moment :

1. Assurez-vous que les heures de départ qui sont programmées ne se chevauchent pas.
2. Fermez la pression de l'eau.
3. Vérifiez les programmes A et B et les heures de départ 1 à 4.

Funciona a batería

TEMPORIZADOR PARA REGADORES

con válvula en línea

- No necesita una fuente de alimentación externa
- Ideal para ubicaciones lejanas y riego por goteo
- Fabricación completamente impermeable
- Programación Easy-Set Logic™

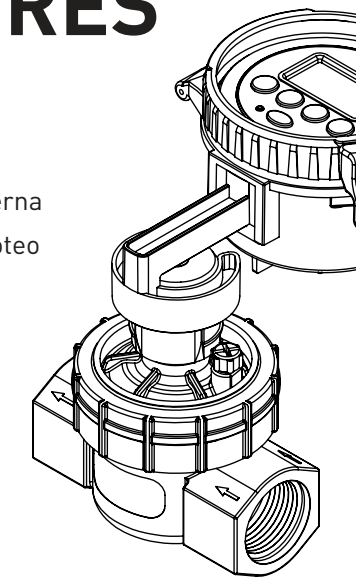

MODELO 57860

ıntes de devolver este temporizador para regadores a la tienda, póngase en
con el Servicio técnico de Orbit® al: 1-800-488-6156 ó 1-801-299-5555.

ciones: El temporizador para regadores cumple con UL-1951. Los modelos
ionales apropiados están aprobados por CE®.

a información de este manual está pensada para el usuario que establecerá
de riego y que ingresará dicho plan en el temporizador para regadores. Este
está pensado para ser utilizado como un temporizador para regadores
ico para usarse cerca de las válvulas, generalmente bajo tierra en una caja
as, como se describe en este manual.

ÍNDICE

Instrucciones en inglés.....
Instrucciones en francés .....
Botones, selector y pantalla .....
Instalación de las baterías.....
Programación del temporizador .....
Características adicionales .....
Instalación de la válvula .....
Instalación del temporizador.....
Glosario de términos .....
Solución de problemas .....

ES, SELECTOR Y PANTALLA



entre los programas: A y B

as configuraciones o cancela

uye los valores

ta los valores, selecciona la
ración HOW OFTEN (frecuencia) o

accede al modo RAIN DELAY (retardo por lluvia)

E Mueve el cursor o activa el AM/PM

F Accede al modo RIEGO MANUAL

G Reinicia todas las configuraciones del temporizador

Selector

OFF
Todas las funciones del temporizador están APAGADAS

AUTO
El temporizador está configurado para el funcionamiento automático y sólo regará en esta posición del selector

SET TIME
Configura la hora del día

SET DATE
Configura el años, mes y día

START TIMES
Configura las horas de inicio de los programas A y B

HOW OFTEN
Configura los días o intervalos en los que desea regar

HOW LONG
Configura el tiempo de funcionamiento de la estación (de 0 a 240 minutos)

WATER BUDGET
Ajuste por temporada: cambia el tiempo de funcionamiento de la estación, todo de una vez: 10% a 200%

Pantalla

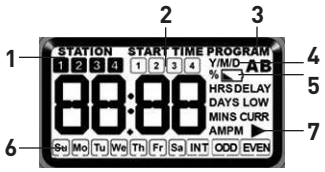

1 Muestra la estación actual mientr
programa o riega

2 Muestra la hora de inicio actual m
se programa o riega

3 Muestra los programas activos m
se programa o riega

4 Y=año, M=mes, D=día, para configur
fecha

5 Indica que las baterías están baja
(cámbielas cuando aparezca)

6 Indica el día de la semana y la sel
días de riego

7 Indica que hay más opciones disp
para esa posición del selector, ac
al presionar el ▶ botón

.ACIÓN DE LAS BATERÍAS

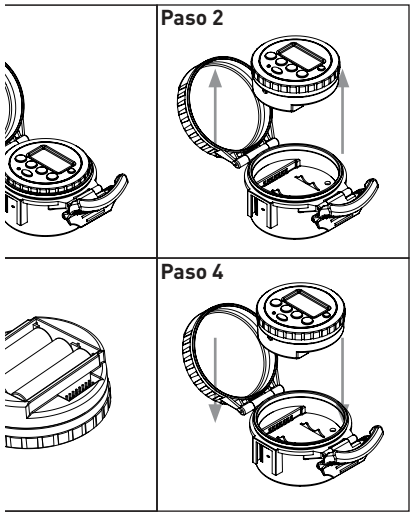

Paso 1

Retire la tapa

Paso 2

Separe el tanque del programa de la base

Paso 3

Inserte 3 baterías AA como se indica en el compartimiento para las baterías

Paso 4

Vuelva a colocar el tanque del programa en la base

Nota: Cuando cambie las baterías, la programación se conservará durante 30 segundos.

PROGRAMACIÓN DEL TEMPORI

Paso 1

Presione el botón de reinicio.

Paso 2: ajuste de la hora

Gire el selector a **SET TIME**.

Presione + o - para configurar la hora actual.

Para cambiar rápidamente entre AM o PM presione ▶.

Paso 3: ajuste de la fecha

Gire el selector a **SET DATE.**

Presione + o - para configurar el año actual, luego presione ▶.

Presione + o - para configurar el mes actual, luego presione ▶.

Presione + o - para configurar el día actual.

Paso 4: horas de inicio

Gire el selector a **START TIMES.**

Presione ↻ para seleccionar el p deseado.

NOTA: Use el programa B sólo si programar un riego independient programa A.

Presione + o - para configurar de inicio deseada.

Si se desean más ciclos, presione configure otra hora de inicio (hast

Para borrar una hora de inicio pre

NOTA: Si las horas de inicio se superponen, la segunda hora de i comenzará el riego después de q primera finalice.

AMACIÓN DEL TEMPORIZADOR

recuencia

lector a **HOW OFTEN.**

para seleccionar el programa

para seleccionar los días en
a regar: Seleccione días de la
ntervalos (cada 1 a 32 días) o
s e impares.

para resaltar sus opciones.

NT presione o para
el intervalo.

o para anular la selección
ción.

uración

lector a **HOW LONG.**

para seleccionar el programa

Presione para seleccionar la estación deseada.

Presione o para configurar el tiempo de funcionamiento deseado (0 a 240).

Repita los pasos para las otras estaciones de ser necesario.

Paso 7: automático

Gire el selector a **AUTO.**

Los programas configurados funcionarán automáticamente.

Riego manual

Para hacer funcionar un programa manualmente:

Presione mientras el selector se encuentra en la posición **AUTO**. El temporizador hará funcionar todos los programas configurados.

Para seleccionar sólo el programa A o B, o estaciones individuales:

Presione para seleccionar sólo el programa A o B.

Presione de nuevo para configurar horarios de riego individual para las estaciones.

NOTA: El riego manual de un programa configurado (A o B) sólo funcionará una vez que se hayan configurado los programas.

Apagado

Gire el selector a **OFF**.

Mientras se encuentra en la posición **OFF**, no se producirán riegos.

CARACTERÍSTICAS ADICIO

Ahorro de agua

Gire el selector a **WATER BUDGE**

NOTA: Esta característica permite
por temporada.

Configure el valor en 100% para r
exactamente como está programa

En el caso de un tiempo de funcio
de 10 minutos, 50% lo reducirá a
y 200% lo aumentará a 20 minuto

Presione para seleccionar el p
deseado.

Presione o para configurar
ahorro de agua (10% a 200%).

Presione para reiniciar el valo

NOTA: El símbolo % aparecerá en
pantalla cuando el valor para A o
distinto de 100%.

.ACIÓN DE LA VÁLVULA

por lluvia

retardo por lluvia cancelará
riegos programados durante un
e 24 horas, 48 horas o 72 horas.

mientras el selector se
a en la posición **AUTO**.

hasta que aparezca el retardo

ne ningún botón durante 3
para comenzar el retardo.

para detener el retardo por
gresar al riego programado.

ión de la válvula

de drenar las tuberías, instale la
ilizando los conectores adecuados
luyen) para su sistema (consulte
ción a continuación). NO APRIETE
DO. No utilice compuestos para
uniones de tuberías. Use solamente cinta aislante para roscas. Fíjese en la flecha en la válvula para la dirección del flujo de agua. Las válvulas tienen conectores cónicos y, por lo tanto, necesitan de siete a ocho vueltas de cinta aislante para evitar que goteen y que las conexiones se salgan. Para evitar posibles goteras, asegúrese de que la válvula, los conectores y las tuberías se encuentren correctamente alineados.

Compruebe el sistema

Después de instalar todas las tuberías y conectores, abra el suministro de agua y compruebe que no haya goteras con la válvula cerrada.

Ahora el sistema ya está preparado para controlarse eléctricamente desde el temporizador o manualmente al abrir la palanca/el tornillo manual.

INSTALACIÓN DE LA VÁ

Drenaje

En áreas muy frías, las válvulas y los conductos deben drenarse. Consulte la guía de distribución Orbit® o al proveedor local para que le recomiende los puntos de drenaje adecuados. Para asegurarse de que la válvula eléctrica está dren completamente en otoño, desconec válvula de cierre del regador princi funcionar eléctricamente y sin lubr cada válvula durante unos minutos temporizador a la posición OFF.

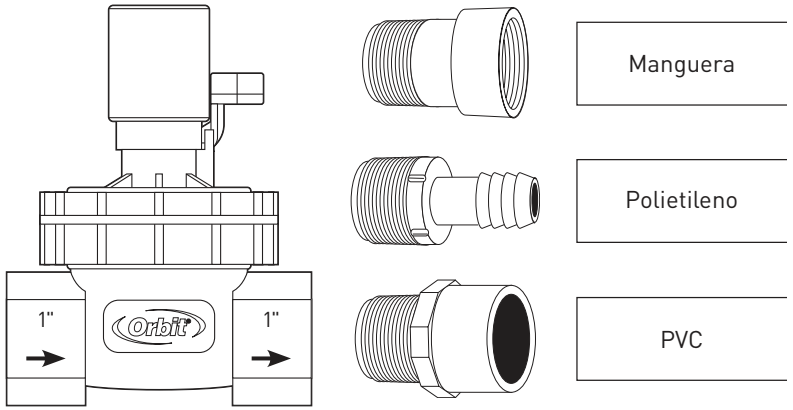

IÓN DEL TEMPORIZADOR

iones

e los códigos locales para los
álvula e información sobre
.

esión estática del agua sobrepasa
, se debe utilizar un regulador de

o en exteriores con agua fría
e. No apto para uso en interiores.
as válvulas de modo que el agua
ejos de la casa.

e que sea posible, proteja las
on una caja de válvulas Orbit® y
ravilla en el fondo.

odas las tuberías y conectores
enterrar el sistema.

filtro si no va a utilizar agua
n el sistema.

Conexión de temporizador

Conecte el temporizador a la válvula después de que lo programe. Este temporizador sólo funciona con los solenoides de CD incluidos en el empaque. Reemplace cualquier solenoide original en las válvulas conectada al temporizador con estos solenoides de CD.

1. Verifique que la unidad de temporizador principal se insertó completamente en el puerto de acoplamiento.
2. Tuerza sobre la cubierta protectora de temporizador de manera suficientemente firme como para asegurar un sello impermeable y a prueba de suciedad. No apriete demasiado.

CONEXIÓN DEL TEMPORI

Conexión de temporizador a la válvula

1. Fije el sujetador del temporizador al solenoide en la válvula.
2. Retire el enchufe del receptáculo marcado como “1” en el fondo del temporizador
3. Fije el conector de cables en el receptáculo marcado como “1” en el fondo del temporizador. Asegúrese de que el conector esté completamente colocado en el receptáculo.
4. Conecte el temporizador al sujetador del temporizador.
5. Gire el selector a **OFF**. Espere 60 segundos o permita que el temporizador cierre todas las válvulas.
6. Gire el selector a AUTO y vuelva a colocar la tapa.

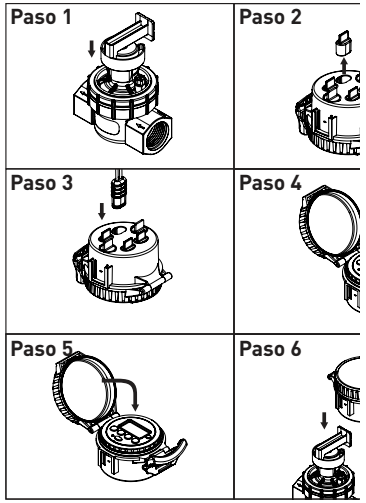

RIO DE TÉRMINOS

ador: un dispositivo responsable der y apagar un sistema de riego co.

nicio del ciclo: la hora en que el comienza el riego en la primera rogramada.

inicio múltiples: una stica de control que permite que ma funcione a múltiples horas mo día de riego.

a (A o B): una o más estaciones que comparten un horario do de riego común.

or lluvia: una característica que el temporizador para s haga funcionar un programa de gramado durante una duración a.

e: la pieza eléctrica en una ra regador (irrigación) que abre y válvula.

Cola: cuando una hora de inicio se configura antes de que el programa previo termine, dicha hora de inicio quedará "en cola" o se retrasará, y comenzará una vez que el programa previo termine.

Estación (estación de riego): un área en que el riego (irrigación) está controlado por una sola válvula de control.

Válvula (válvula de riego o irrigación): se usa en conjunto con temporizadores para regadores y es una manera cómoda de dar agua a los céspedes, plantas y jardines.

Programa de riego: consulte Programa (A o B).

Zonas: consulte "Estación (estación de riego)".

SOLUCIÓN DE PROB

Una o más estaciones no encienden:

1. Asegúrese de que la programación es correcta.
2. Asegúrese de que la programación no está en los modos APAGADO o de retardo por lluvia.
3. Retire el conector, limpie la suciedad y vuelva a insertar el conector.
4. Limpie la suciedad del solenoide.
5. Reemplace las baterías.
6. Reemplace el solenoide.

Las estaciones se encienden cuando no deben hacerlo:

1. Disminuya la presión del agua.
2. Revise la programación para asegurarse de que las horas de inicio son las correctas. Revise los programas A y B y las horas de inicio 1 a 4.

Una estación permanece activ se apaga.

1. Compruebe que el conector est enchufado.
2. Reemplace la válvula.
3. Limpie cualquier partícula de s o desechos atascados en la válv solenoide.
4. Reemplace el diafragma de la v
5. Reemplace el solenoide.

Ninguna de las estaciones en

1. Asegúrese de que la programac no está en los modos APAGADO retardo por lluvia.
2. Falta alimentación debido a que baterías están agotadas o el par está defectuoso (opcional).
3. La programación es incorrecta.

IÓN DE PROBLEMAS

›rizador no se enciende:

ese de que las baterías están
las correctamente.
lace las baterías.

ciones siguen encendiéndose
ıdose cuando no están
ıadas para hacerlo:

ese de que haya una hora
› programada sin horarios
uestos.
uya la presión del agua.
los programas A y B y las horas
› 1 a 4.

NOTES | REMARQUES |

Orbit® Irrigation Products, Inc.
North Salt Lake, UT 84054
www.orbitonline.com
1-800-488-6156
1-801-299-5555